Model:PT-20
Mounting position:E
Screw rod end type:R (Plain end type)

螺桿總長L(Screw rod end type L) L=212+行程(Stroke)
例如(example): 行程(Stroke)=300 L=212+300=512

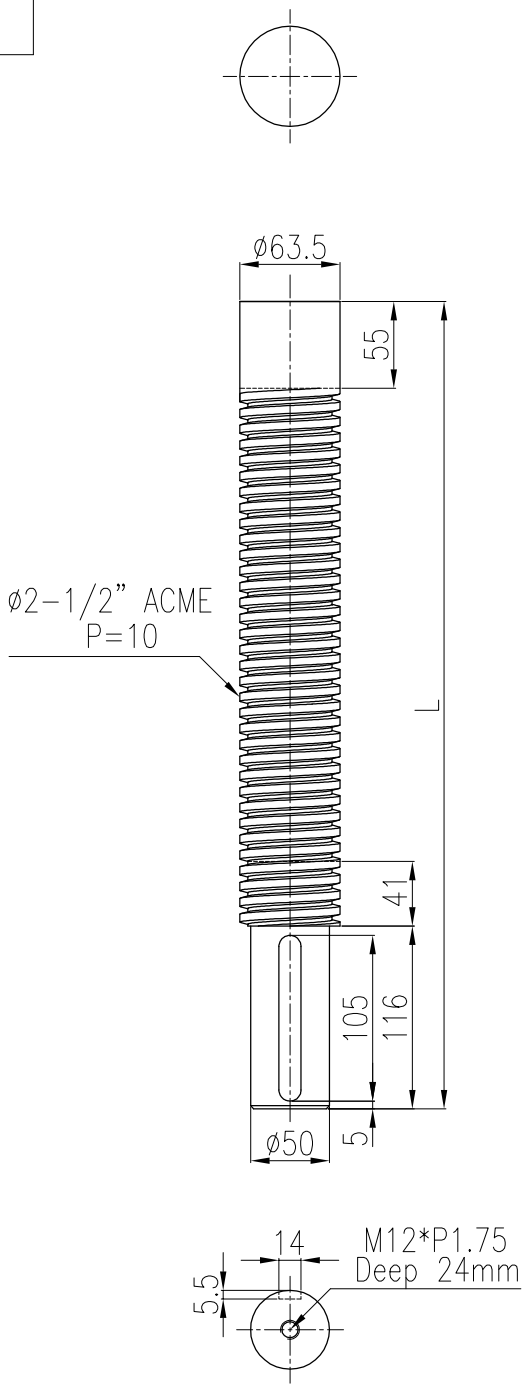

客戶名Client Name		日期 Date	姓名 Name	比例 Scale	型 號 Type No.	PT-20#
	繪圖 Drawer	2023/10/26	陳 宥 穎	1/5	圖 名 Drawing Name	PT升降器 R型平口式牙桿
	設計 Designer			投影		
	審核 Check				圖 號 Drawing No.	LG20-R-E

PEI GONG 北工牌 減速機、昇降器各系列機種
立翔機電工業有限公司
北機工業股份有限公司
<Web> http://www.li-xiang.com.tw
<E-mail> li.xiang@msa.hinet.net
TEL:03-2180188・FAX:03-2180288