Model:PT-10
Mounting position:F
Screw rod end type:S inch(Tooth end type)

螺桿總長L(Screw rod end type L) L=181+行程(Stroke)
例如(example): 行程(Stroke)=300 L=181+300=481

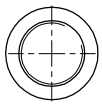

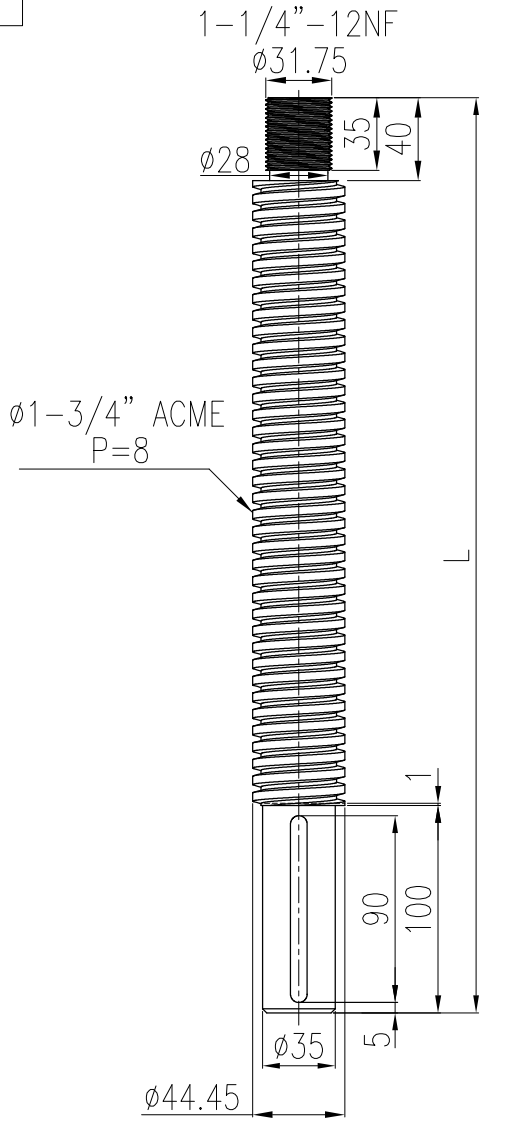

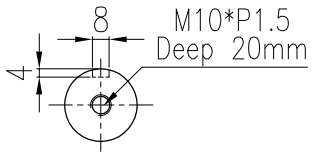

客戶名Client Name		日期 Date	姓名 Name	比例 Scale	型 號 Type No.	PT-10#	立翔機電工業有限公司 北機工業股份有限公司
	繪圖 Drawer	2023/10/24	陳 宥 穎	10/38	圖 名 Drawing Name	PT升降器 S型牙口式英制牙桿	PEI GONG 北工牌 減速機、昇降器各系列機種
	設計 Designer			投影			<Web> http://www.li-xiang.com.tw <E-mail> li.xiang@msa.hinet.net
	審核 Check				圖 號 Drawing No.	LG10-S(inch)-F	TEL:03-2180188・FAX:03-218028