Model:PT-03
Mounting position:A、B
Screw rod end type:T (Top plate type)

螺桿總長L(Screw rod end type L) L=160+行程(Stroke)
例如(example): 行程(Stroke)=300 L=160+300=460

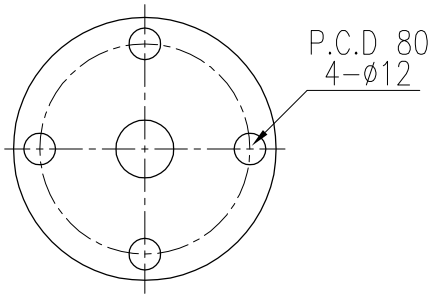

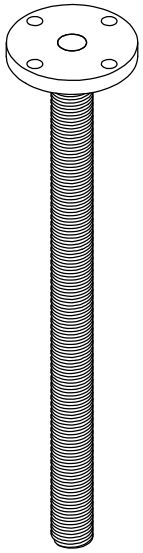

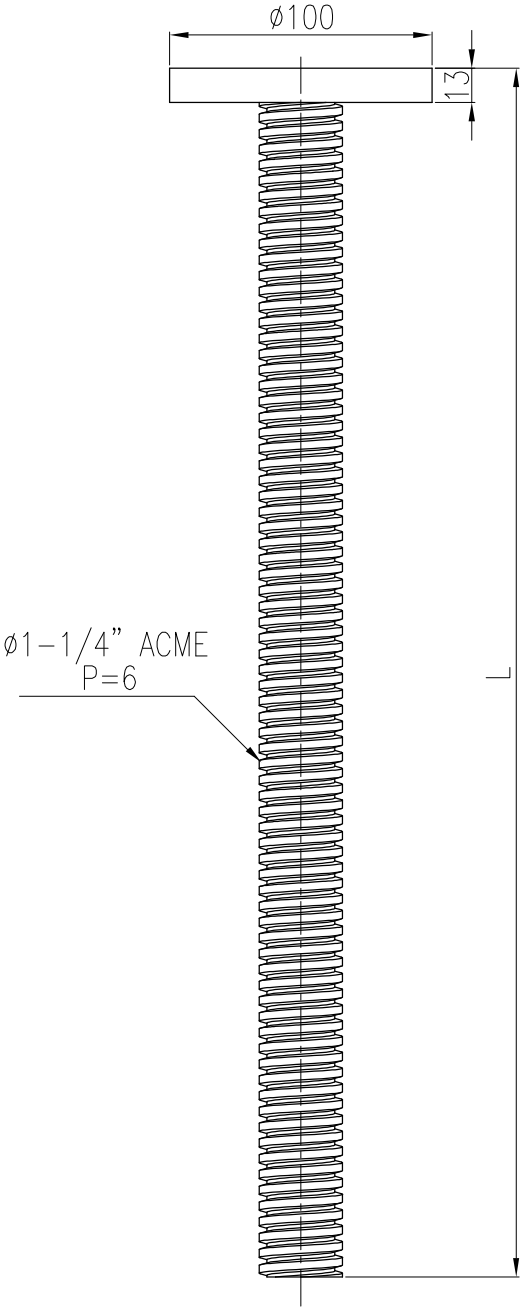

客戶名Client Name		日期Date	姓名 Name	比例 Scale	型 號 Type No.	PT-03#	立翔機電工業有限公司 北機工業股份有限公司
	繪圖 Drawer	2023/10/11	陳 宥 穎	1/3	圖 名 Drawing Name	PT升降器 T型頂板式牙桿	PEI GONG 北工牌 減速機、昇降器各系列機種
	設計 Designer			投影			<Web> http://www.li-xiang.com.tw <E-mail> li.xiang@msa.hinet.net
	審核 Check				圖 號 Drawing No.	LG03-T	TEL:03-2180188・FAX:03-2180288