Model:PT-10
Mounting position:C
Direction:SB

Ratio(i):8~32
Protecting pipe:N(無安裝)

| PT-10 Ratio(i) | | |
|---|---|---|
| 1/8 | 1/16 | 1/32 |

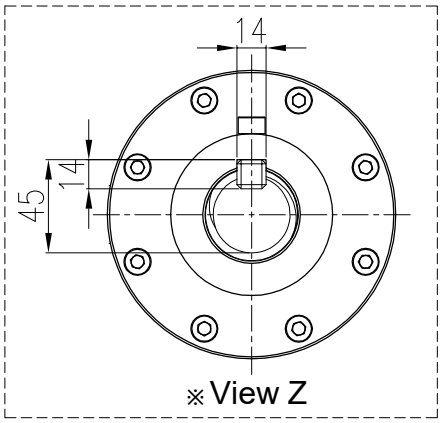


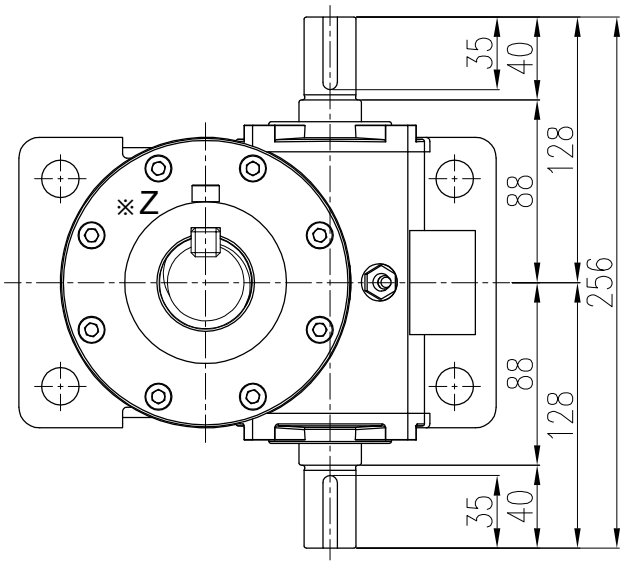


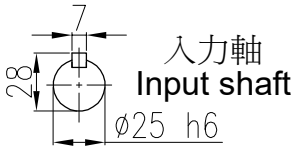


※另一側相同尺寸

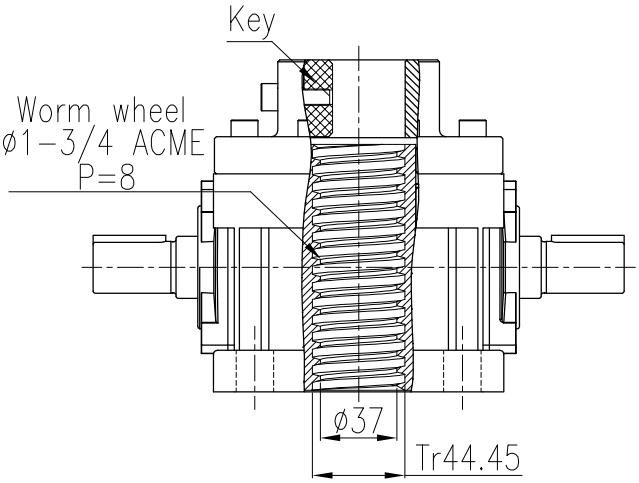


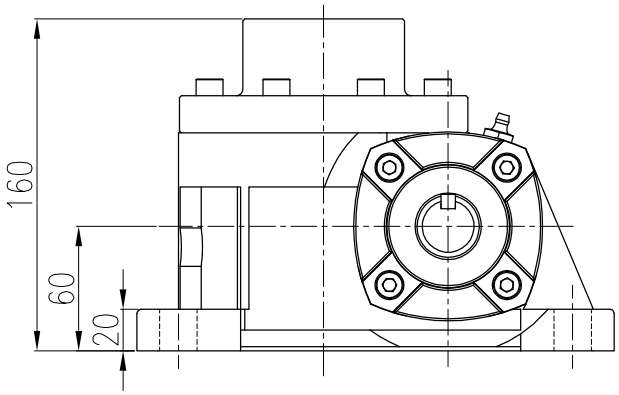


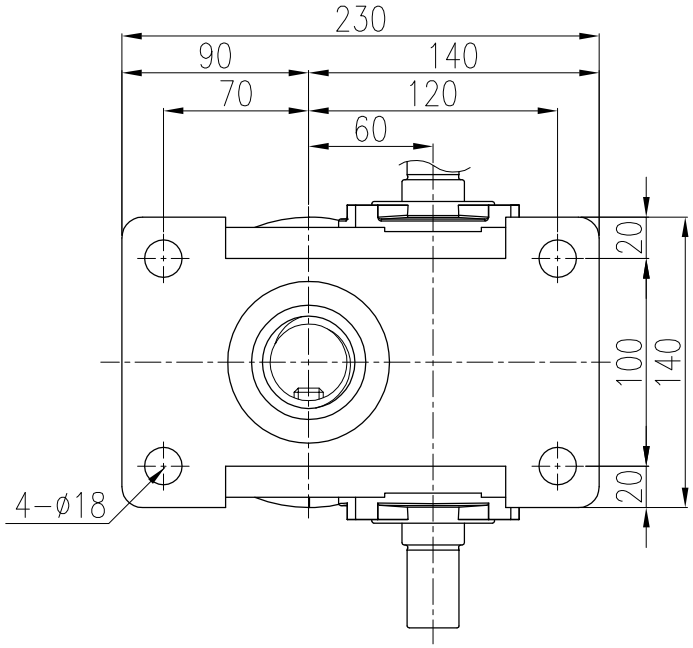


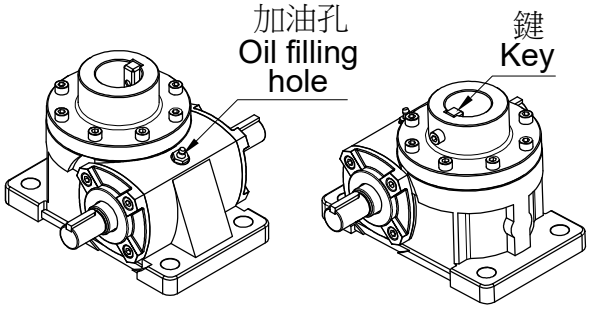


| 客戶名Client Name | | 日期 Date | 姓名 Name | 比例 Scale | 型 號 Type No. | PT-10# |
|---|---|---|---|---|---|---|
| | 繪圖 Drawer | 2023/09/15 | 陳 宥 穎 | 10/38 | 圖 名 Drawing Name | PT升降器 外型尺寸圖 |
| | 設計 Designer | | | 投影 | | |
| | 審核 Check | | | | 圖 號 Drawing No. | PT10-C-SB-8~32-N |


PEI GONG 北工牌 減速機、昇降器各系列機種
立翔機電工業有限公司
北機工業股份有限公司
<Web> http://www.li-xiang.com.tw
<E-mail> li.xiang@msa.hinet.net
TEL:03-2180188・FAX:03-2180288