Model:PT-03 Ratio(i):6~24
Mounting position:D Protecting pipe:S(裝配伸縮保護管)
Direction:SAR

PT-03 Ratio(i)		
1/6	1/12	1/24

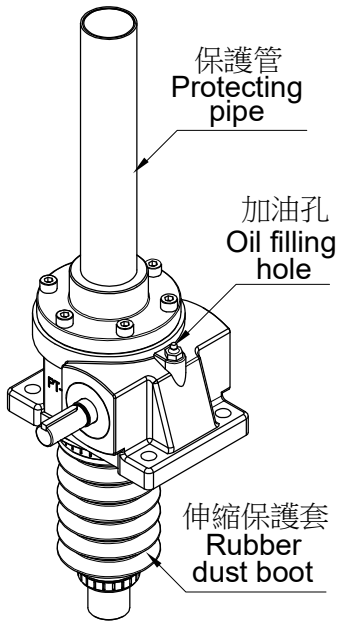

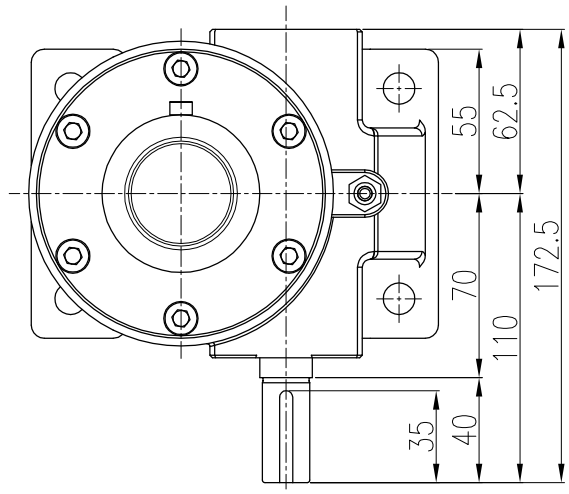

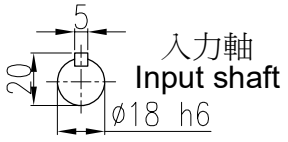

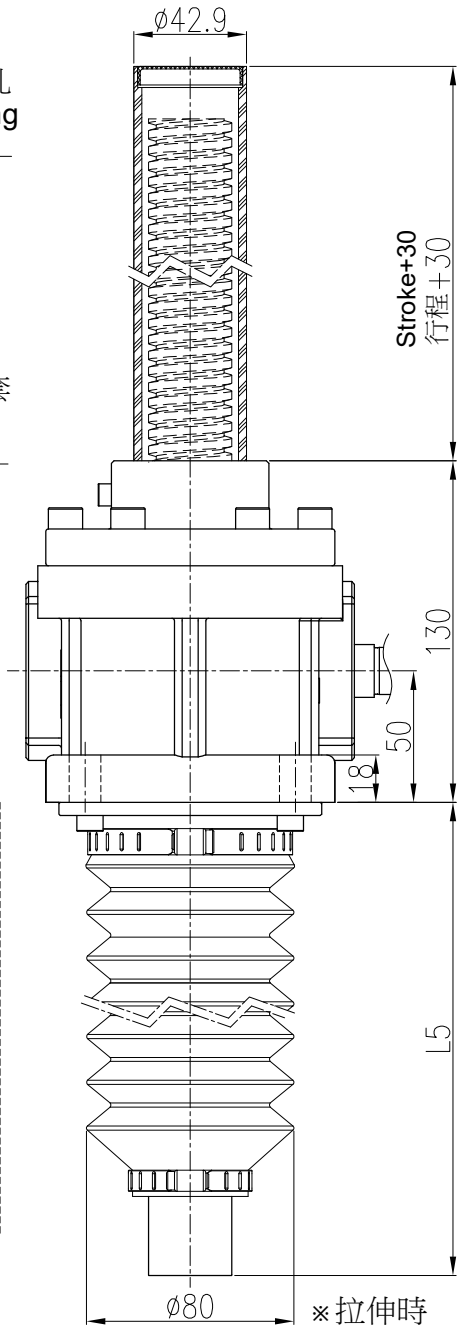

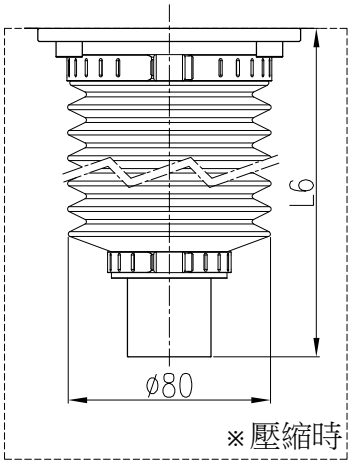

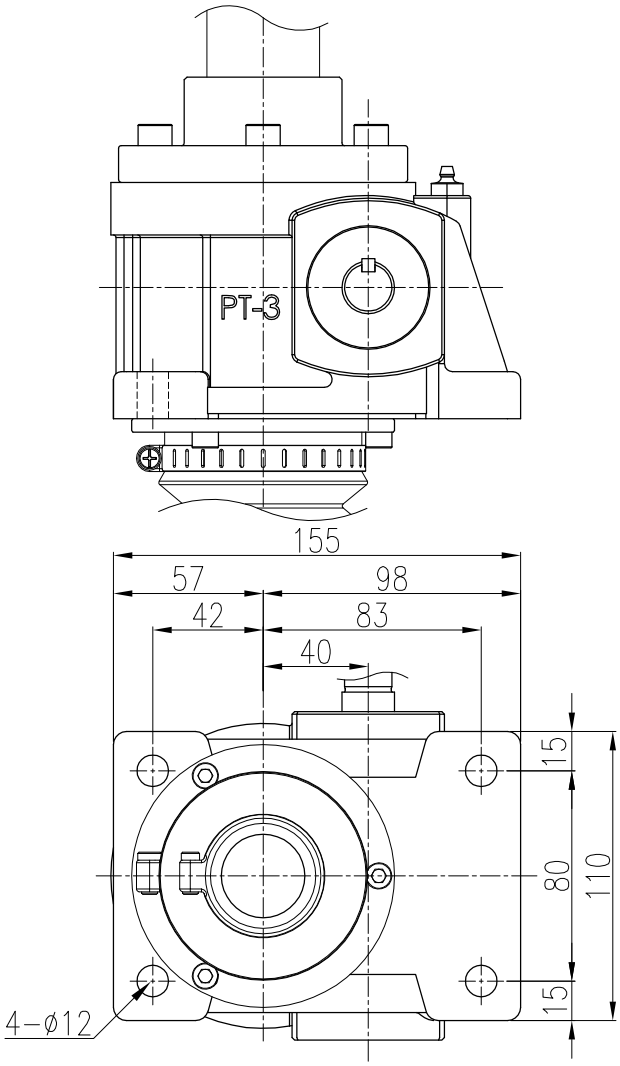

Screw rod end type (X=行程Stroke)				
	R	H	S	T
L5	X+166	X+186	X+168	X+149
L6	X-84	X-64	X-82	X-101

※此圖以R型牙桿作為範例
※行程僅適用於150以上

客戶名Client Name		日期 Date	姓名 Name	比例 Scale	型 號 Type No.	PT-03#
	繪圖 Drawer	2023/08/30	陳 宥 穎	1/3	圖 名 Drawing Name	PT升降器 外型尺寸圖
	設計 Designer			投影		
	審核 Check				圖 號 Drawing No.	PT03-D-SAR-6~24-S

PEI GONG 北工牌 減速機、昇降器各系列機種
立翔機電工業有限公司
北機工業股份有限公司
<Web> http://www.li-xiang.com.tw
<E-mail> li.xiang@msa.hinet.net
TEL:03-2180188・FAX:03-2180288