Model:FM120-L4-10HP
Power:10HP4P(7500Wx4P)
Direction:F1

Ratio:L4(4 STAGES)
(384.7~1816.7)

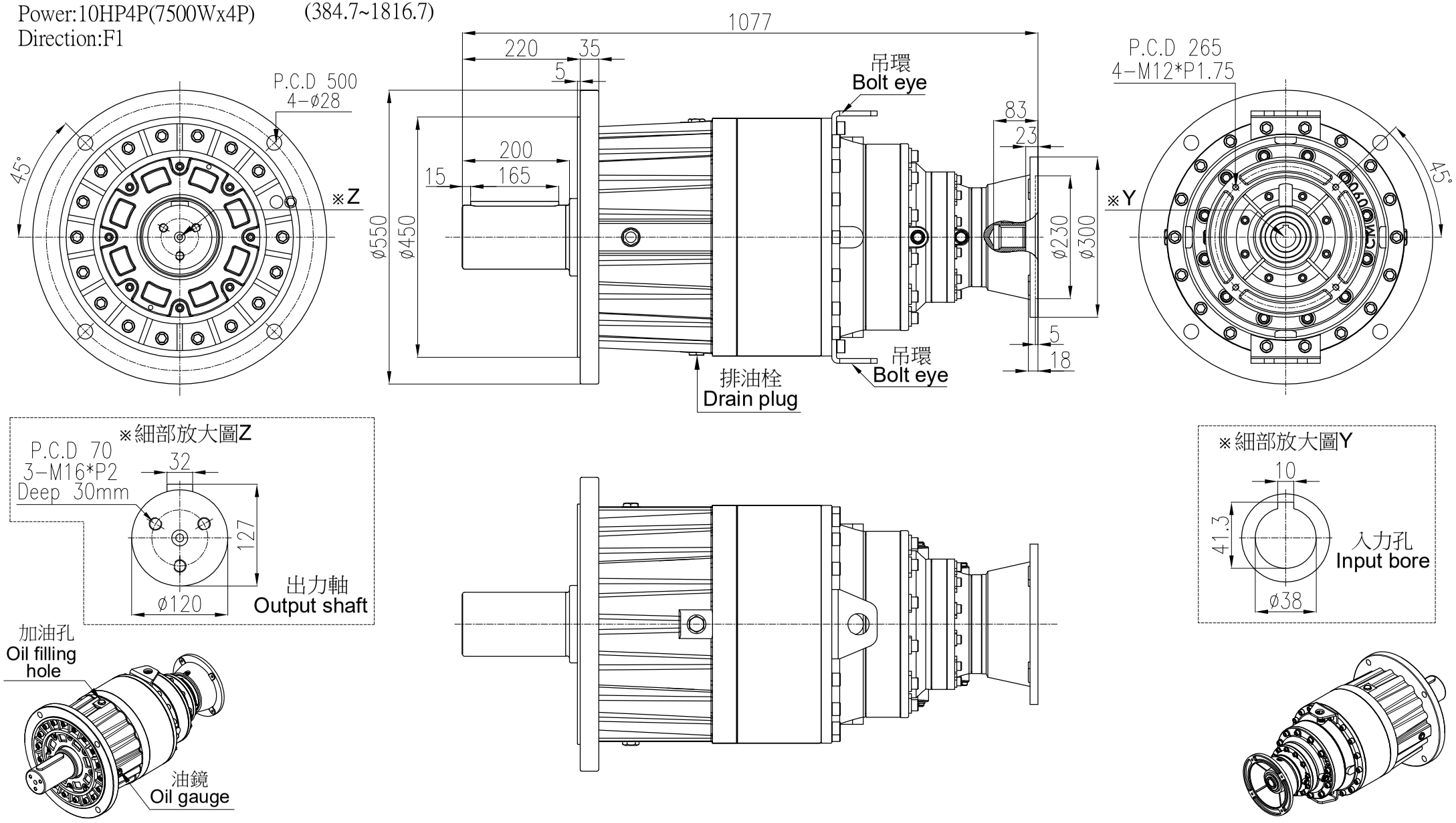

材質 Metal			客戶名 Client Name		日期 Date	姓名 Name	比例 Scale	型號 Type No.	PG120#	立翔機電工業有限公司 北機工業股份有限公司
修正 Revision	日期 Date	說明 Deacription		繪圖 Drawer	2023/07/25	陳宥穎	1/10	圖名 Drawing Name	PG遊星減速機 外型尺寸圖	PEI GONG 北工牌 減速機、昇降器各系列機種
				設計 Designer			投影			<Web> http://www.li-xiang.com.tw <E-mail> li.xiang@msa.hinet.net
				審核 Check				圖號 Drawing No.	FM120-L4-10HP	TEL:03-2180188・FAX:03-2180288

F0-21 版本A