Model:PM60-L3-10HP
Power:10HP4P(7500Wx4P)
Ratio:L3(3 STAGES)(53.4~388.8)
Direction:P1

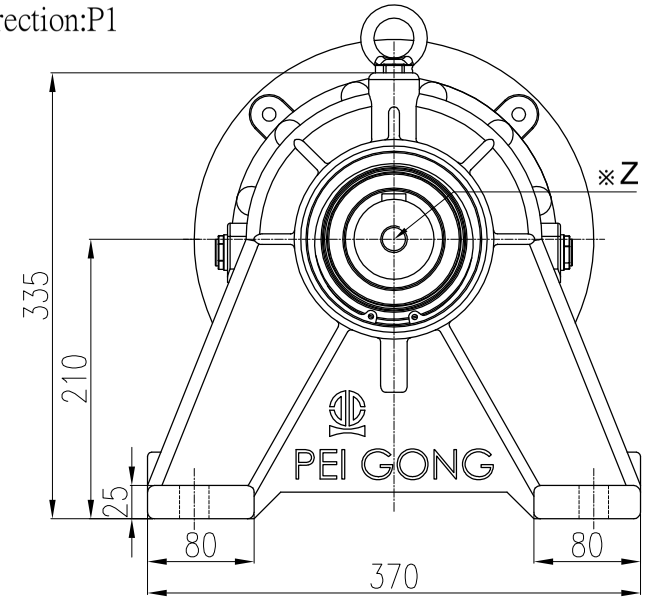

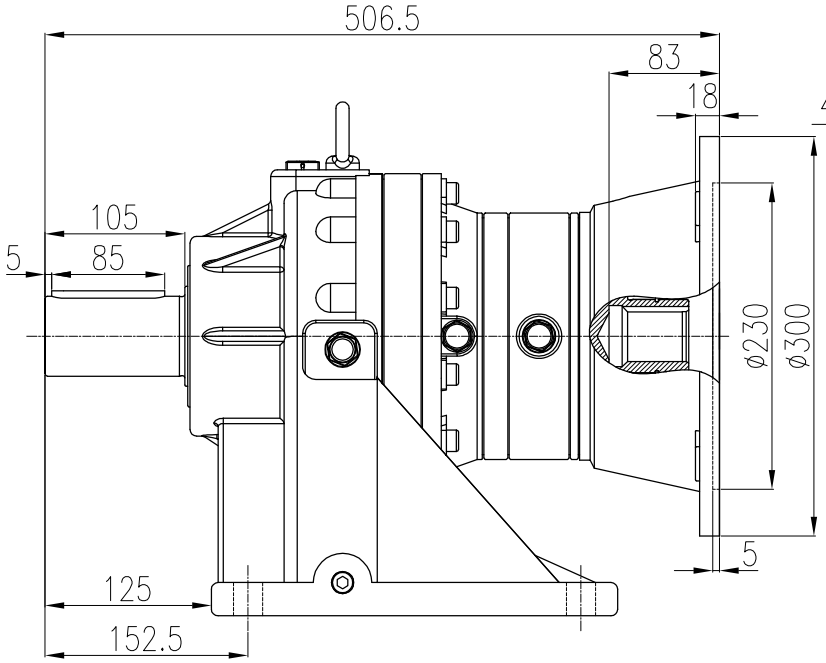

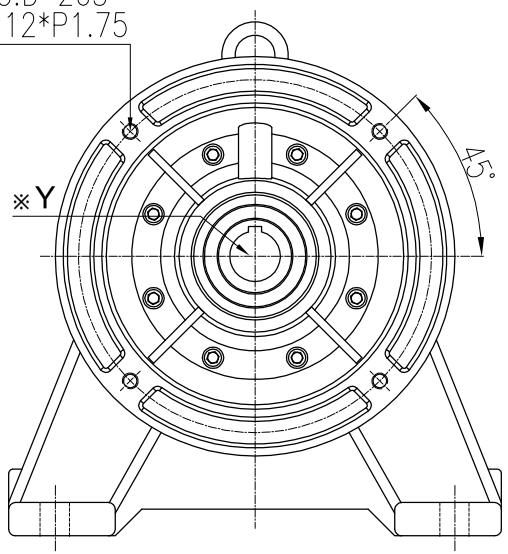

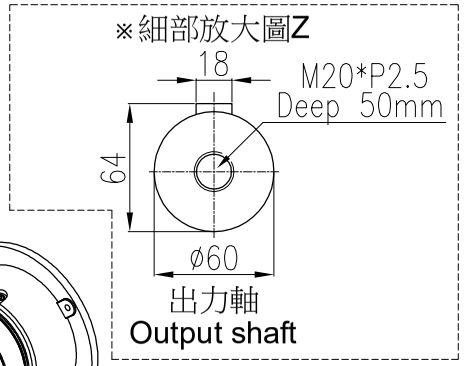

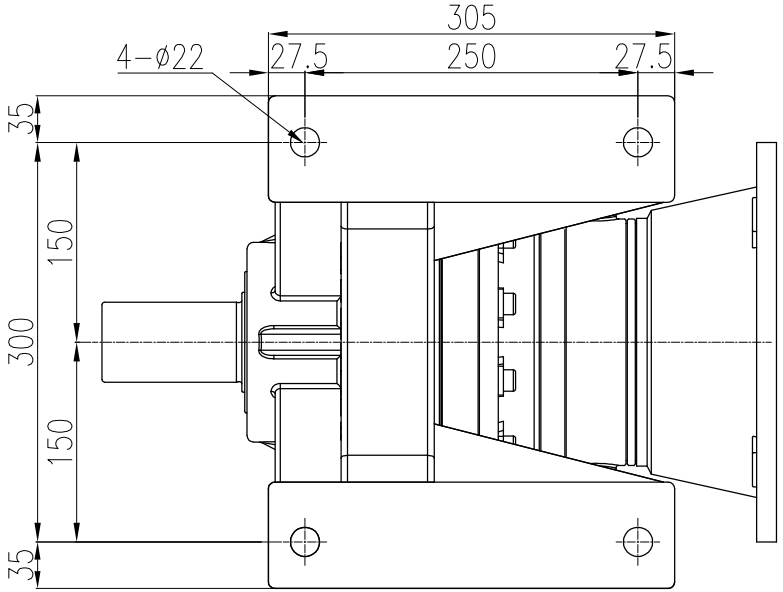

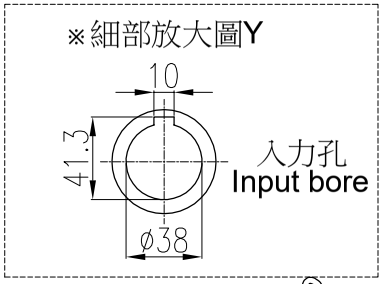

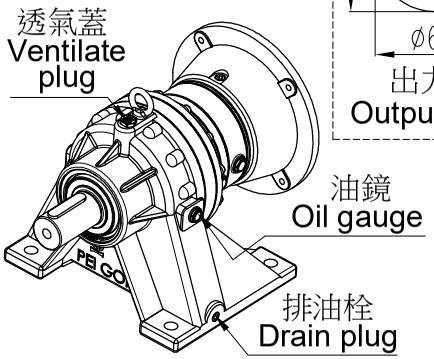

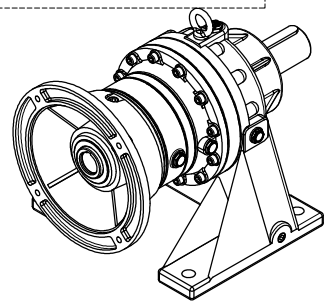

材質 Metal		客戶名 Client Name		日期 Date	姓名 Name	比例 Scale	型號 Type No.	PG060#
修正 Revision 日期 Date	說明 Deacription		繪圖 Drawer	2023/06/16	陳宥穎	1/6	圖名 Drawing Name	PG遊星減速機 外型尺寸圖
			設計 Designer			投影		
			審核 Check				圖號 Drawing No.	PM60-L3-10HP

PEI GONG 北工牌 減速機、昇降器各系列機種
立翔機電工業有限公司
北機工業股份有限公司
<Web> http://www.li-xiang.com.tw
<E-mail> li.xiang@msa.hinet.net
TEL:03-2180188・FAX:03-2180288