Model:PM55-L4-3HP
Power:3HP4P(2200Wx4P)
Ratio:L4(4 STAGES)(412.1~2413.5)
Direction:P1

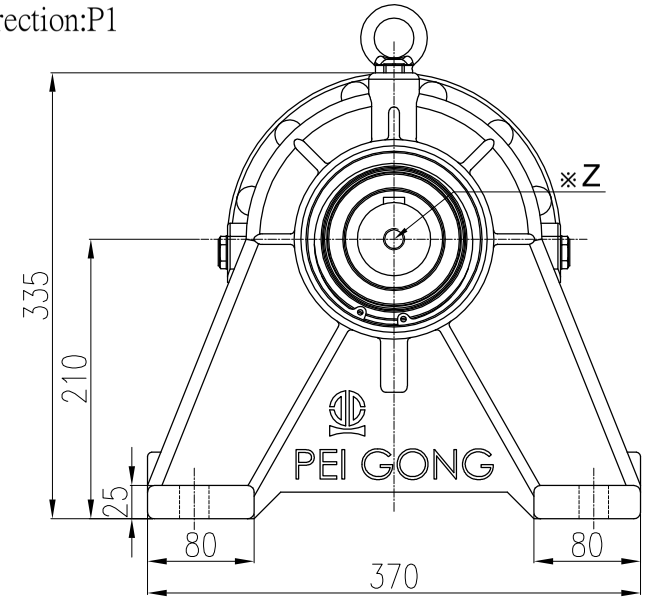

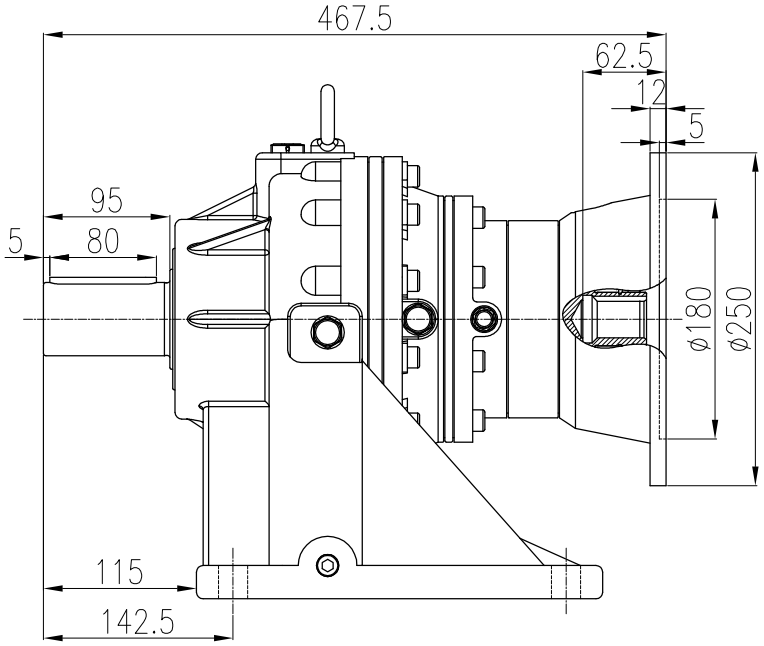

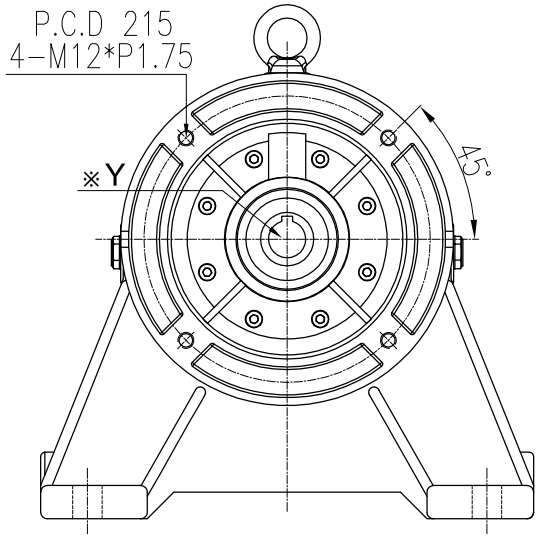

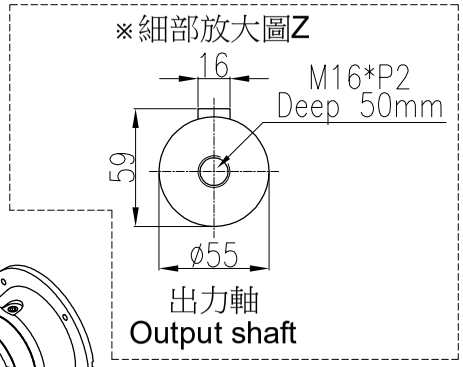

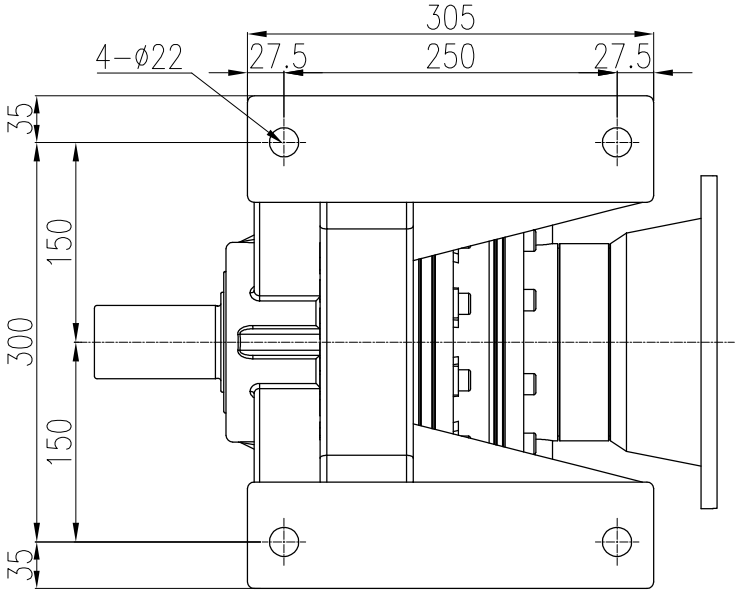

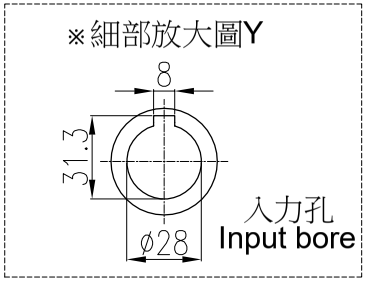

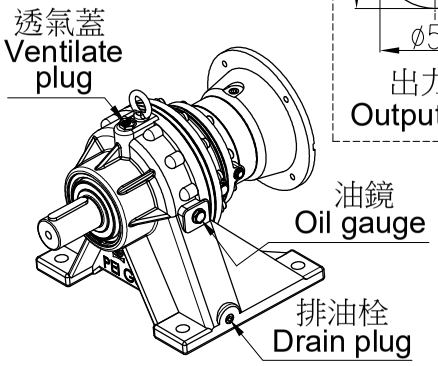

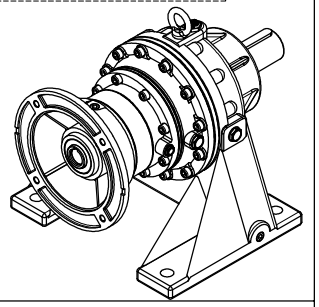

材 質 Metal			客戶名 Client Name		日期 Date	姓名 Name	比例 Scale	型 號 Type No.	PG055#
修 正 Revision	日 期 Date	說 明 Deacription		繪圖 Drawer	2023/06/12	陳 宥 穎	1/6	圖 名 Drawing Name	PG遊星減速機 外型尺寸圖
				設計 Designer			投影		
				審核 Check				圖 號 Drawing No.	PM55-L4-3HP

PEI GONG 北工牌 減速機、昇降器 各系列機種
立翔機電工業有限公司
北機工業股份有限公司
<Web> http://www.li-xiang.com.tw
<E-mail> li.xiang@msa.hinet.net
TEL:03-2180188・FAX:03-2180288