Model:FM38H-L4-3HP
Power:3HP4P(2200Wx4P)
Direction:F1

Ratio:L4(4 STAGES)
(403.9~2646.3)

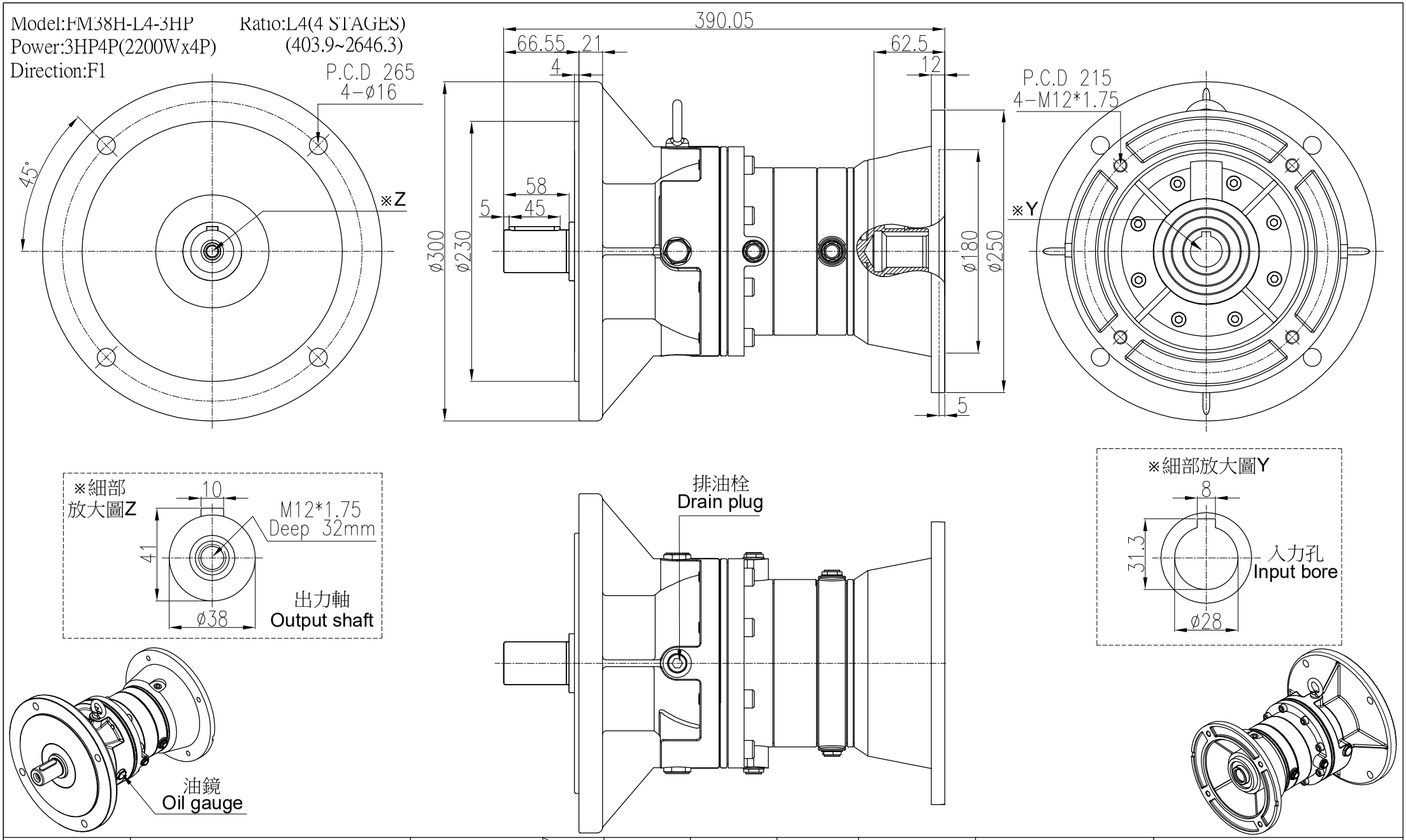

材質 Metal			客戶名 Client Name		日期 Date	姓名 Name	比例 Scale	型號 Type No.	PG038#
修正 Revision	日期 Date	說明 Deacription		繪圖 Drawer	2023/05/23	陳宥穎	2/9	圖名 Drawing Name	PG遊星減速機 外型尺寸圖
				設計 Designer			投影		
				審核 Check				圖號 Drawing No.	FM38H-L4-3HP

PEI GONG 北工牌 減速機、昇降器 各系列機種

立翔機電工業有限公司
北機工業股份有限公司

<Web> http://www.li-xiang.com.tw
<E-mail> li.xiang@msa.hinet.net
TEL:03-2180188・FAX:03-2180288

F0-21 版本A