Model:PM32-L3-2HP
Power:2HP4P(1500Wx4P)
Ratio:L3(3 STAGES)(51.6~389.3)
Direction:P1

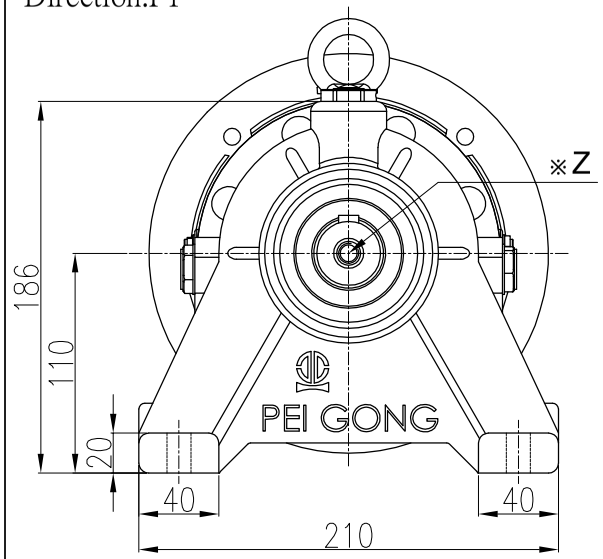

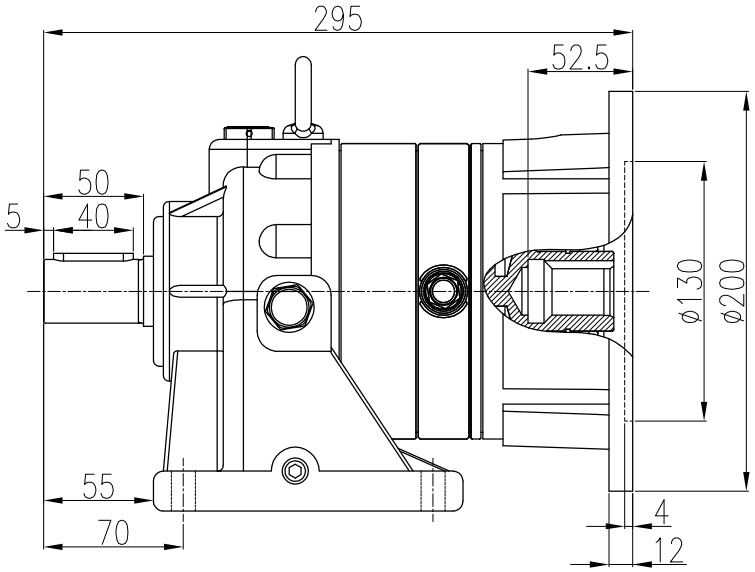

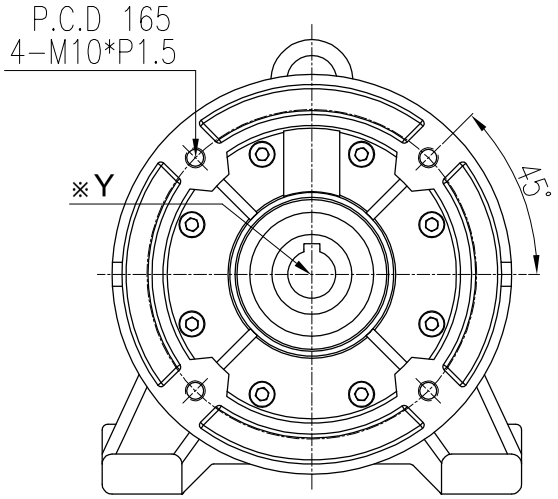

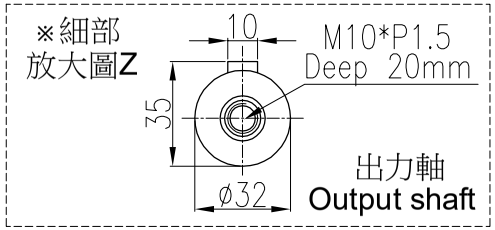

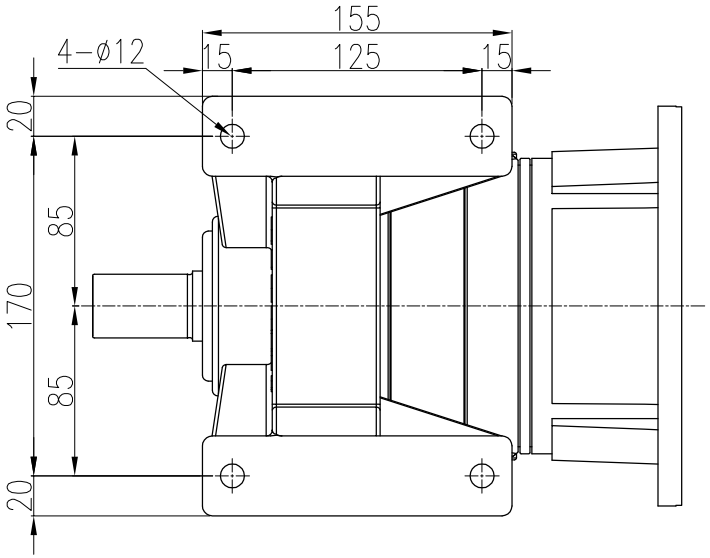

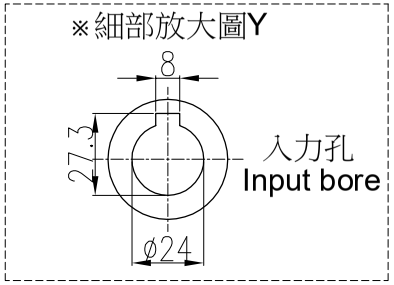

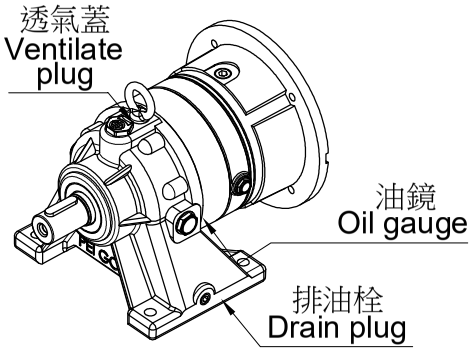

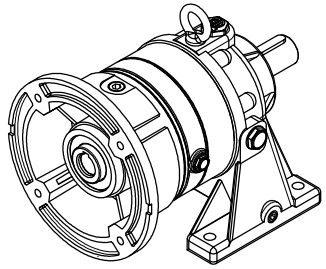

材 質 Metal			客戶名 Client Name		日期 Date	姓名 Name	比例 Scale	型 號 Type No.	PG032#	
修 正 Revision	日 期 Date	說 明 Deacription		繪圖 Drawer	2023/05/15	陳 宥 穎	1/4	圖 名 Drawing Name	PG遊星減速機 外型尺寸圖	立翔機電工業有限公司 北機工業股份有限公司
				設計 Designer			投影			PEI GONG 北工牌 減速機、昇降器各系列機種
				審核 Check				圖 號 Drawing No.	PM32-L3-2HP	<Web> http://www.li-xiang.com.tw <E-mail> li.xiang@msa.hinet.net TEL:03-2180188・FAX:03-2180288

F0-21 版本A