Model:PNMRV130-132B5-VS
Power:7.5HP4P(5500Wx4P)(132B5 Flange)
Ratio:7.5~50

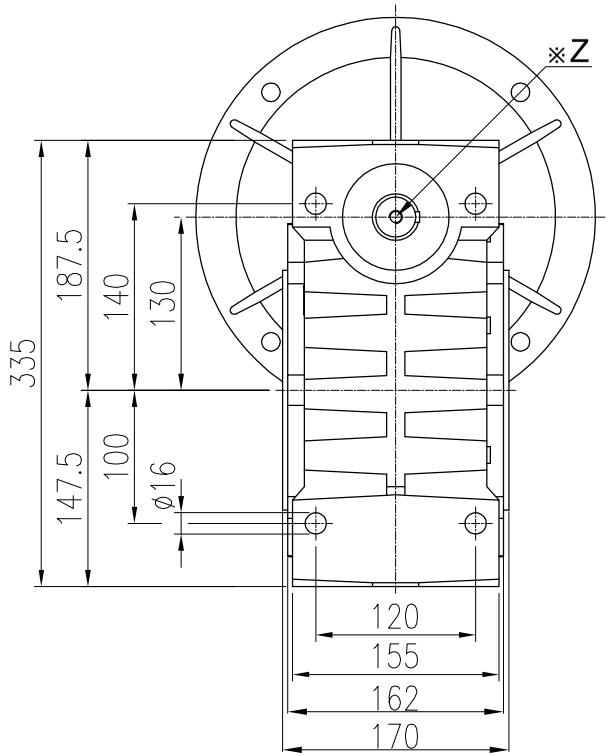


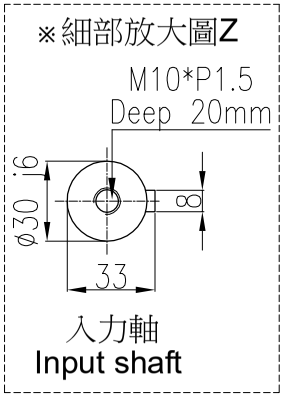


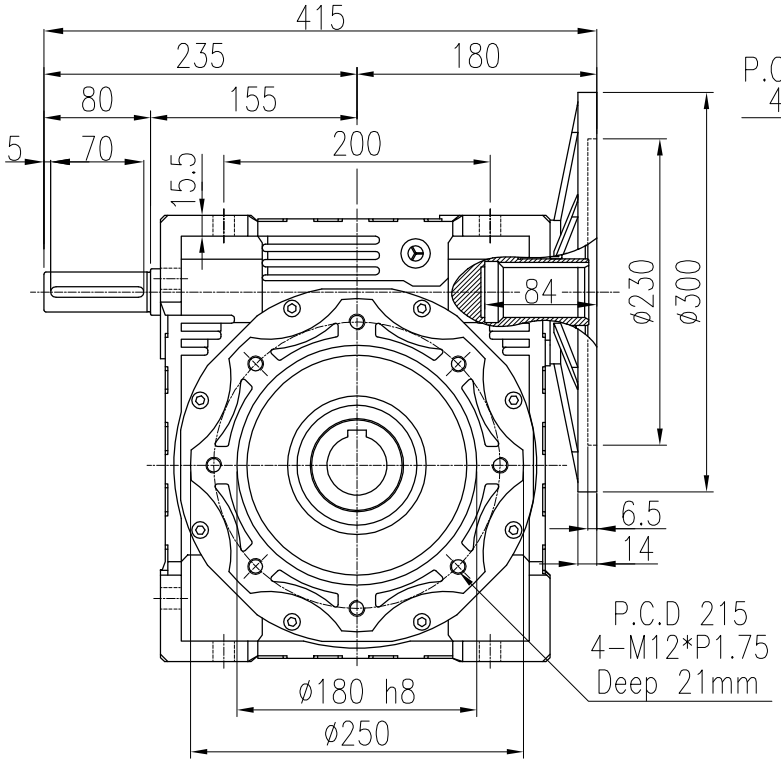


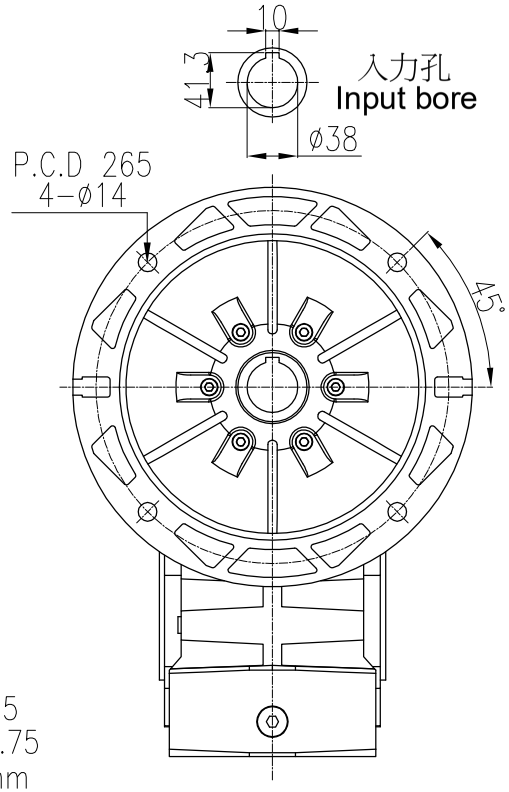


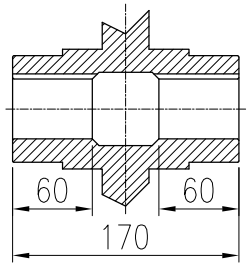


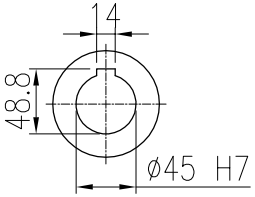


中空出力軸 Output hollow shaft

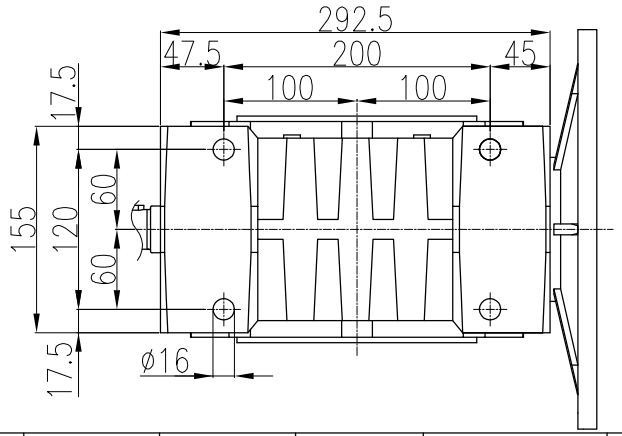


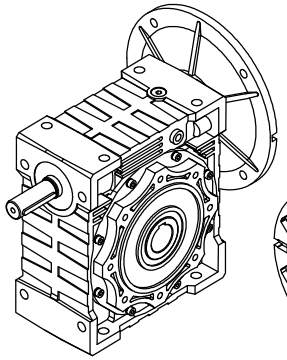

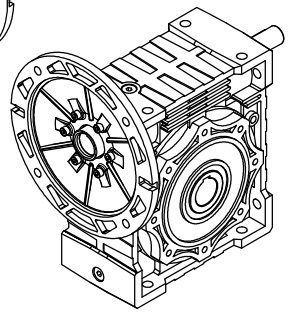

| 材 質 Metal | | | 客戶名 Client Name | | 日期 Date | 姓名 Name | 比例 Scale | 型 號 Type No. | PN-130# |
|---|---|---|---|---|---|---|---|---|---|
| 修 正 Revision | 日 期 Date | 說 明 Deacription | | 繪圖 Drawer | 2023/04/24 | 陳 宥 穎 | ○ 1/6 | 圖 名 Drawing Name | PN鋁框蝸輪減速機 外型尺寸圖 |
| | | | | 設計 Designer | | | 投影 | | |
| | | | | 審核 Check | | | | 圖 號 Drawing No. | PNMRV130-132B5-VS |


PEI GONG 北工牌 減速機、昇降器 各系列機種
立翔機電工業有限公司
北機工業股份有限公司
<Web> http://www.li-xiang.com.tw
<E-mail> li.xiang@msa.hinet.net
TEL:03-2180188・FAX:03-2180288