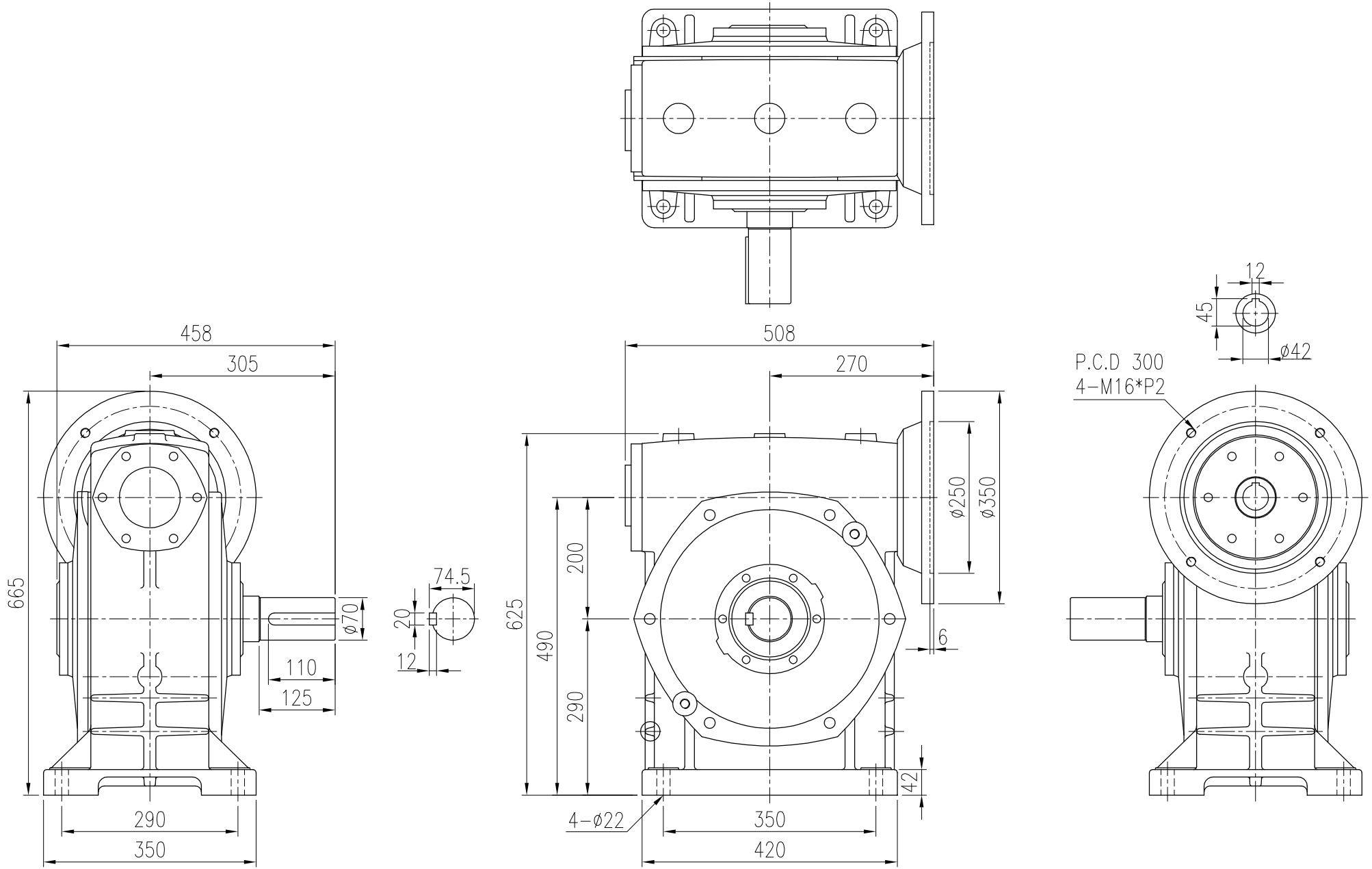

材質 Metal			客戶名稱 Client Name		日期 Date	姓名 Name	比例 Scale	型號 Type No.	WG200#
修正 Revision	日期 Date	說明 Deacription		繪圖 Drawd By	102/08/21	劉定遠	1/9	圖名 Drawing Name	外型尺寸圖
				設計 Designed By			投影		
				審核 Checked By				圖號 Drawing No.	PAEL20042

北機工業股份有限公司
PEI GEAR INDUSTRIAL CO., LTD.
台北縣新莊市龍安路332巷63號
NO.63 Lane 332 Long An Rd.,Hsin Chuan, Taipei Hsien, Taiwan, R.O.C
TEL:(02)2203-5300~2 ,(02)2205-7279
FAX:(02)2205-5932
PEI GONG