Model:PS120-L3 Ratio:L3(3 STAGES)
Direction:P1 (51.1~303.7)

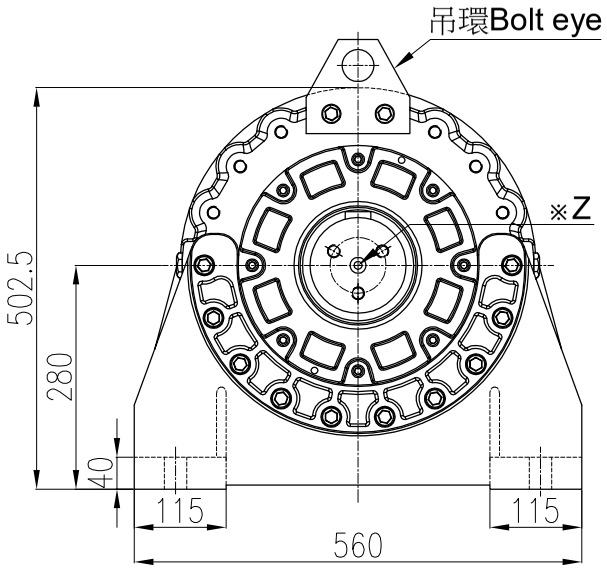


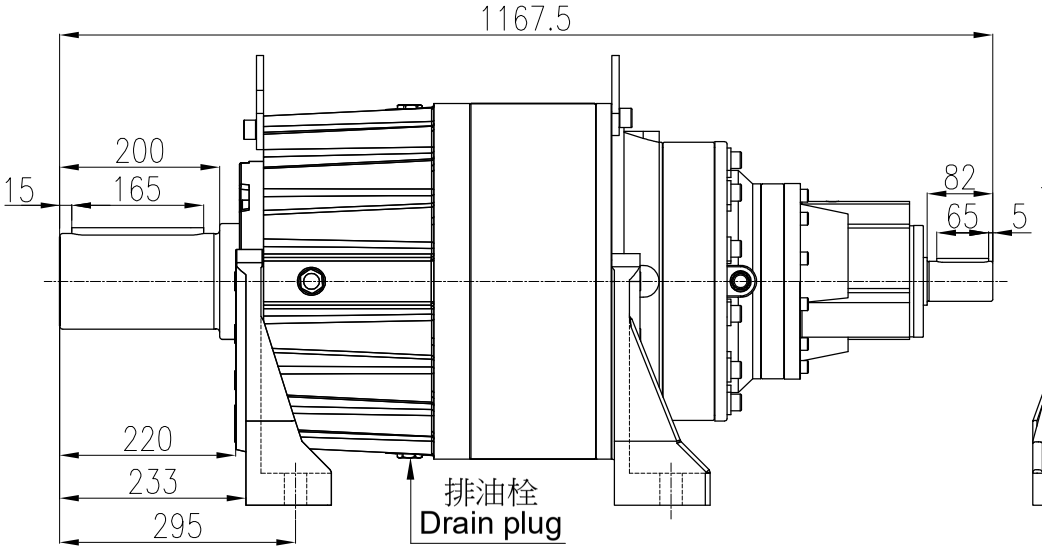


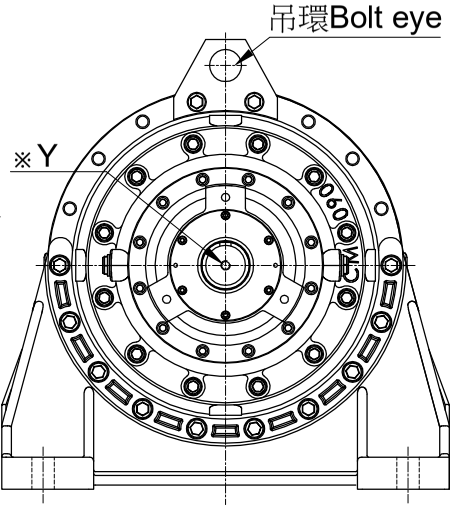


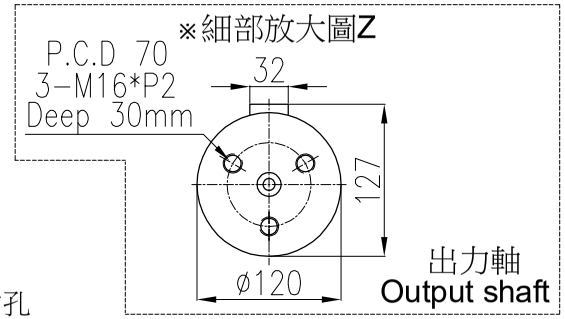


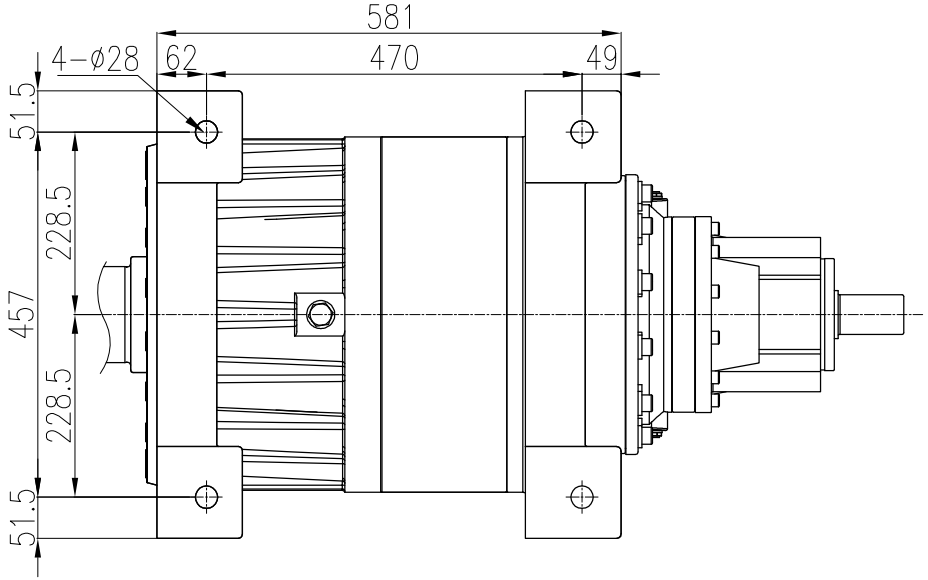


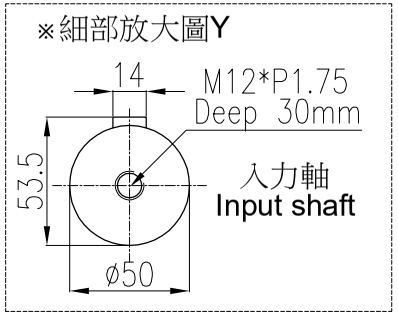


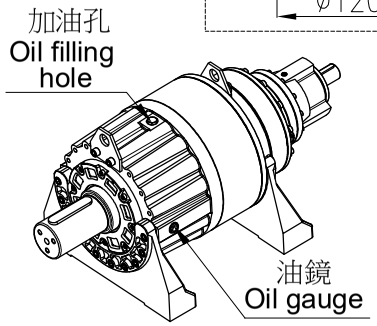


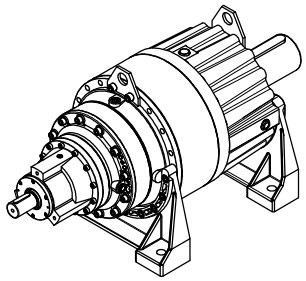

| 材 質 Metal | | | 客戶名 Client Name | | 日期 Date | 姓名 Name | 比例 Scale | 型 號 Type No. | PG120# |
|---|---|---|---|---|---|---|---|---|---|
| 修 正 Revision | 日 期 Date | 說 明 Deacription | | 繪圖 Drawer | 2023/07/25 | 陳 宥 穎 | 1/10 | 圖 名 Drawing Name | PG遊星減速機 外型尺寸圖 |
| | | | | 設計 Designer | | | 投影 | | |
| | | | | 審核 Check | | | | 圖 號 Drawing No. | PS120-L3 |


PEI GONG 北工牌 減速機、昇降器各系列機種
立翔機電工業有限公司
北機工業股份有限公司
<Web> http://www.li-xiang.com.tw
<E-mail> li.xiang@msa.hinet.net
TEL:03-2180188・FAX:03-2180288


F0-21 版本A