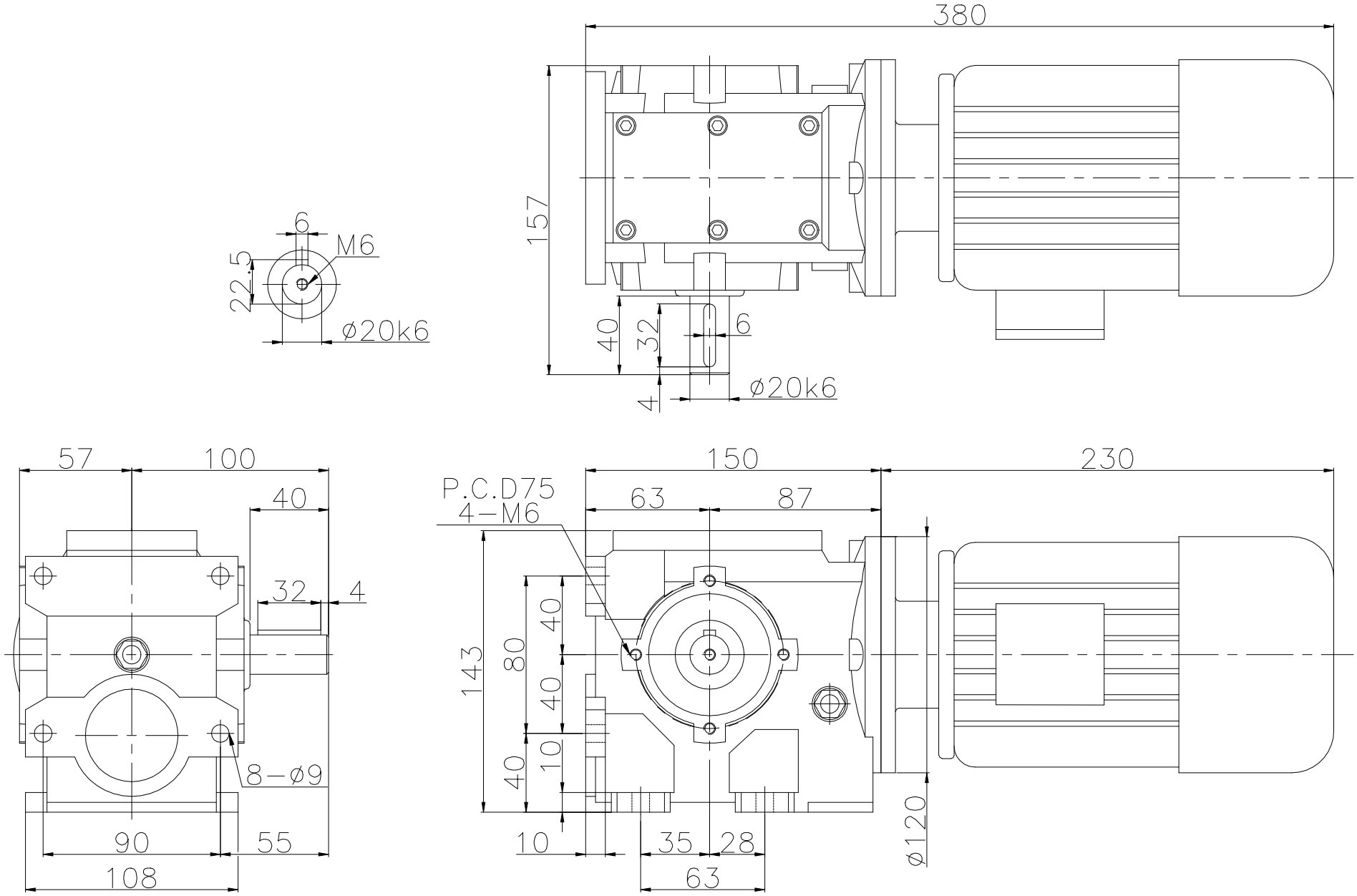


| 材 質 Metal | | | 客戶名 Client Name | | 日期 Date | 姓名 Name | 比例 Scale | 型 號 Type No. | S37 | 立翔機電工業有限公司<br>北機工業股份有限公司 |
|---|---|---|---|---|---|---|---|---|---|---|
| 修 正 Revision | 日 期Date | 說 明 Deacription | | 繪圖 Drawer | 2023/03/16 | 曾 盟 凱 | 2/5 | 圖 名 Drawing Name | 外型尺寸圖 | PEI GONG 北工牌 減速機、昇降器 各系列機種 |
| | | | | 設計 Designer | | | 投影 | | | <Web> http://www.li-xiang.com.tw<br><E-mail> li.xiang@msa.hinet.net |
| | | | | 審核 Check | | | | 圖 號 Drawing No. | S37-Y63M-A | TEL:03-2180188・FAX:03-2180288 |

F0-21 版本A