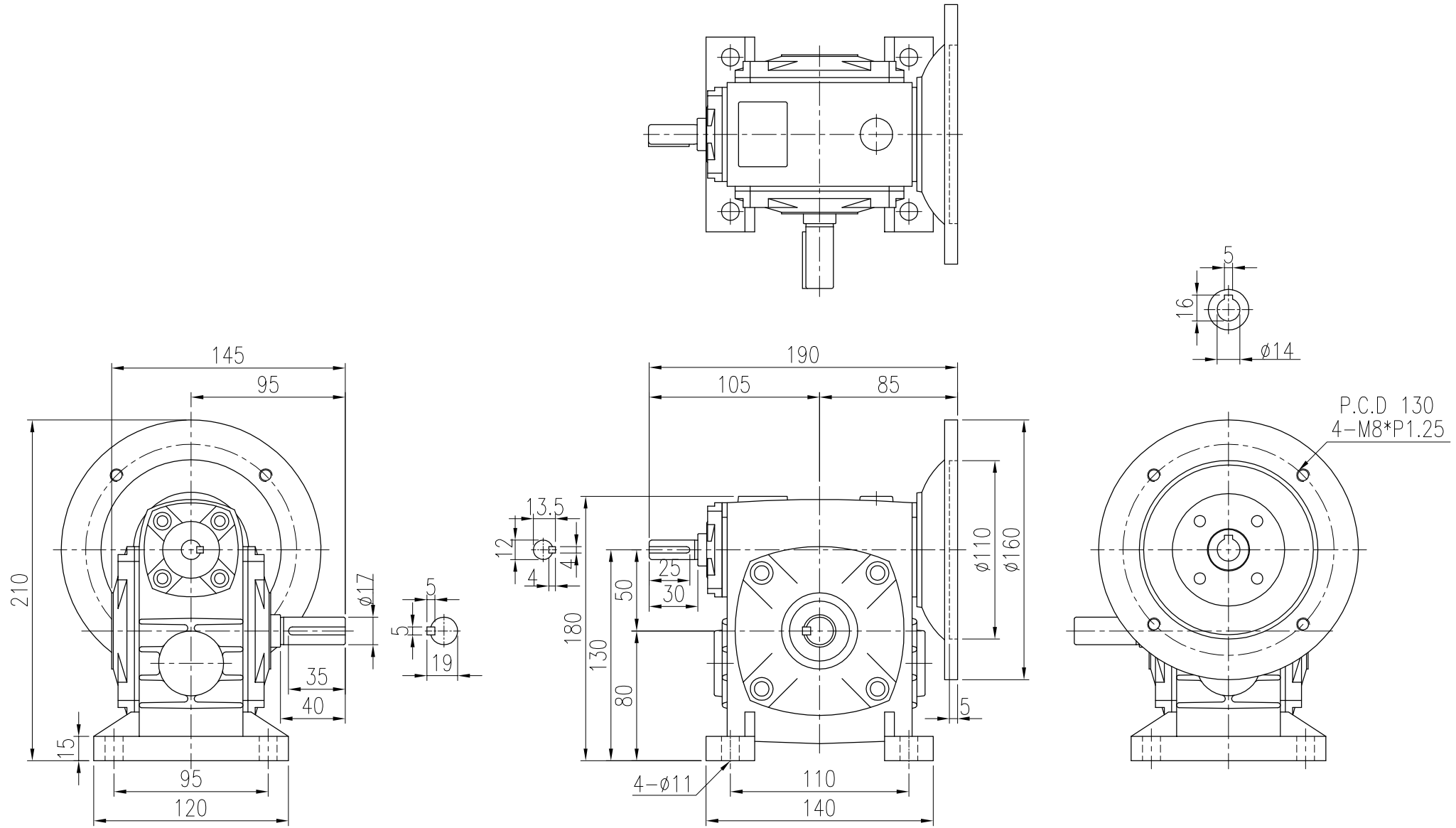

材質 Metal			客戶名稱 Client Name		日期 Date	姓名 Name	比例 Scale	型號 Type No.	WG050#
修正 Revision	日期 Date	說明 Deacription		繪圖 Drawd By	102/08/21	劉定遠	2/7	圖名 Drawing Name	外型尺寸圖
				設計 Designed By			投影		
				審核 Checked By	103/10/04	王琬琦		圖號 Drawing No.	PAELI05014

北機工業股份有限公司
PEI GEAR INDUSTRIAL CO., LTD.
台北縣新莊市龍安路332巷63號
NO.63 Lane 332 Long An Rd.,Hsin Chuan, Taipei Hsien, Taiwan, R.O.C
PEI GONG
TEL:(02)2203-5300~2 ,(02)2205-7279
FAX:(02)2205-5932