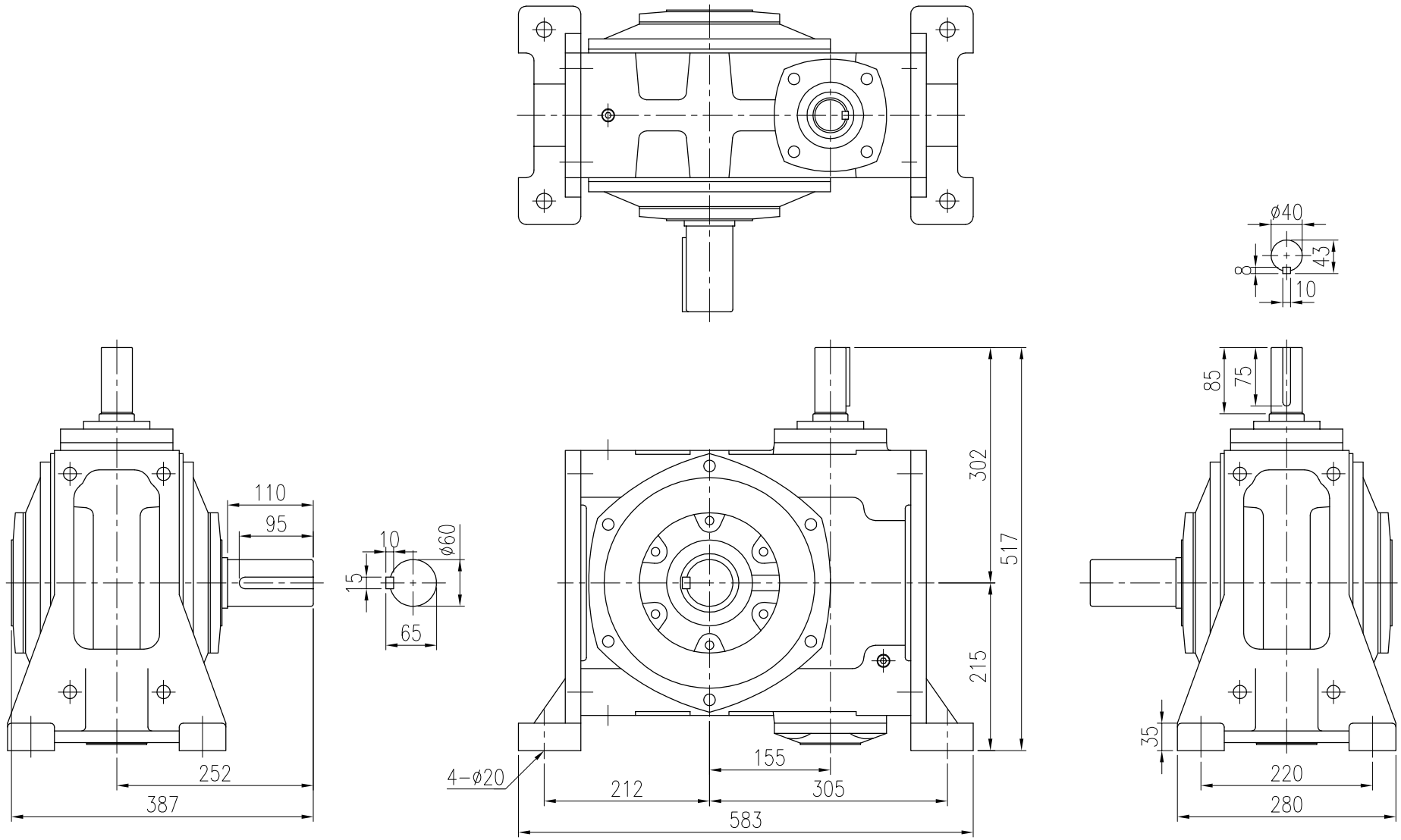

4				立翔機電工業有限公司 LI XIANG MACH. & ELEC. CO. LTD PEI GONG			f = drallfrei U Rz max 5 L Rz 1	a = 0.8	b = 1.6	c = 3.2	d = 6.3	e = 12.5
3												
2							型號Type No.	WG155#		客戶 Client	—	
1	—						圖 名 Drawing Name	外型尺寸圖 —				
版次	日期Date	設 計 變 更 內 容 Deacription		校修Revision	繪圖 Drawn	胡嘉戎	2025.05.22			比例Scale	單位Units	投影Project
原始圖號	—	材質 Metal	—	重量 weight —	核定 Approved			圖號Drawing No.	PLR155	2/15	mm	