型號: KAF47-AM90
馬力: 2HP
出力法蘭方向: A向

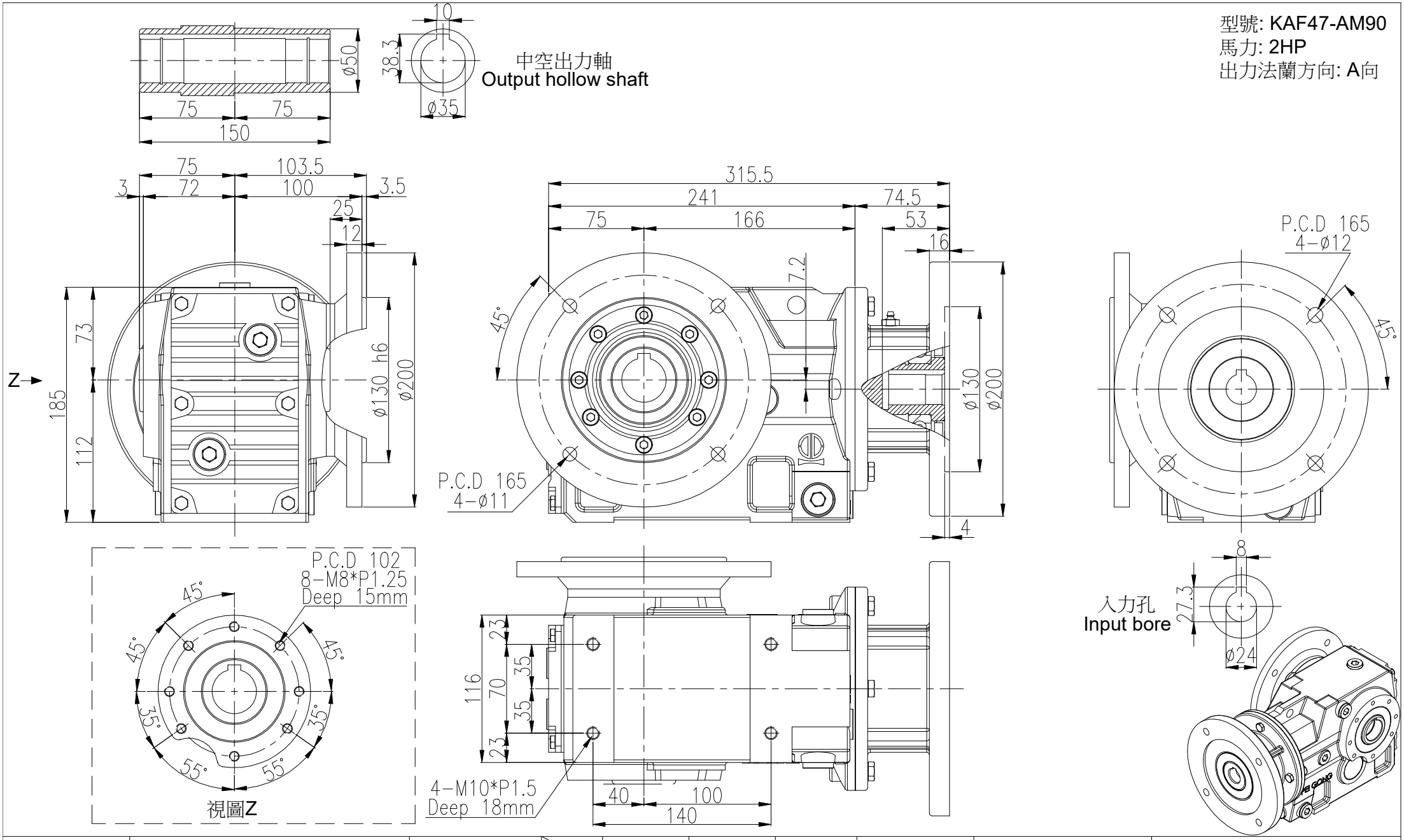

材質 Metal			客戶名 Client Name		日期 Date	姓名 Name	比例 Scale	型號 Type No.	K47#
修正 Revision	日期 Date	說明 Deacription		繪圖 Drawer	2020/03/13	陳宥穎	1/4	圖名 Drawing Name	外型尺寸圖
				設計 Designer			投影		
				審核 Check				圖號 Drawing No.	KAF47-AM90-A

立翔機電工業有限公司
北機工業股份有限公司
PEI GONG 北工牌 減速機、昇降器 各系列機種
<Web> http://www.li-xiang.com.tw
<E-mail> li.xiang@msa.hinet.net
TEL:03-2180188・FAX:03-2180288