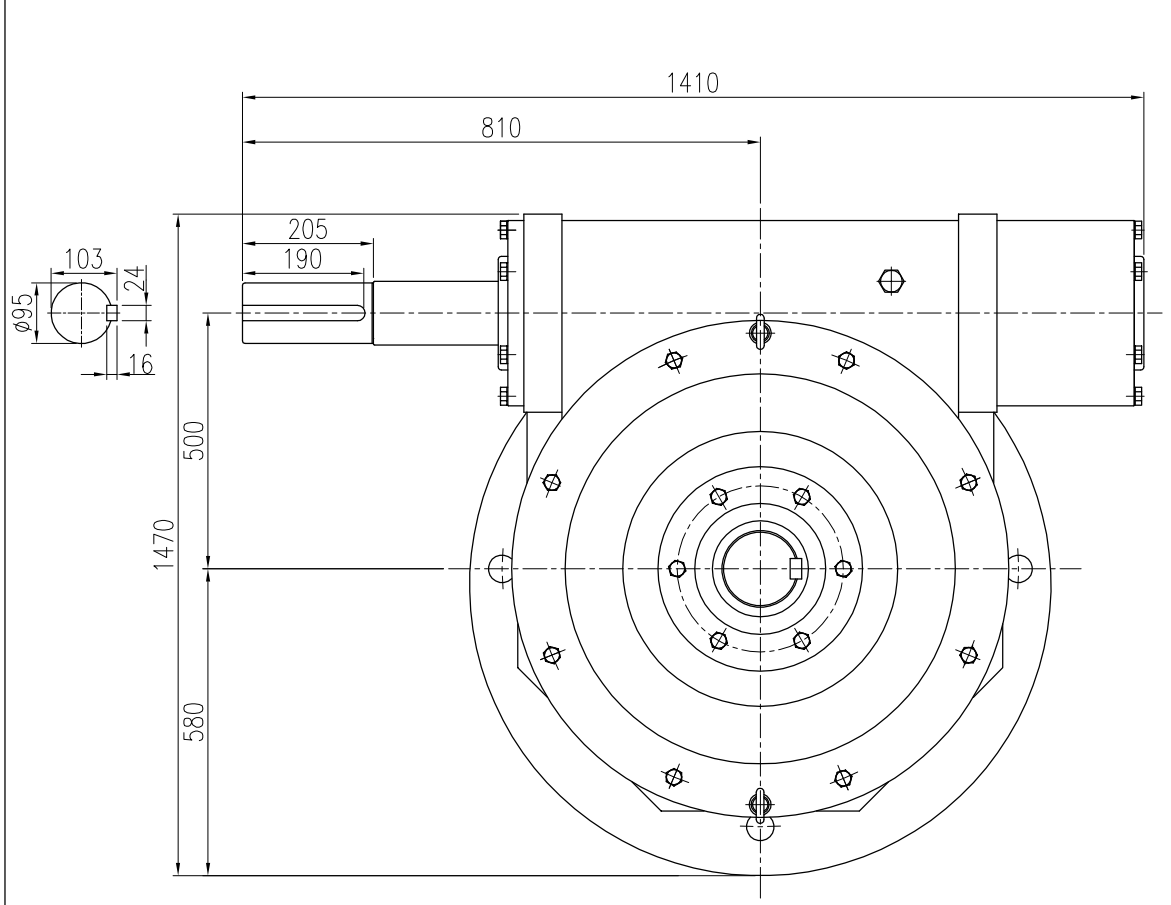

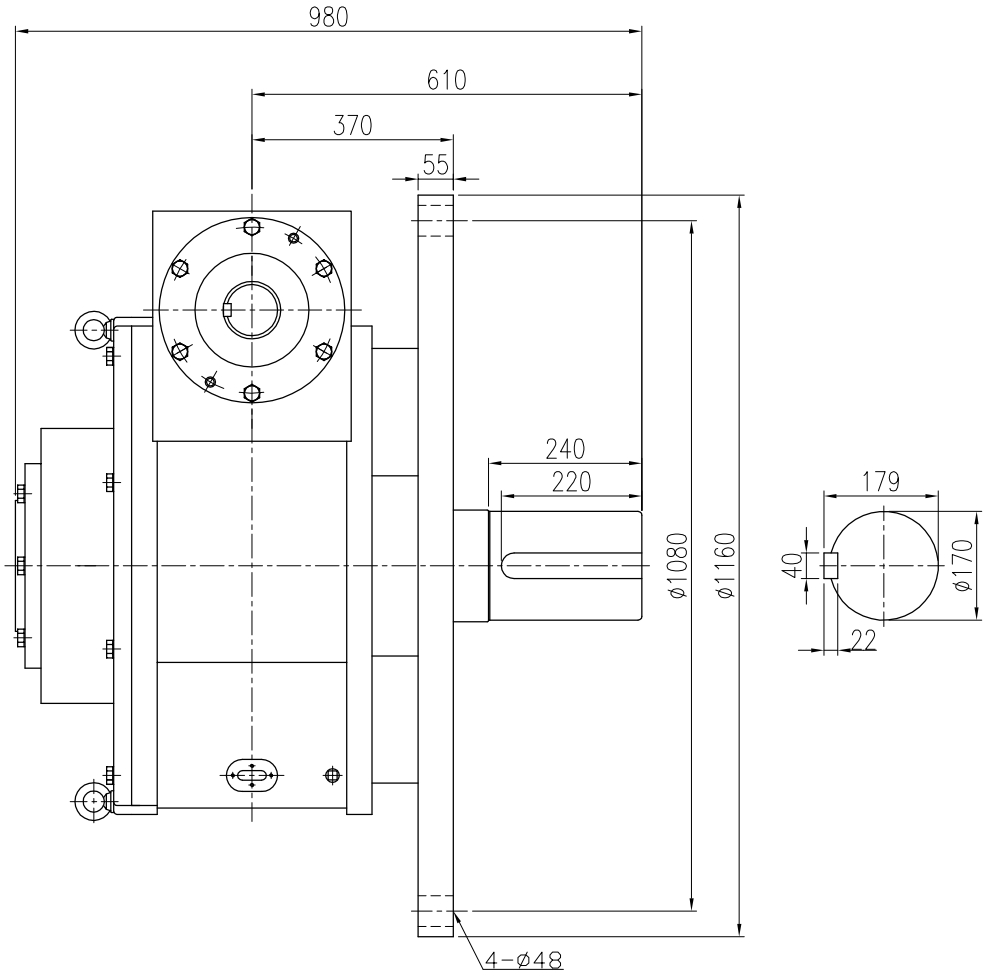

材 質 Metal			客戶名稱 Client Name		日期 Date	姓名 Name	比例 Scale	型 號 Type No.	WG500#
修 正 Revision	日 期 Date	說 明 Deacription		繪圖 Drawd By	93/01/13	胡 嘉 戎	1/10	圖 名 Drawing Name	外型尺寸圖
				設計 Designed By			投影		
				審核 Checked By				圖 號 Drawing No.	PVBL500

立翔機電工業有限公司
LI XIANG MACH. & ELEC. CO., LTD.
桃園縣八德市後庄街33巷1號
No.1, Lane 33, Hou Juarge ST., Bade City, Taoyuan Hsien, Taiwan, R.O.C (原北機)
PEI GONG 北工牌
TEL: (03) 218-0188
FAX: (03) 218-0288