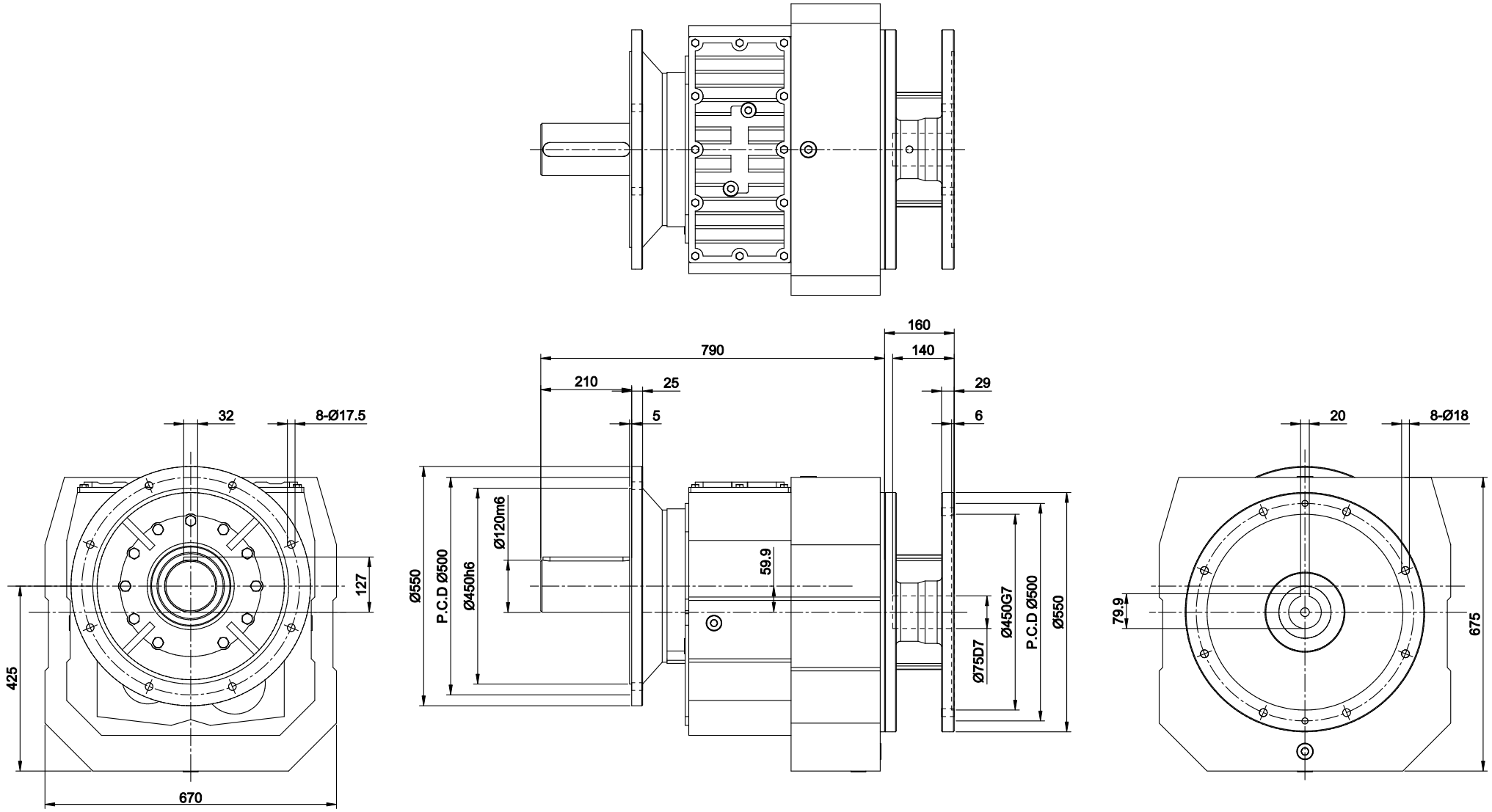

4				立翔機電工業有限公司 PEI GONG LI XIANG MACH & ELEC CO. LTD			f drallfrei U Rz max 5 L Rz 1	a 0.8	b 1.6	c 3.2	d 6.3	e 12.5
3												
2							型號Type No.	RF167#		客戶 Client	——	
1	**.**.**						圖名 Drawing Name	外型尺寸圖				
版次	日期Date	設計變更內容 Deacription	校修Revision	繪圖 Drawn	曾盟凱	2026.04.23				比例Scale	單位Units	投影Project
原始圖號	——	材質 Metal	——	核定 Approved	陳宥穎	2026.04.23	圖號Drawing No.	RF167-AM280-OF550		1/13	mm	