Model:PGVD45
Power:3HP(2.2KW)、5HP(3.7KW)
Ratio:4~30

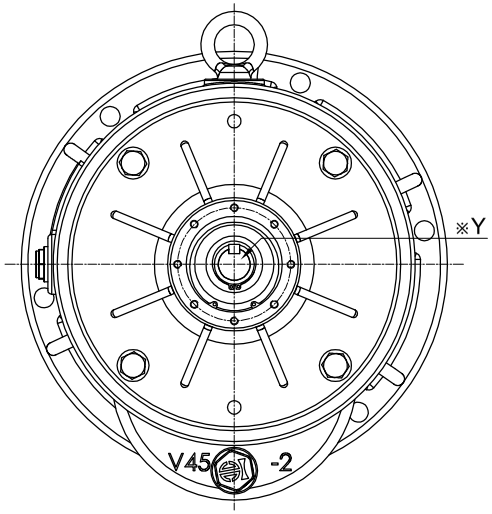

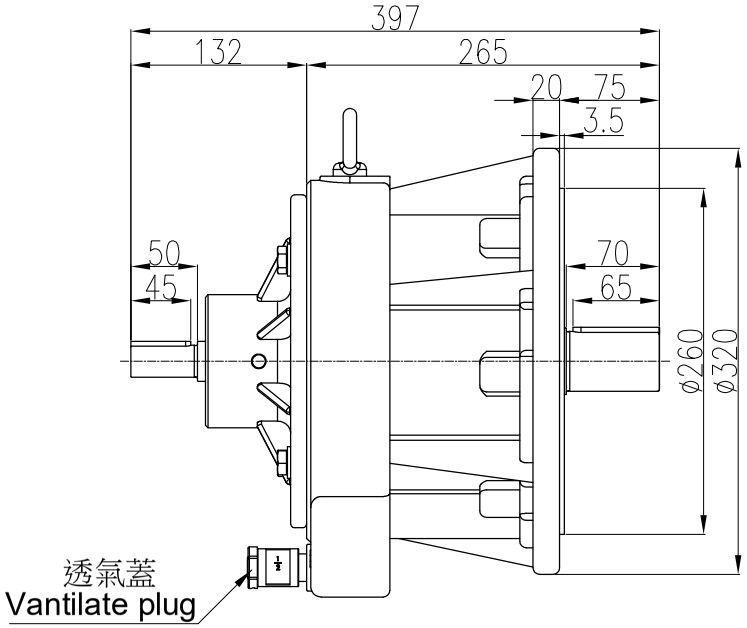

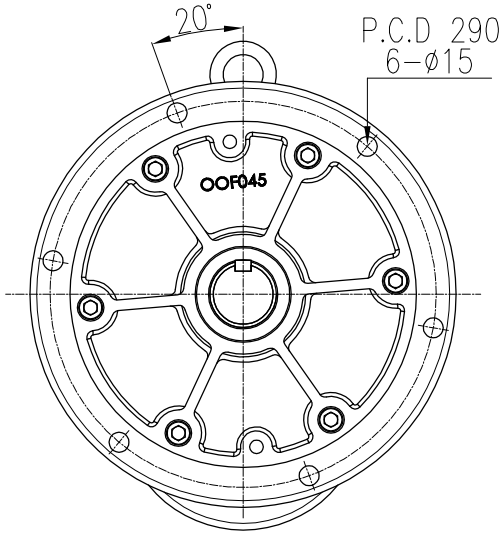

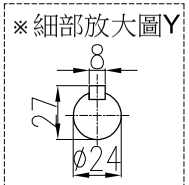

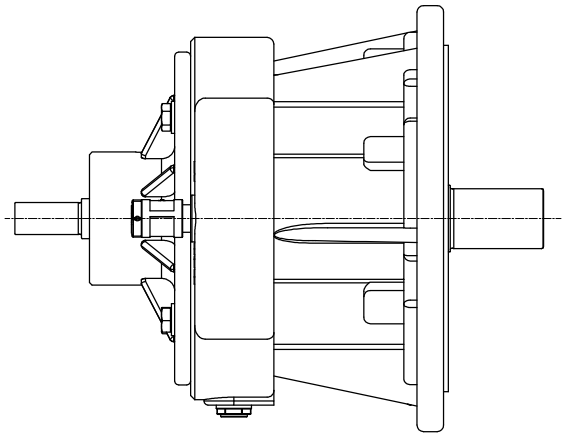

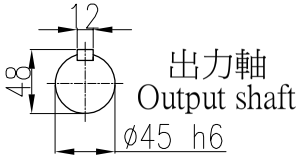

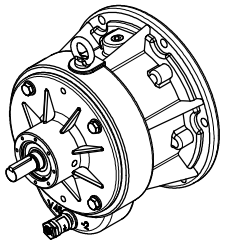

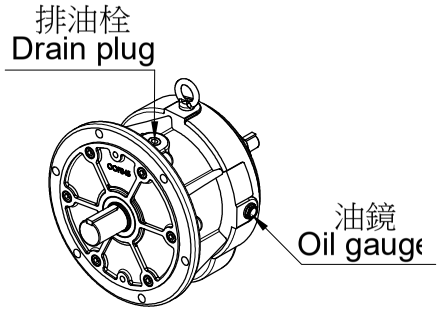

材質 Metal			客戶名 Client Name		日期 Date	姓名 Name	比例 Scale	型號 Type No.	PGVE-045#	立翔機電工業有限公司 北機工業股份有限公司
修正 Revision	日期 Date	說明 Deacription		繪圖 Drawer	2023/03/13	陳宥穎	○ 1/6	圖名 Drawing Name	大齒輪減速機 外型尺寸圖	PEI GONG 北工牌 減速機、昇降器各系列機種
				設計 Designer			投影			<Web> http://www.li-xiang.com.tw <E-mail> li.xiang@msa.hinet.net
				審核 Check				圖號 Drawing No.	PGVD45-4S~30S	TEL:03-2180188・FAX:03-218028

F0-21 版本A