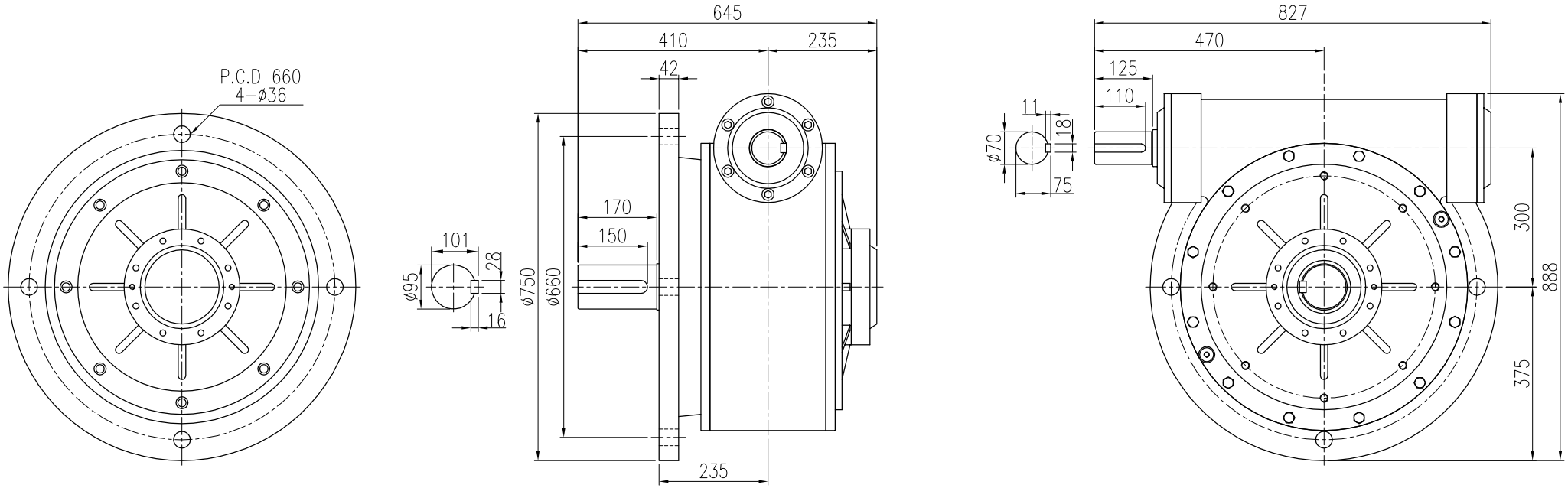

材 質 Metal			客戶名 Client Name		日期 Date	姓名 Name	比例 Scale	型 號 Type No.	WG300#	立翔機電工業有限公司 北機工業股份有限公司
修 正 Revision	日 期Date	說 明 Deacription		繪圖 Drawer	2012/06/05	胡 嘉 戎	○ 1/11	圖 名 Drawing Name	外型尺寸圖	PEI GONG 北工牌 減速機、昇降器 各系列機種
				設計 Designer			投影			<Web> http://www.li-xiang.com.tw <E-mail> li.xiang@msa.hinet.net
				審核 Check				圖 號 Drawing No.	PVAL300	TEL:03-2180188・FAX:03-2180288

F0-21 版本A