Model:PGV30
Power:1HP4P
(750Wx4P)
Ratio:4~30
Direction:V1

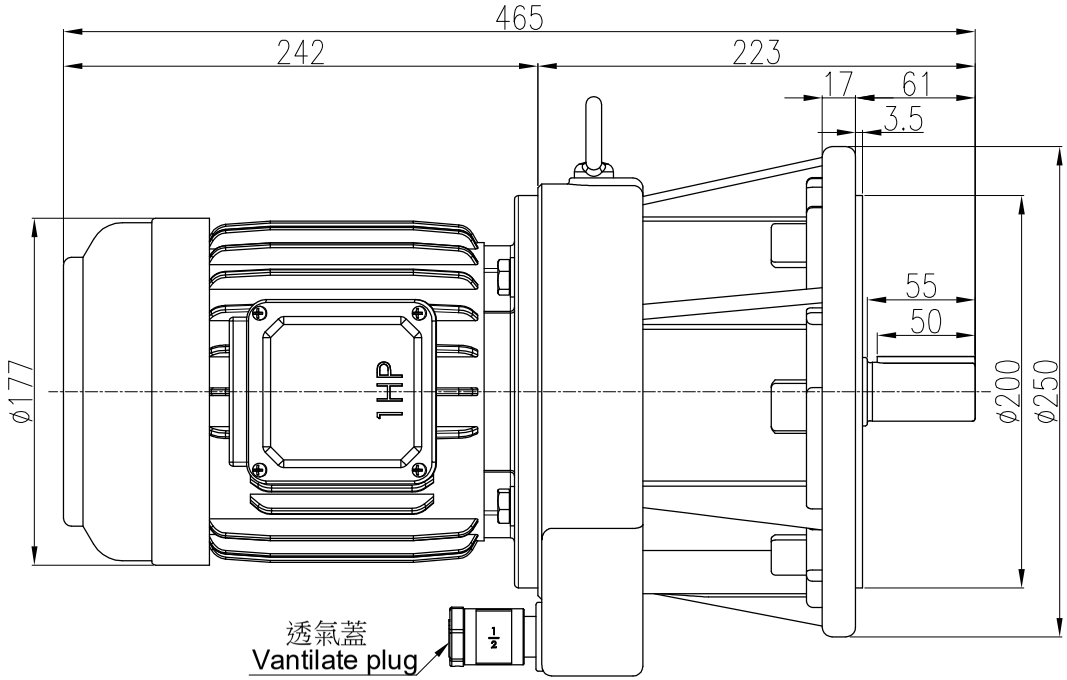

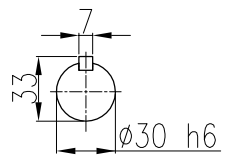

出力軸
Output shaft

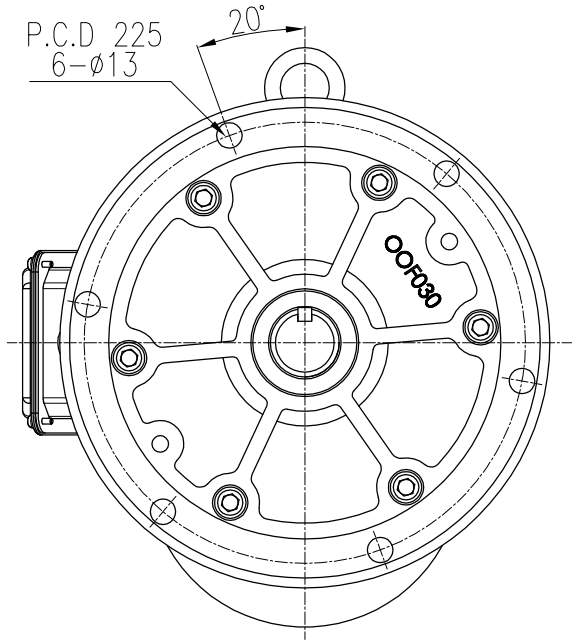

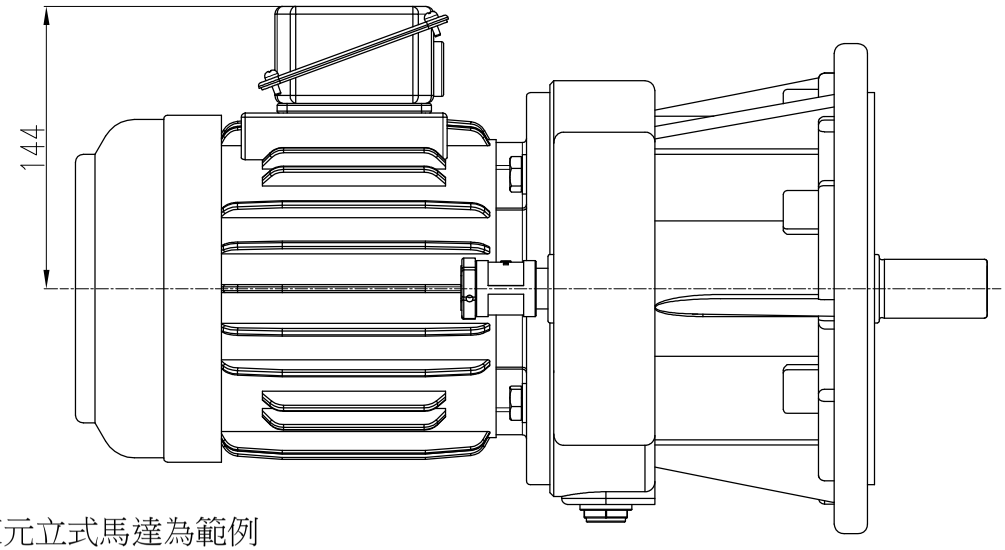

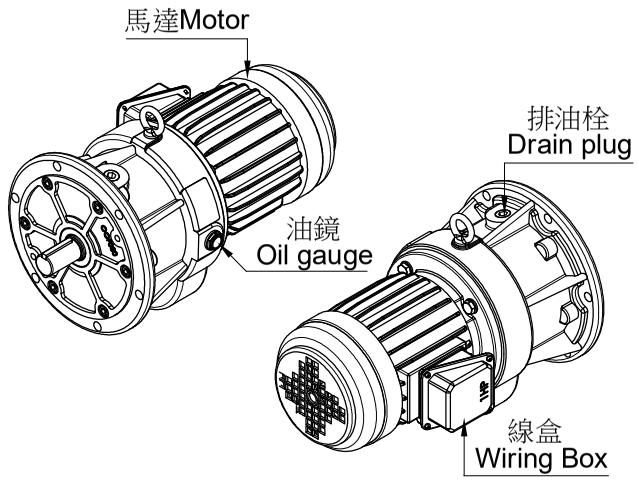

註:圖中馬達以東元立式馬達為範例

材質 Metal	-		客戶名 Client Name		日期 Date	姓名 Name	比例 Scale	型號 Type No.	PGVE-030#
修正 Revision	日期 Date	說明 Deacription		繪圖 Drawer	2023/03/02	陳宥穎	1/4	圖名 Drawing Name	大齒輪減速機 外型尺寸圖
				設計 Designer			投影		
				審核 Check				圖號 Drawing No.	PGV30-750-4S~30S-V1

PEI GONG 北工牌 減速機、昇降器 各系列機種
立翔機電工業有限公司
北機工業股份有限公司
<Web> http://www.li-xiang.com.tw
<E-mail> li.xiang@msa.hinet.net
TEL:03-2180188・FAX:03-218028