Model:PGEF25
Power:1/2HP4P(400Wx4P)
Ratio:4~30

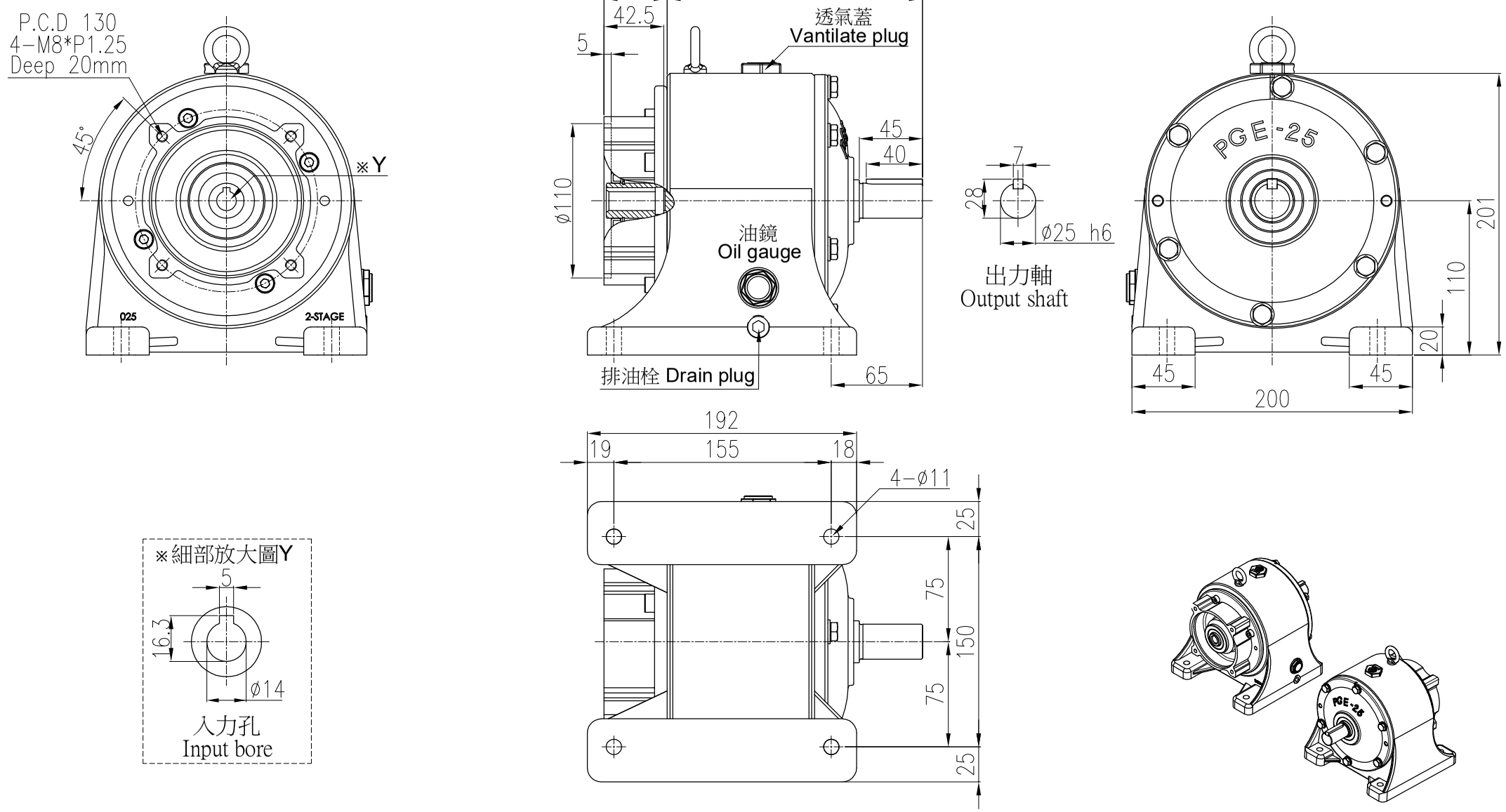

材質 Metal	-		客戶名 Client Name		日期 Date	姓名 Name	比例 Scale	型號 Type No.	PGVE-025#	
修正 Revision	日期 Date	說明 Deacription		繪圖 Drawer	2023/03/01	陳宥穎	1/4	圖名 Drawing Name	大齒輪減速機 外型尺寸圖	立翔機電工業有限公司 北機工業股份有限公司
				設計 Designer			投影			PEI GONG 北工牌 減速機、昇降器 各系列機種
				審核 Check				圖號 Drawing No.	PGEF25-400-4S~30S	<Web> http://www.li-xiang.com.tw <E-mail> li.xiang@msa.hinet.net TEL:03-2180188・FAX:03-2180288

F0-21 版本A3