Model:GVM22
Power:1/4HP4P(200Wx4P)
Ratio:5~250

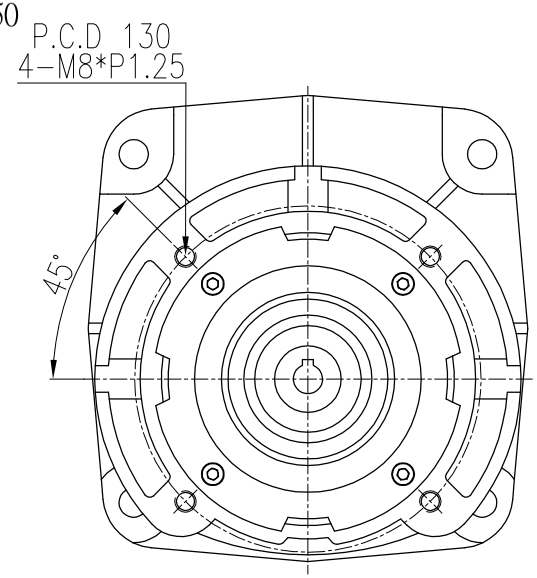

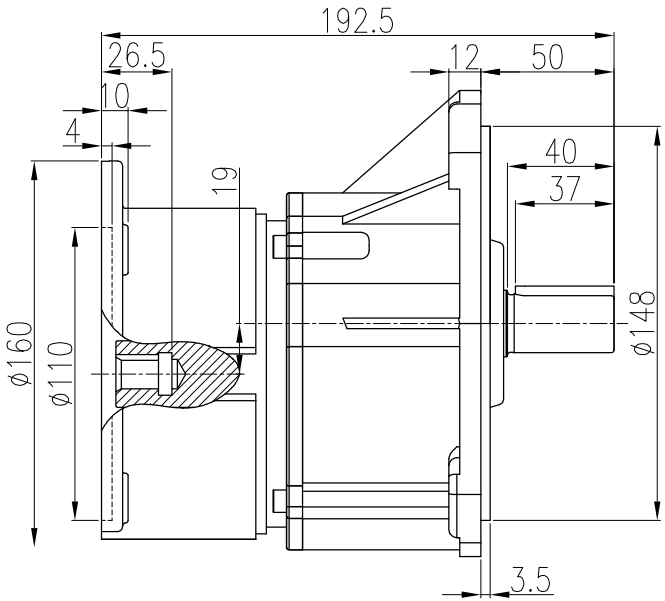

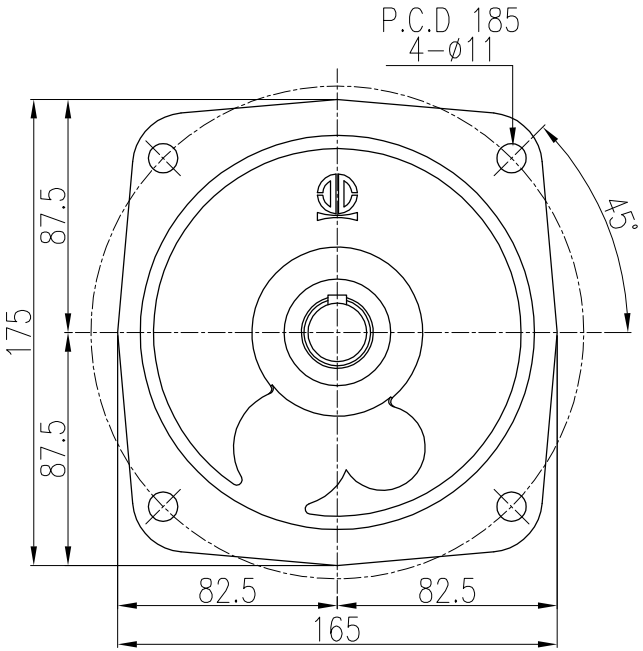

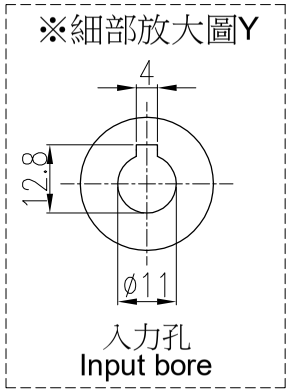

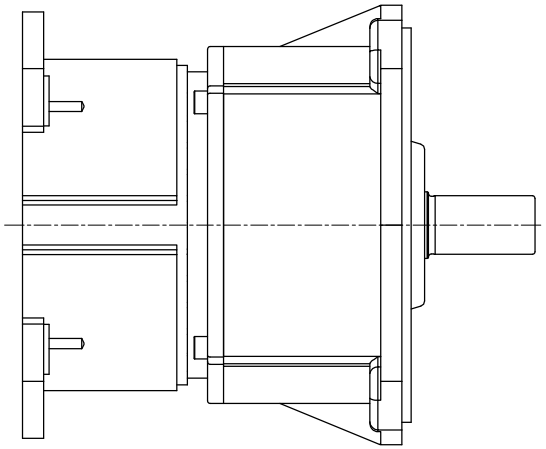

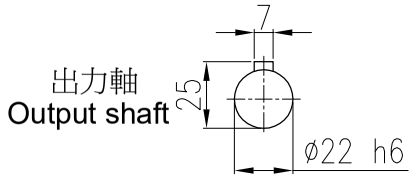

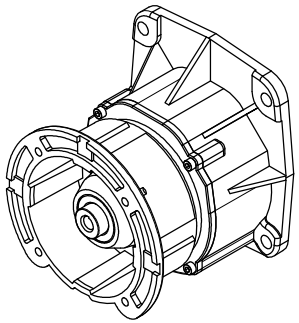

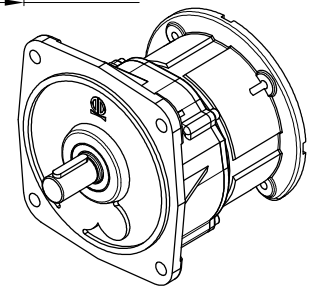

材 質 Metal			客戶名 Client Name		日期 Date	姓名 Name	比例 Scale	型 號 Type No.	SG022#
修 正 Revision	日 期Date	說 明 Deacription		繪圖 Drawer	2023/03/28	陳 宥 穎	1/3	圖 名 Drawing Name	小齒輪減速機 外型尺寸圖
				設計 Designer			投影		
				審核 Check				圖 號 Drawing No.	GVM22-200-5S~250S

PEI GONG 北工牌 減速機、昇降器 各系列機種
立翔機電工業有限公司
北機工業股份有限公司
<Web> http://www.li-xiang.com.tw
<E-mail> li.xiang@msa.hinet.net
TEL:03-2180188・FAX:03-2180288