Model:GV22-B Direction:V1
Power:1/8HP4P(100Wx4P)+brake DC90V Wird inlet direction:LD
Ratio:5~250

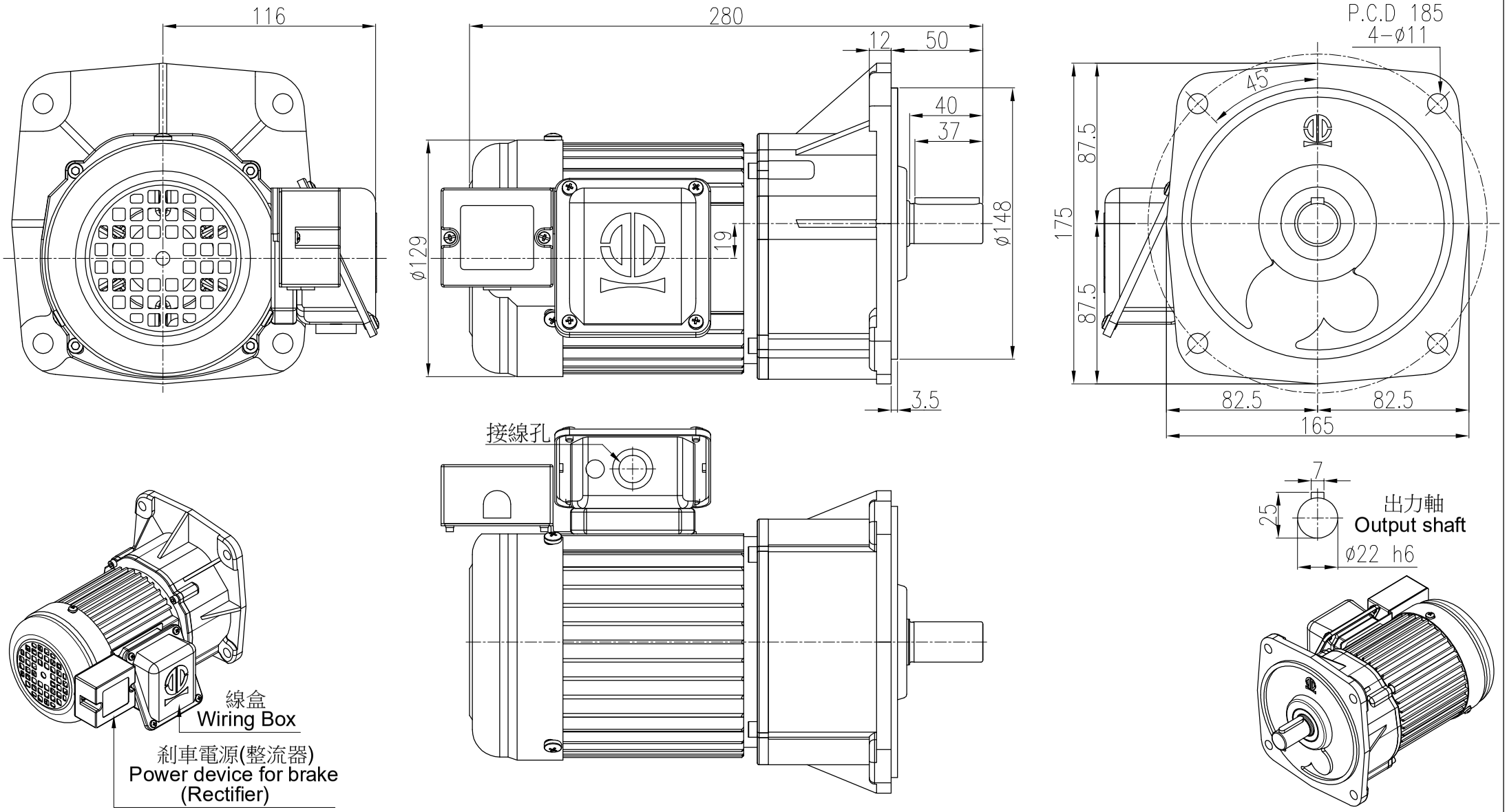


| 材質 Metal | | | 客戶名 Client Name | | 日期 Date | 姓名 Name | 比例 Scale | 型號 Type No. | SG022# | 立翔機電工業有限公司<br>北機工業股份有限公司 |
|---|---|---|---|---|---|---|---|---|---|---|
| 修正 Revision | 日期 Date | 說明 Deacription | | 繪圖 Drawer | 2023/03/28 | 陳宥穎 | ○ 1/3 | 圖名 Drawing Name | 小齒輪減速機附剎車型<br>外型尺寸圖 | PEI GONG 北工牌 減速機、昇降器各系列機種 |
| | | | | 設計 Designer | | | 投影 | | | <Web> http://www.li-xiang.com.tw<br><E-mail> li.xiang@msa.hinet.net |
| | | | | 審核 Check | | | | 圖號 Drawing No. | GV22-100-5S~250S-B-V1LD | TEL:03-2180188・FAX:03-218028 |

F0-21 版本A