機型: GV28-400-5S~120S　線盒方向: V1

馬力: 0.5HP4P(400Wx4P)　線孔方向: LD

減速比: 1/5~1/120

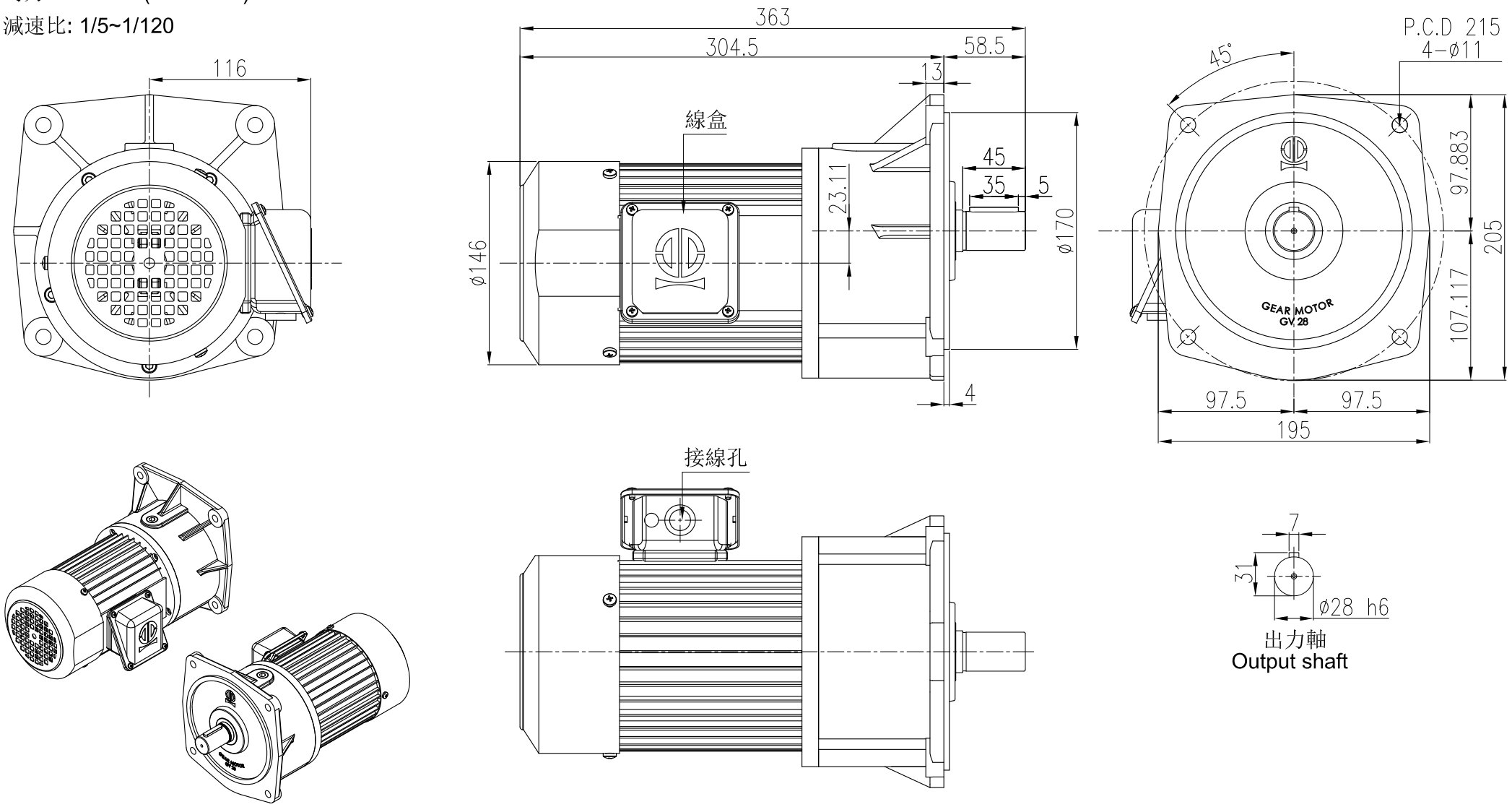

4				立翔機電工業有限公司 LI XIANG MACH. & ELEC. CO. LTD PEI GONG			drallfrei U Rz max 5 L Rz 1	a 0.8	b 1.6	c 3.2	d 6.3	e 12.5	
3							型號Type No.	GH28#		客戶 Client	-		
2							圖名 Drawing Name	小齒輪減速機 外型尺寸圖					
1	**.**.**												
版次	日期Date	設計變更內容 Deacription	校修Revision	繪圖 Drawn	陳宥穎	2026.03.16				比例Scale	單位Units	投影Project	
原始圖號	–	材質 Metal	--	核定 Approved	曾盟凱	2026.03.16	圖號Drawing No.	GV28-400-5S~120S-V1LD		1/4	mm		