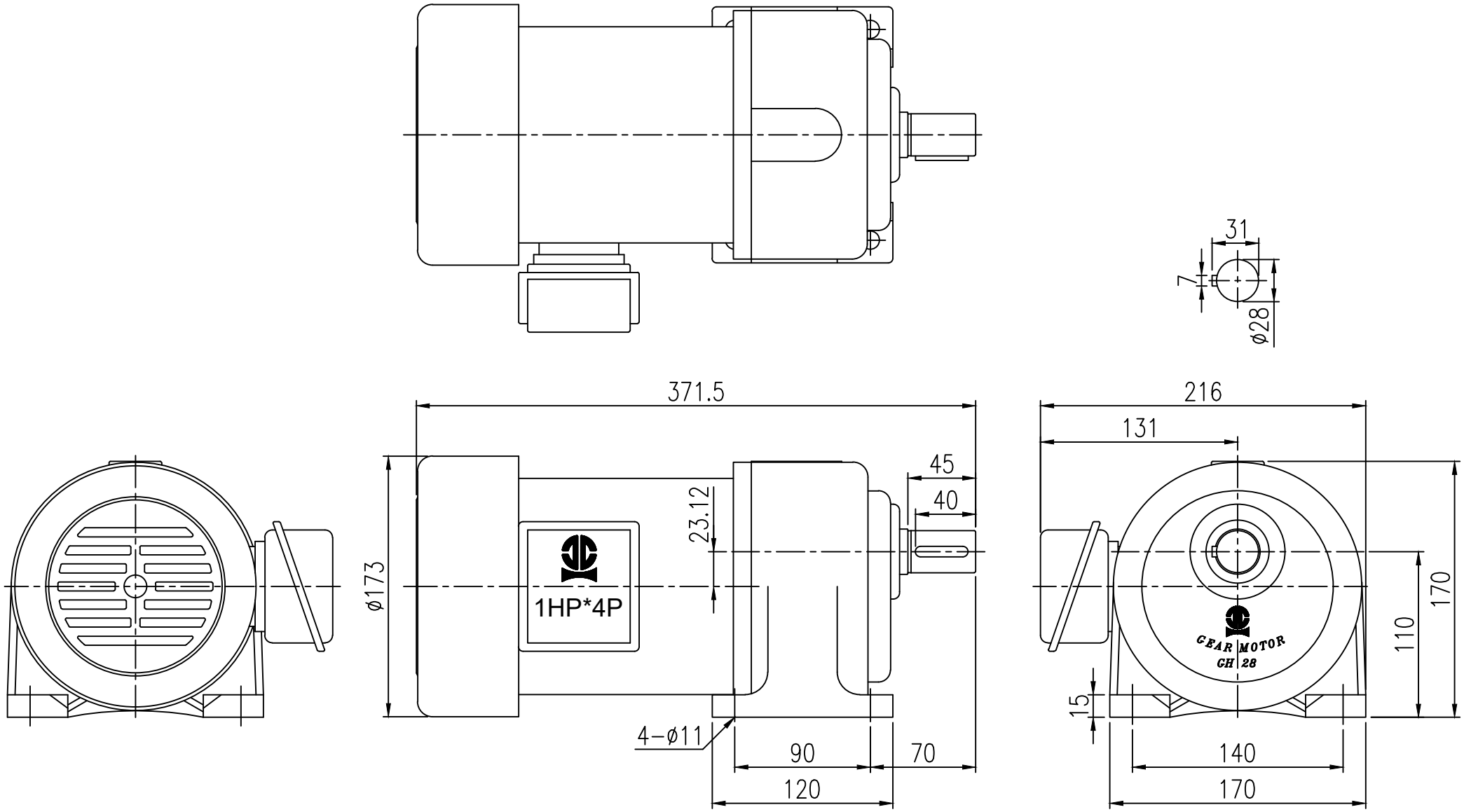


| | | | | | | | | | |
|---|---|---|---|---|---|---|---|---|---|
| 材 質Metal | | | 客戶名Client Name | | 日期Date | 姓名Name | 比例Scale | 型 號Type No. | SG028# |
| 修 正Revision | 日 期Date | 說 明Deacription | | 繪圖 Drawer | 2009/03/24 | 胡 嘉 戎 | 5/19 | 圖 名 Drawing Name | 外型尺寸圖 |
| | | | | 設計 Designer | | | 投影 | | |
| | | | | 審核 Check | | | | 圖 號Drawing No. | GH028-750W |


PEI GONG 北工牌 減速機、昇降器各系列機種
立翔機電工業有限公司
北機工業股份有限公司
<Web> http://www.li-xiang.com.tw
<E-mail> li.xiang@msa.hinet.net
TEL:03-2180188 FAX:03-2180288