機型: GH40-1500-40S~100S　線盒方向: V1
馬力: 2HP4P(1500Wx4P)　線孔方向: LD

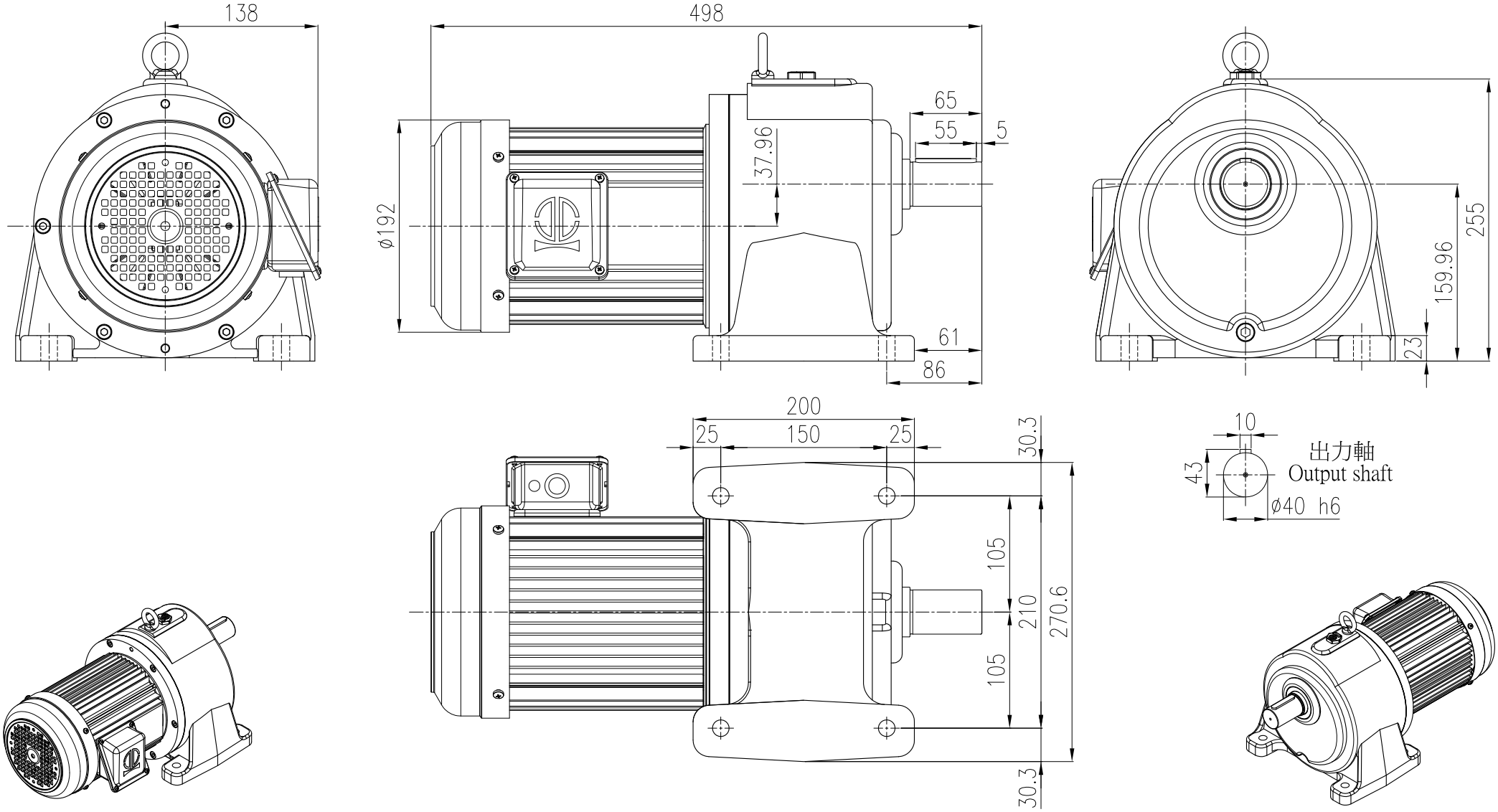

4				立翔機電工業有限公司 LI XIANG MACH. & ELEC. CO. LTD PEI GONG			f = drallfrei U Rz max 5 L Rz 1	a = 0.8	b = 1.6	c = 3.2	d = 6.3	e = 12.5	
3							型號Type No.	SG040#		客戶 Client	-		
2							圖名 Drawing Name	小齒輪減速機 外型尺寸圖					
1	**.**.**												
版次	日期Date	設計變更內容 Deacription	校修Revision	繪圖 Drawn	陳宥穎	2025.10.20				比例Scale	單位Units	投影Project	
原始圖號	–	材質 Metal	--	核定 Approved			圖號Drawing No.	GH40-1500-40S~100S-V1LD		1/5	mm		