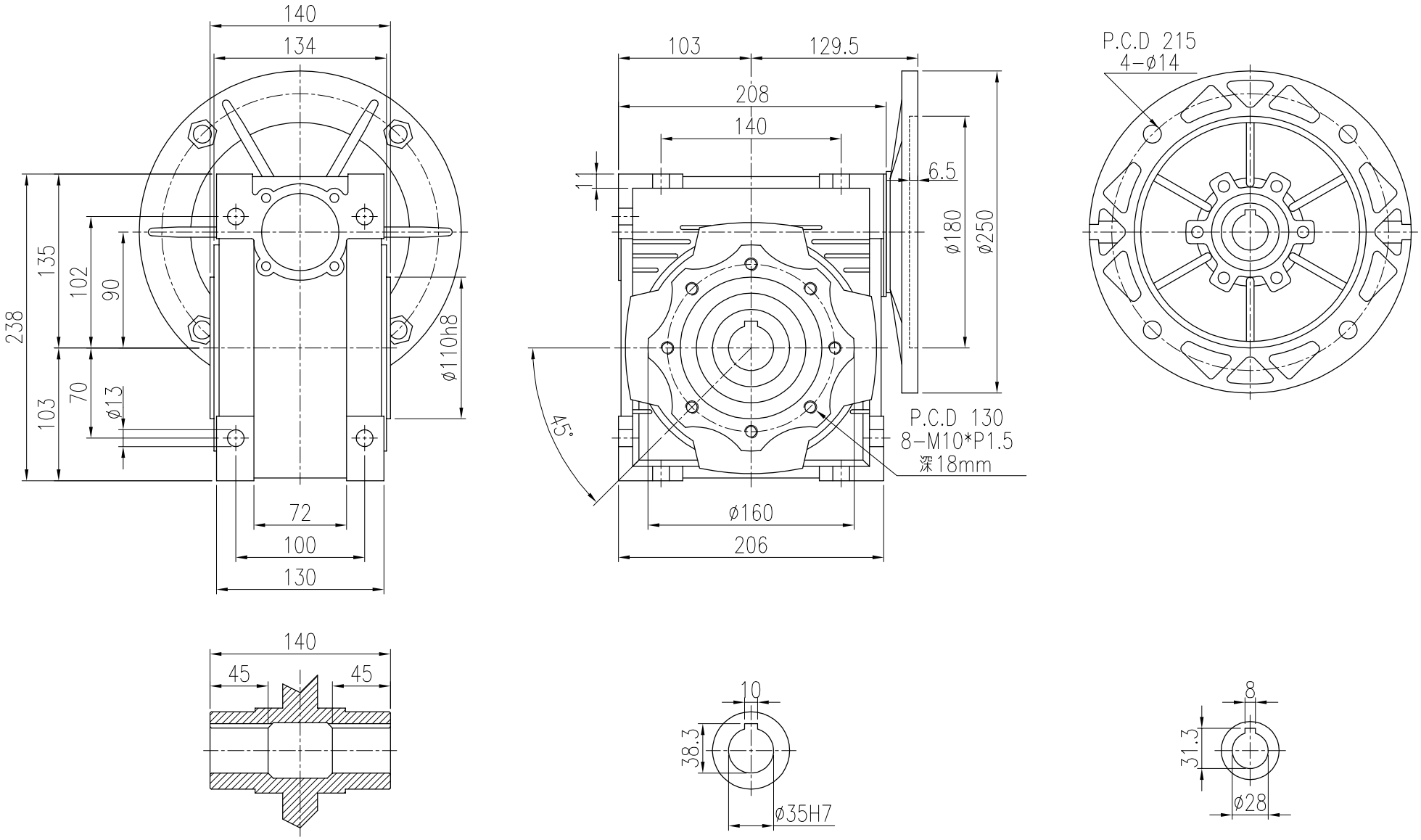

材 質 Metal			客戶名 Client Name		日期 Date	姓名 Name	比例 Scale	型 號 Type No.	PN090#	
修 正 Revision	日 期 Date	說 明 Deacription		繪圖 Drawer	2015/09/22	胡 嘉 戎	2/9	圖 名 Drawing Name	外型尺寸圖 100/112B5	立翔機電工業有限公司 北機工業股份有限公司
				設計 Designer			投影			PEI GONG 北工牌 減速機、昇降器各系列機種
				審核 Check				圖 號 Drawing No.	PNMRV090-100B5	<Web> http://www.li-xiang.com.tw <E-mail> li.xiang@msa.hinet.net TEL:03-2180188・FAX:03-2180288

F0-21 版本A