Model:PNMRV90-90B14-VS
Power:2HP4P(1500Wx4P)(90B14 Flange)
Ratio:7.5~80

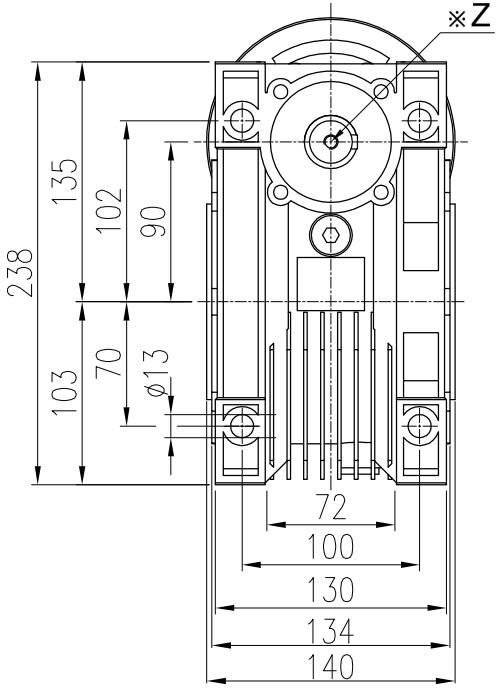

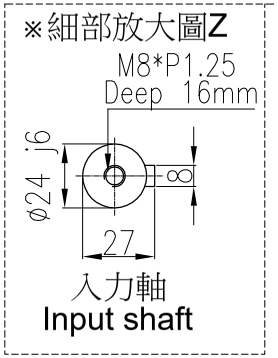

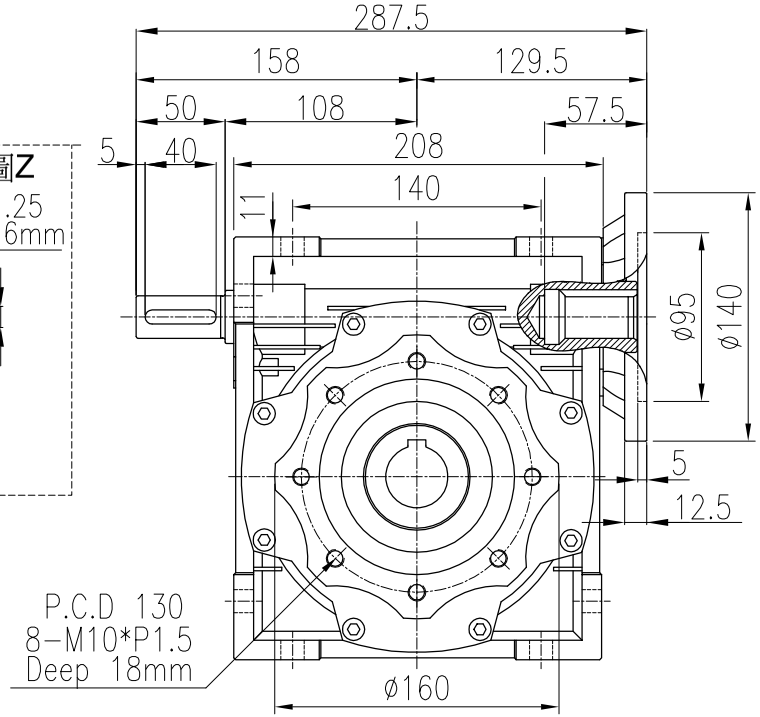

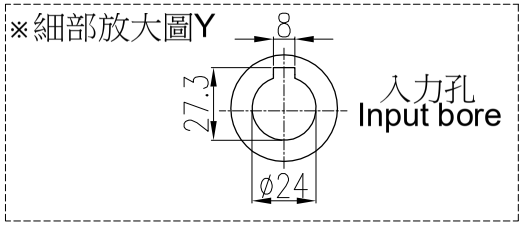

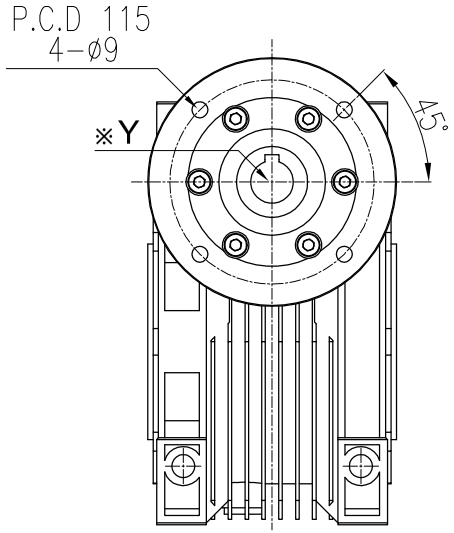

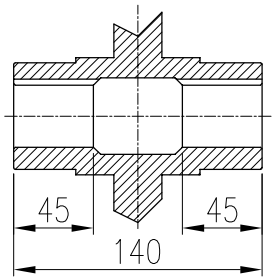

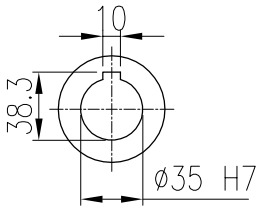

中空出力軸 Output hollow shaft

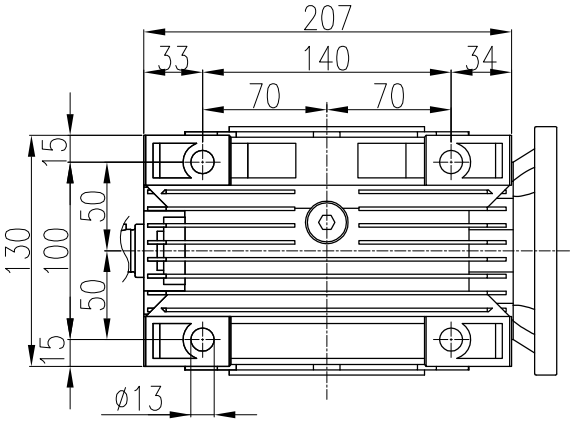

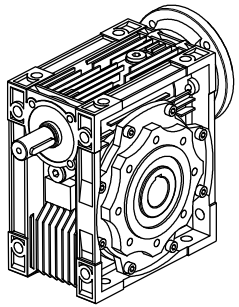

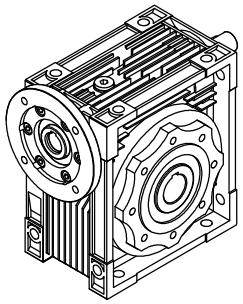

材 質 Metal	-		客戶名 Client Name		日期 Date	姓名 Name	比例 Scale	型 號 Type No.	PN-090#
修 正 Revision	日 期 Date	說 明 Deacription		繪圖 Drawer	2023/04/20	陳 宥 穎	2/9	圖 名 Drawing Name	PN鋁框蝸輪減速機 外型尺寸圖
				設計 Designer			投影		
				審核 Check				圖 號 Drawing No.	PNMRV090-90B14-VS

PEI GONG 北工牌 減速機、昇降器 各系列機種
立翔機電工業有限公司
北機工業股份有限公司
<Web> http://www.li-xiang.com.tw
<E-mail> li.xiang@msa.hinet.net
TEL:03-2180188・FAX:03-2180288