Model:PNMR75-100B5-VS
Power:3HP4P(2200Wx4P)(100B5 Flange)
Ratio:7.5~50

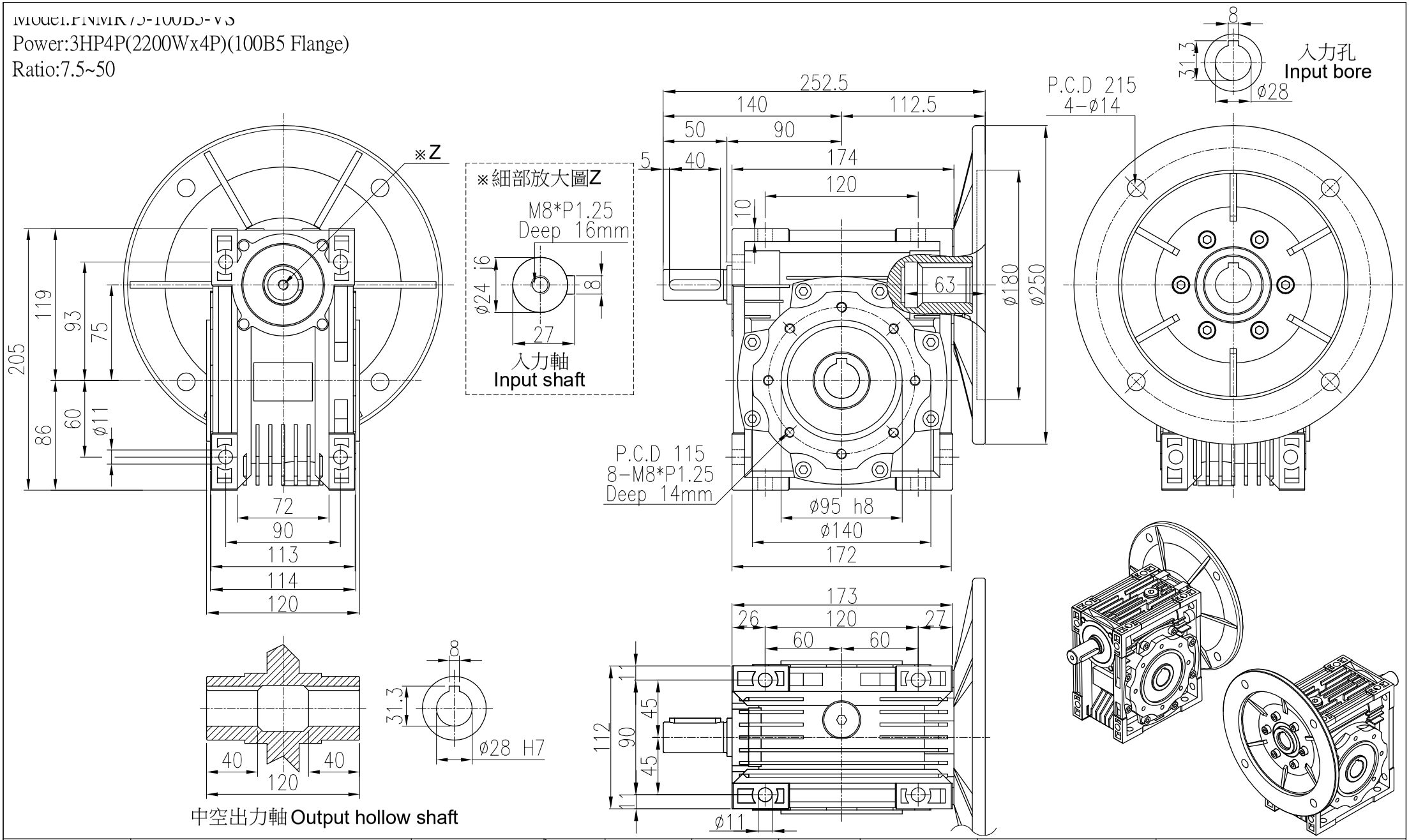

材 質Metal			客戶名 Client Name		日期Date	姓名 Name	比例 Scale	型 號 Type No.	PN-075#	立翔機電工業有限公司 北機工業股份有限公司
修 正 Revision	日 期Date	說 明 Deacription		繪圖 Drawer	2023/04/19	陳 宥 穎	1/4	圖 名 Drawing Name	PN鋁框蝸輪減速機 外型尺寸圖	PEI GONG 北工牌 減速機、昇降器 各系列機種
				設計 Designer			投影			<Web> http://www.li-xiang.com.tw <E-mail> li.xiang@msa.hinet.net
				審核 Check				圖 號 Drawing No.	PNMRV075-100B5-VS	TEL:03-2180188・FAX:03-2180288

F0-21 版本A