Model:PNMRV40-71B5-VS
Power:0.5HP4P(400Wx4P)(71B5 Flange)
Ratio:7.5~50

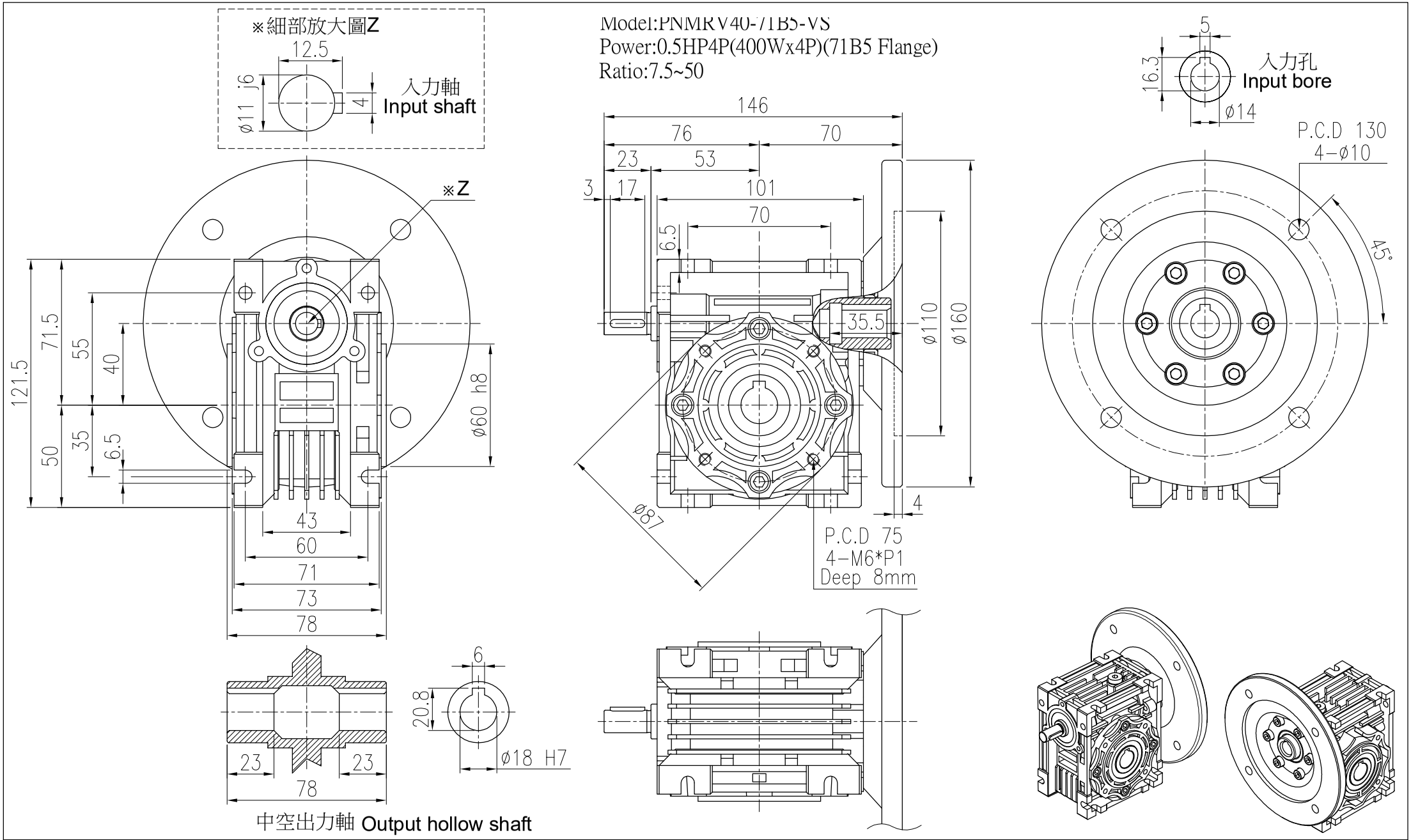


| 材質 Metal | | | 客戶名 Client Name | | 日期 Date | 姓名 Name | 比例 Scale | 型號 Type No. | PN040# | 立翔機電工業有限公司<br>北機工業股份有限公司 |
|---|---|---|---|---|---|---|---|---|---|---|
| 修正 Revision | 日期 Date | 說明 Deacription | | 繪圖 Drawer | 2023/04/11 | 陳宥穎 | 2/5 | 圖名 Drawing Name | PN鋁框蝸輪減速機<br>外型尺寸圖 | PEI GONG 北工牌 減速機、昇降器 各系列機種 |
| | | | | 設計 Designer | | | 投影 | | | <Web> http://www.li-xiang.com.tw<br><E-mail> li.xiang@msa.hinet.net |
| | | | | 審核 Check | | | | 圖號 Drawing No. | PNMRV040-71B5-VS | TEL:03-2180188・FAX:03-218028 |

F0-21 版本A