Model:PNRV150
Power:3HP4P(2200Wx4P)~15HP4P(11000Wx4P)
Ratio:7.5~100

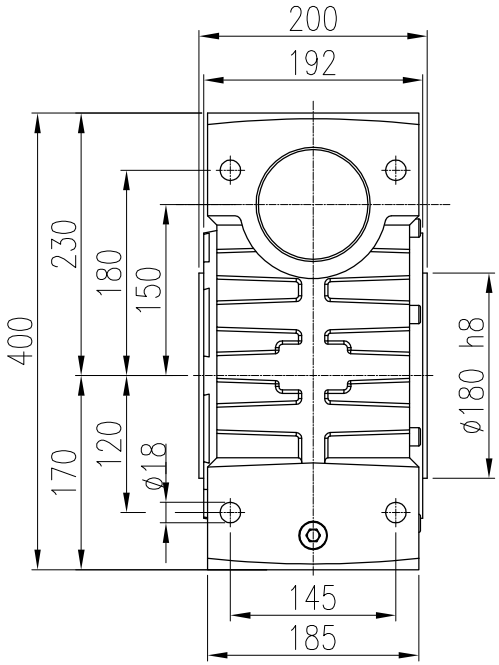

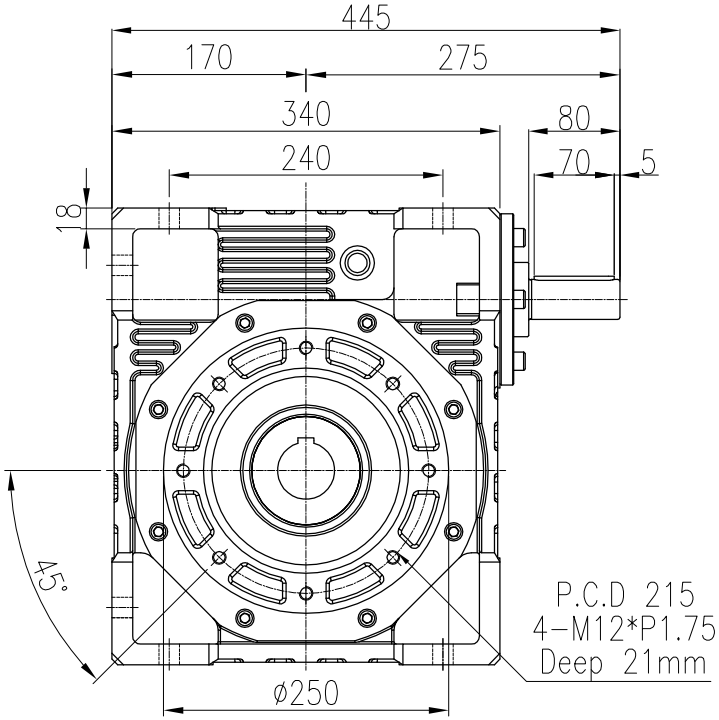

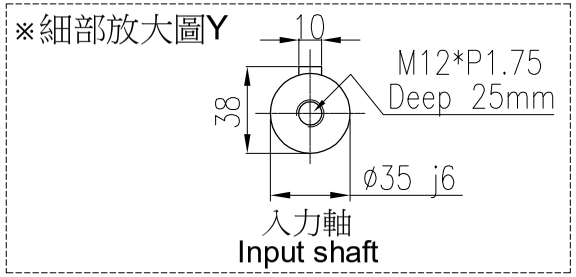

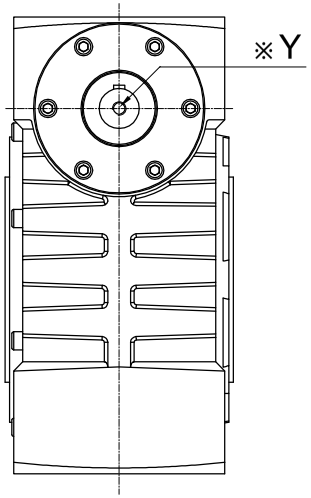

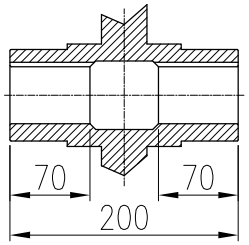

中空出力軸
Output hollo shaft

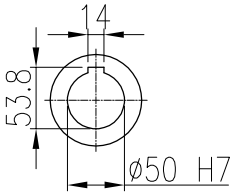

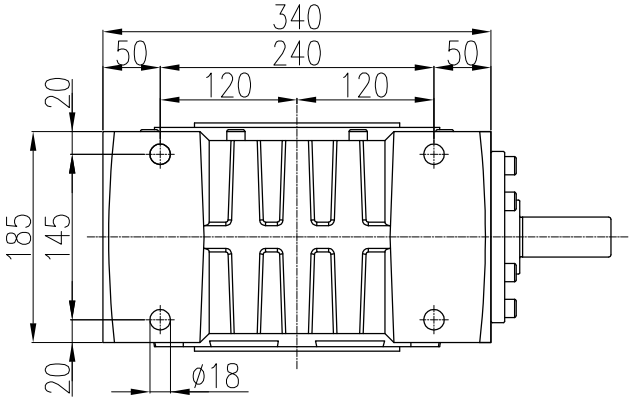

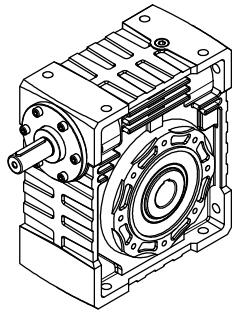

材質 Metal			客戶名 Client Name		日期 Date	姓名 Name	比例 Scale	型號 Type No.	PN150#	立翔機電工業有限公司 北機工業股份有限公司
修正 Revision	日期 Date	說明 Deacription		繪圖 Drawer	2023/04/10	陳宥穎	○ 1/7	圖名 Drawing Name	PN鋁框蝸輪減速機 外型尺寸圖	PEI GONG 北工牌 減速機、昇降器各系列機種
				設計 Designer			投影			<Web> http://www.li-xiang.com.tw <E-mail> li.xiang@msa.hinet.net
				審核 Check				圖號 Drawing No.	PNRV150	TEL:03-2180188・FAX:03-2180288

F0-21 版本A