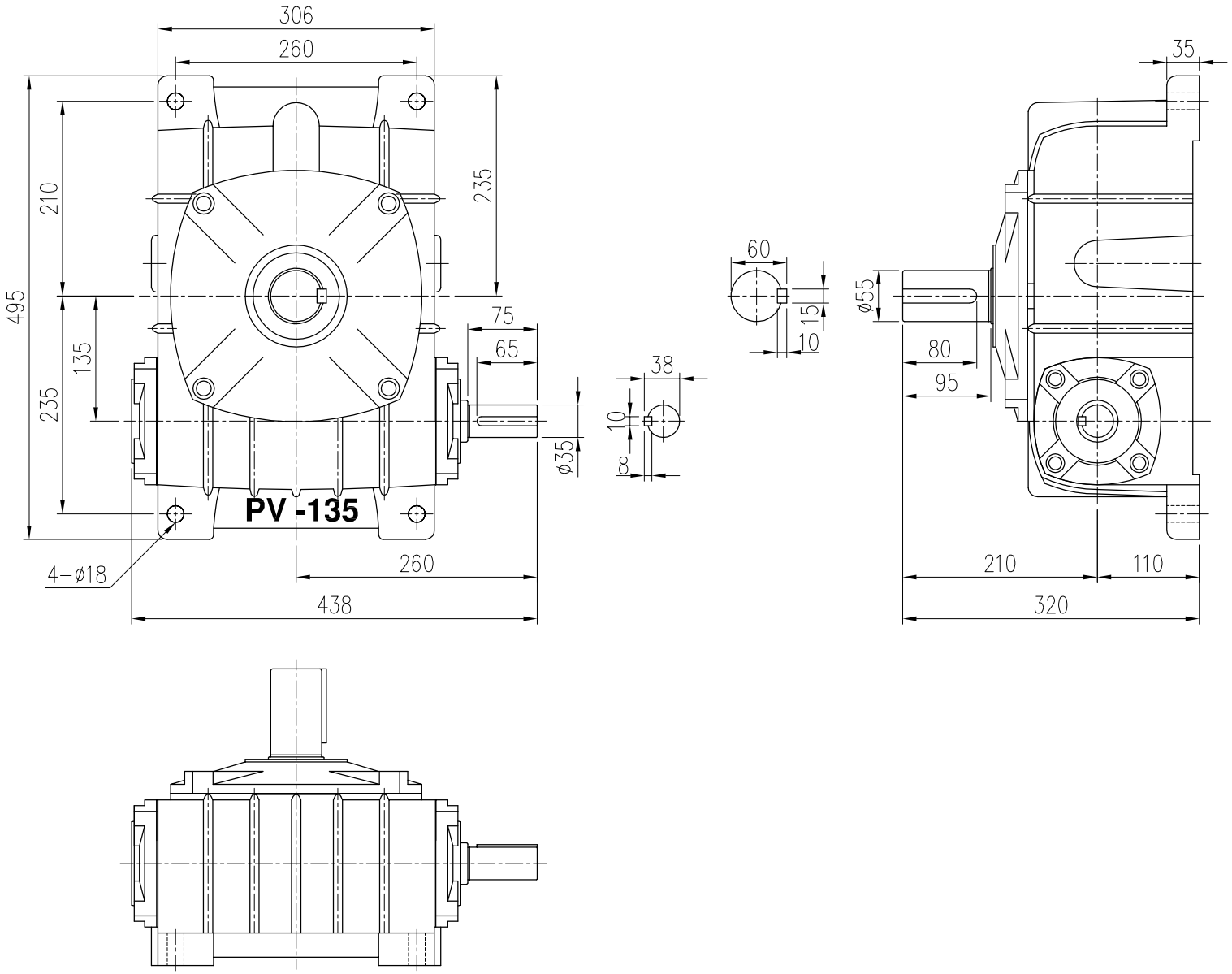


| | | | | | | | | | |
|---|---|---|---|---|---|---|---|---|---|
| 材 質 Metal | | | 客戶名稱 Client Name | | 日期 Date | 姓名 Name | 比例 Scale | 型 號 Type No. | WG135# |
| 修 正 Revision | 日 期 Date | 說 明 Deacription | | 繪圖 Drawd By | 91/04/11 | 胡 嘉 戎 | 1/7 | 圖 名 Drawing Name | 外型尺寸圖 |
| | | | | 設計 Designed By | | | 投影 | | |
| | | | | 審核 Checked By | | | | 圖 號 Drawing No. | PVAR135 |


立翔機電工業有限公司
LI XIANG MACH. & ELEC. CO., LTD.
桃園縣八德市後庄街33巷1號
No.1, Lane 33, Hou Juarge ST., Bade City, Taoyuan Hsien, Taiwan, R.O.C (原北機)
PEI GONG 北工牌
TEL:(03)2180-188
FAX:(03)2180-288