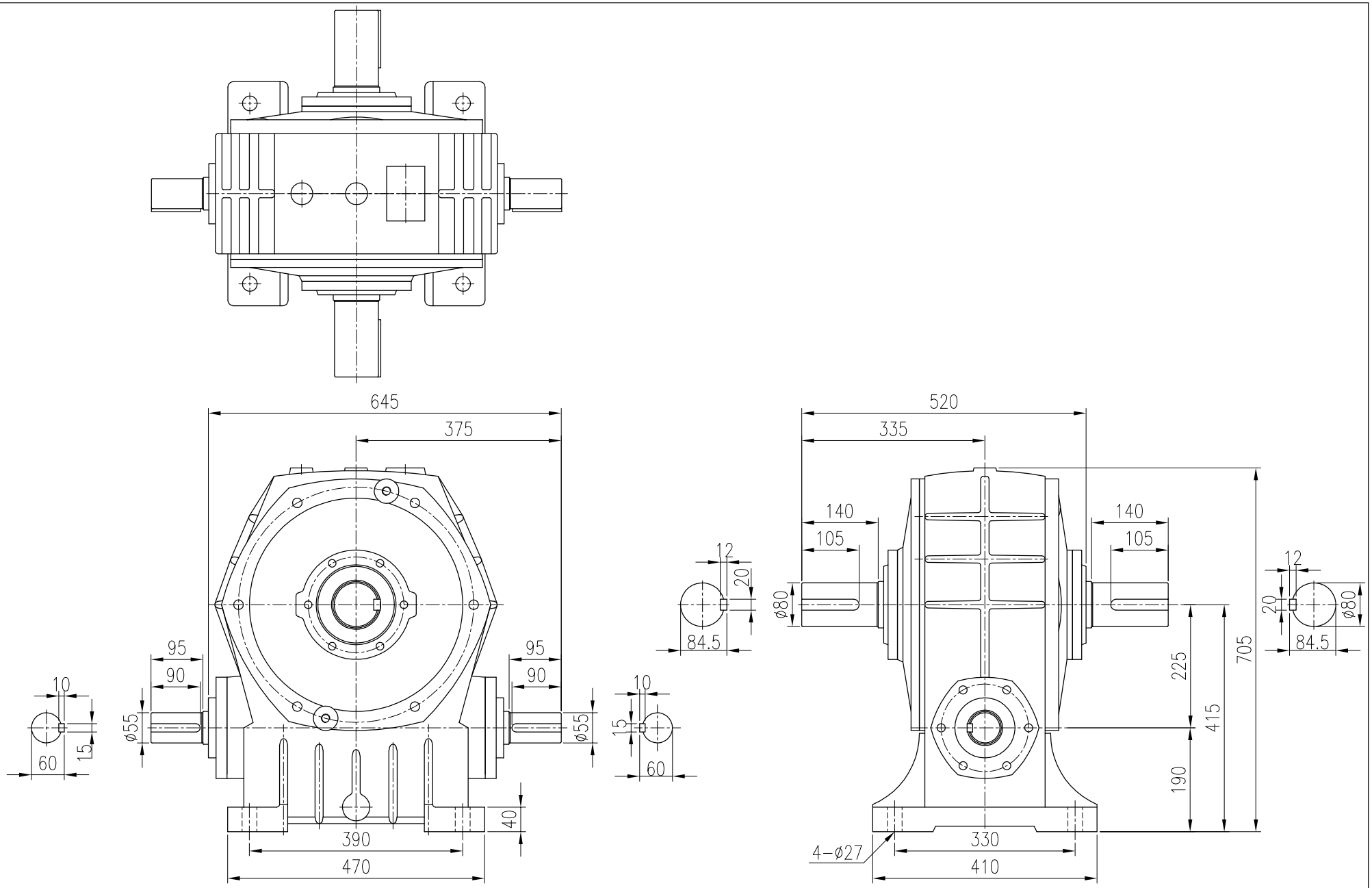

材質 Metal			客戶名稱 Client Name		日期 Date	姓名 Name	比例 Scale	型號 Type No.	WG225#
修正 Revision	日期 Date	說明 Deacription		繪圖 Drawd By	99/05/13	曾俊男	1/10	圖名 Drawing Name	外型尺寸圖
				設計 Designed By			投影		
				審核 Checked By				圖號 Drawing No.	PBK225

立翔機電工業有限公司
LI XIANG MACH. & ELEC. CO., LTD.
桃園縣八德市後庄街33巷1號
No.1, Lane 33, Hou Juarge ST., Bade City, Taoyuan Hsien, Taiwan, R.O.C (原北機)
PEI GONG 北工牌
TEL:(03)2180-188
FAX:(03)2180-288