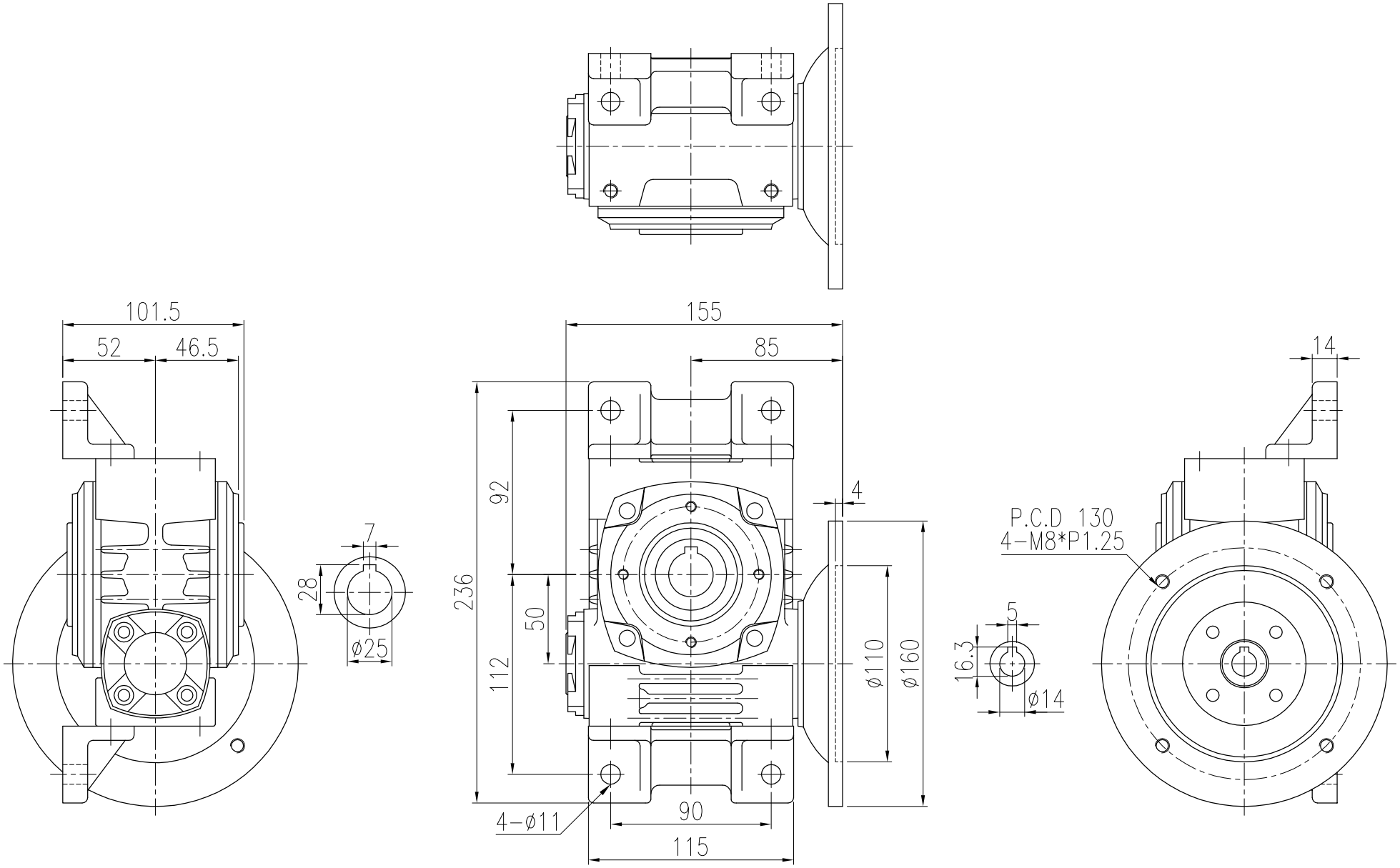


| 材 質 Metal | | | 客戶名 Client Name | | 日期 Date | 姓名 Name | 比例 Scale | 型 號 Type No. | WG050# |
|---|---|---|---|---|---|---|---|---|---|
| 修 正 Revision | 日 期 Date | 說 明 Deacription | | 繪圖 Drawer | 2007/11/07 | 胡 嘉 戎 | 5/16 | 圖 名 Drawing Name | 外型尺寸圖 |
| | | | | 設計 Designer | | | 投影 | | |
| | | | | 審核 Check | 2014/11/01 | 王 琬 琦 | | 圖 號 Drawing No. | MPHVR05014-2 |

PEI GONG 北工牌 減速機、昇降器 各系列機種
立翔機電工業有限公司
北機工業股份有限公司
<Web> http://www.li-xiang.com.tw
<E-mail> li.xiang@msa.hinet.net
TEL:03-2180188・FAX:03-2180288