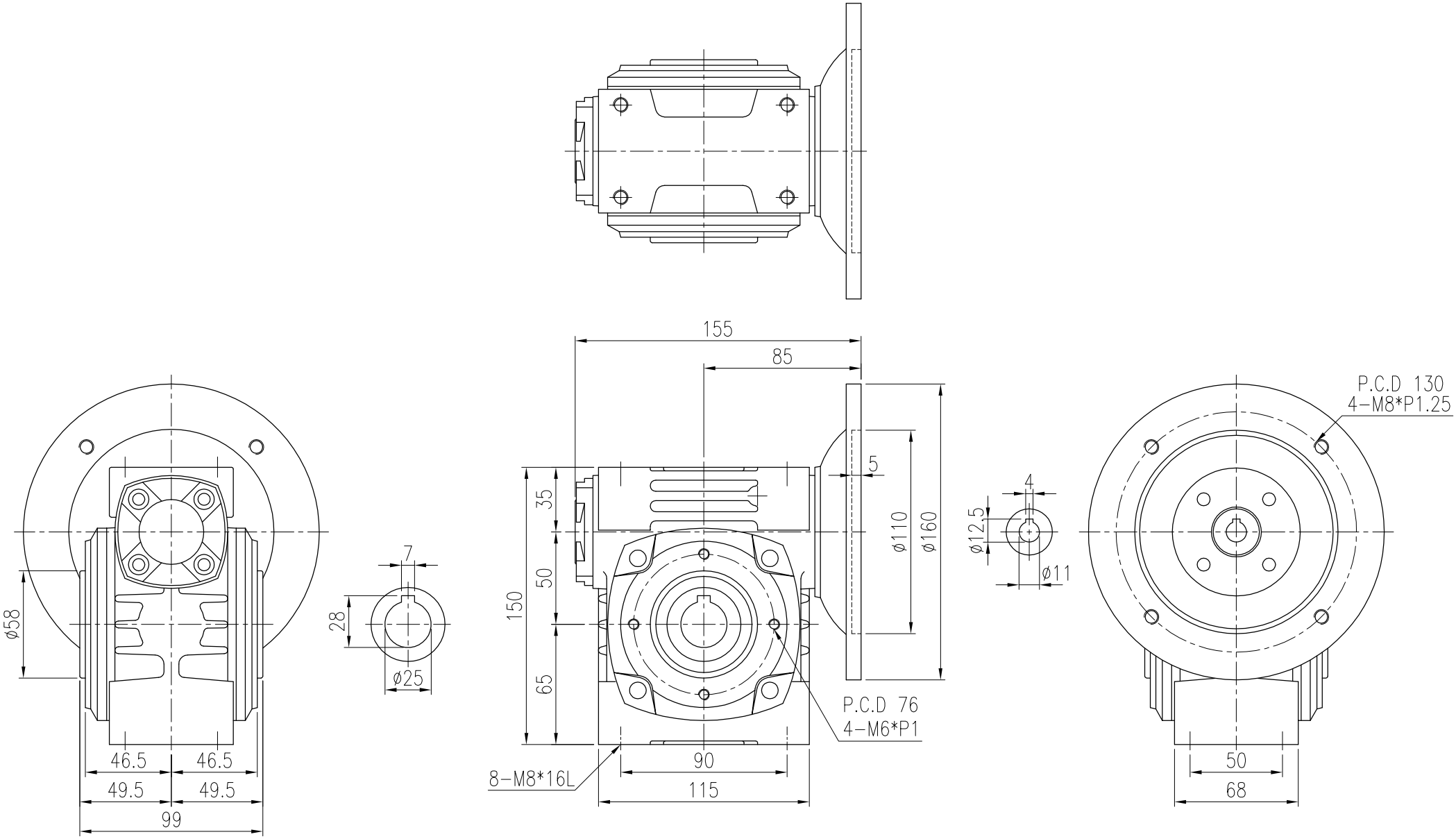


| 材質 Metal | | | 客戶名稱 Client Name | | 日期 Date | 姓名 Name | 比例 Scale | 型號 Type No. | 050# |
|---|---|---|---|---|---|---|---|---|---|
| 修正 Revision | 日期 Date | 說明 Deacription | | 繪圖 Drawd By | 91/05/08 | 胡嘉戎 | 1/3 | 圖名 Drawing Name | 外型尺寸圖 |
| | | | | 設計 Designed By | | | 投影 | | |
| | | | | 審核 Checked By | 103/10/29 | 王琬琦 | | 圖號 Drawing No. | MPHNA05011 |


PEI GONG 北工牌 減速機、昇降器 各系列機種

立翔機電工業有限公司
北機工業股份有限公司

<Web> http://www.li-xiang.com.tw
<E-mail> li.xiang@msa.hinet.net
TEL:03-2180188・FAX:03-2180288


F0-21 版本A