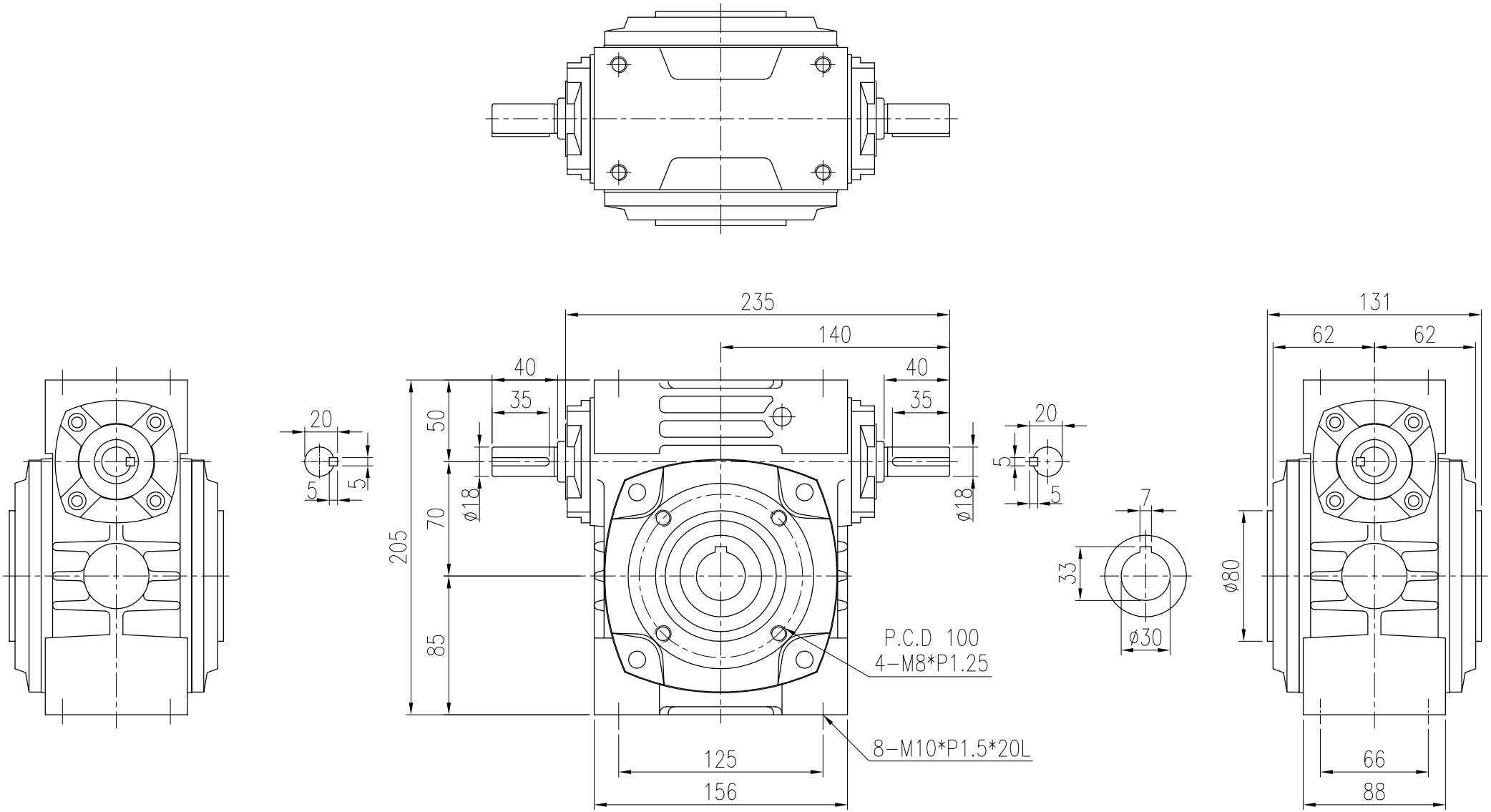

材 質 Metal			客戶名 Client Name		日期 Date	姓名 Name	比例 Scale	型 號 Type No.	WG070#
修 正 Revision	日 期 Date	說 明 Deacription		繪圖 Drawer	2006/11/23	胡 嘉 戎	2/7	圖 名 Drawing Name	外型尺寸圖
				設計 Designer			投影		
				審核 Check	2014/10/28	王 琬 琦		圖 號 Drawing No.	PHNAI070

PEI GONG 北工牌 減速機、昇降器 各系列機種

立翔機電工業有限公司
北機工業股份有限公司

<Web> http://www.li-xiang.com.tw
<E-mail> li.xiang@msa.hinet.net
TEL:03-2180188・FAX:03-2180288