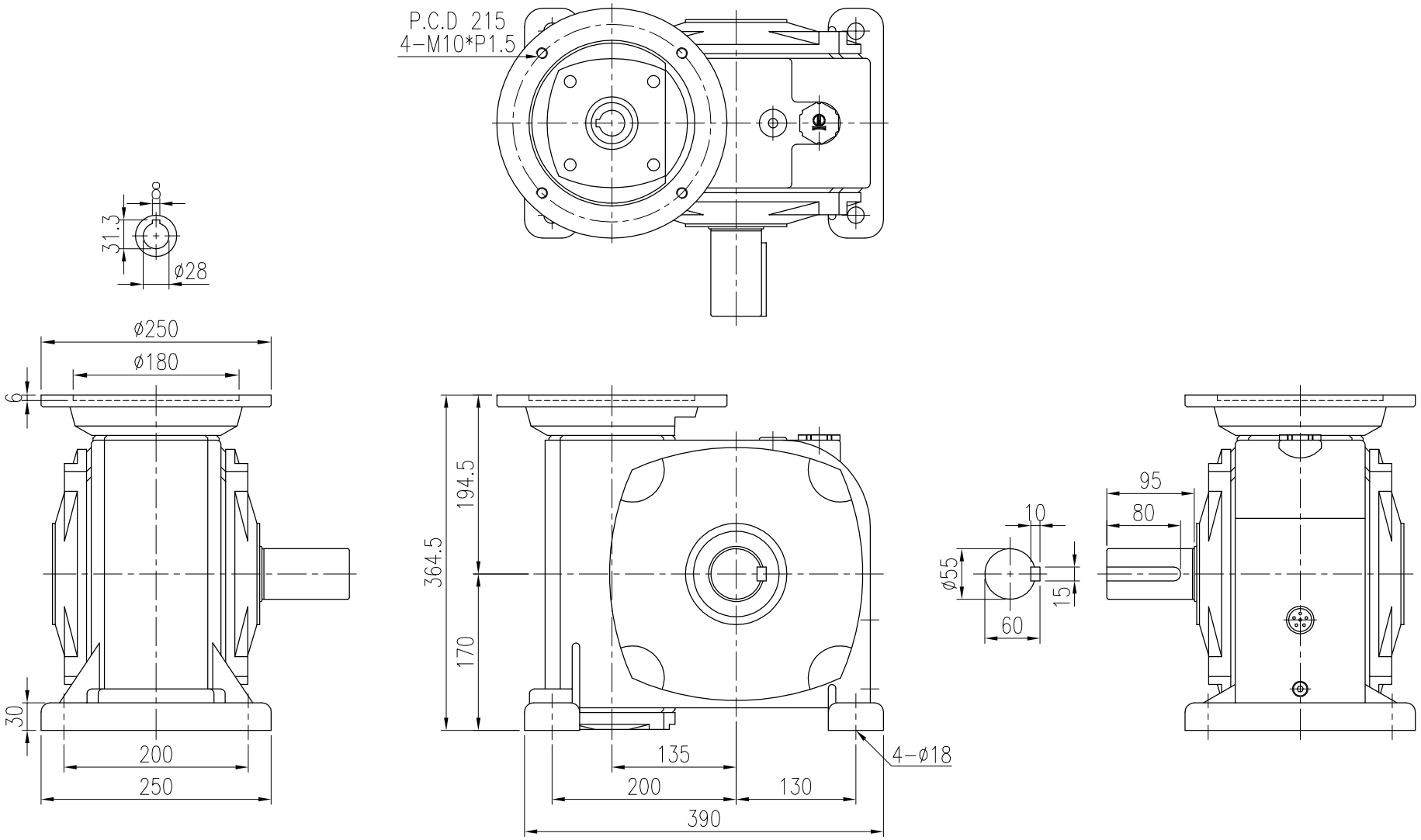


| | | | | | | | | | | | | | |
|---|---|---|---|---|---|---|---|---|---|---|---|---|---|
| 4 | | | | 立翔機電工業有限公司 LI XIANG MACH. & ELEC. CO. LTD PEI GONG | | | f = drallfrei U Rz max 5 L Rz 1 | a = 0.8 | b = 1.6 | c = 3.2 | d = 6.3 | e = 12.5 | |
| 3 | | | | | | | | | | | | | |
| 2 | | | | | | | 型號Type No. | WG135# | | 客戶 Client | — | | |
| 1 | — | | | | | | 圖 名 Drawing Name | 外型尺寸圖 — | | | | | |
| 版次 | 日期Date | 設 計 變 更 內 容 Deacription | 校修Revision | 繪圖 Drawn | 胡嘉戎 | 2025.08.12 | | | | 比例Scale | 單位Units | 投影Project | |
| 原始圖號 | — | 材質 Metal — | 重量 weight — | 核定 Approved | | | 圖號Drawing No. | PLEL135N-028 | | 2/13 | mm | | |