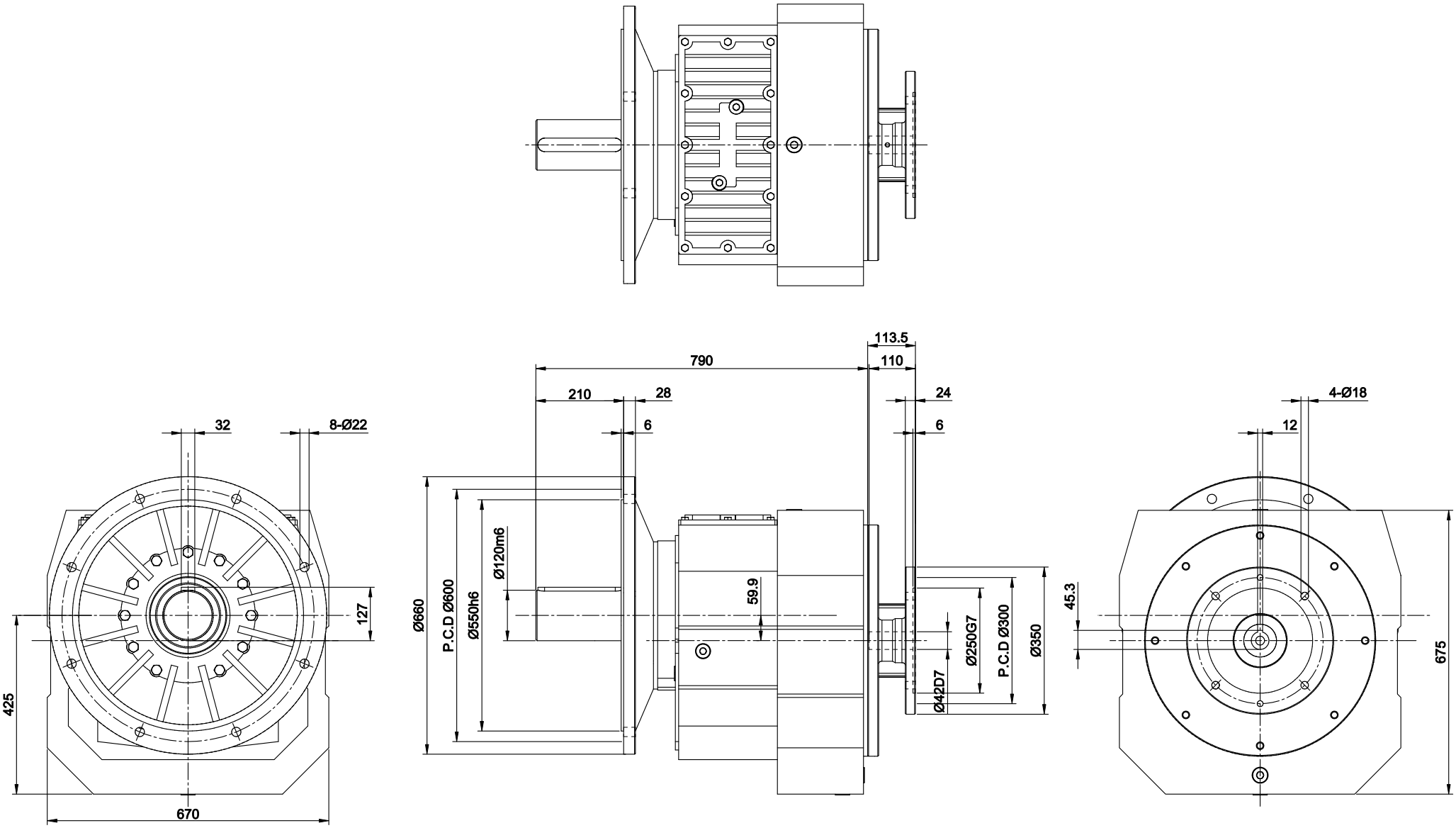


| 版次 | 日期 Date | 設計變更內容 Deacription | 校修 Revision |
|---|---|---|---|
| 4 | | | |
| 3 | | | |
| 2 | | | |
| 1 | **.**.** | | |

| 原始圖號 | -- | 材質 Metal | -- |
|---|---|---|---|

立翔機電工業有限公司
PEI GONG LI XIANG MACH & ELEC CO. LTD

| | | |
|---|---|---|
| 繪圖 Drawn | 曾盟凱 | 2026.04.23 |
| 核定 Approved | 陳宥穎 | 2026.04.23 |

f = drallfrei ⊥ U Rz max 5 / L Rz 1 | a = 0.8 | b = 1.6 | c = 3.2 | d = 6.3 | e = 12.5

| | | | |
|---|---|---|---|
| 型號 Type No. | RF167# | 客戶 Client | -- |
| 圖名 Drawing Name | 外型尺寸圖 | 比例 Scale | 單位 Units | 投影 Project |
| 圖號 Drawing No. | RF167-AM160-OF660 | 1/13 | mm | |