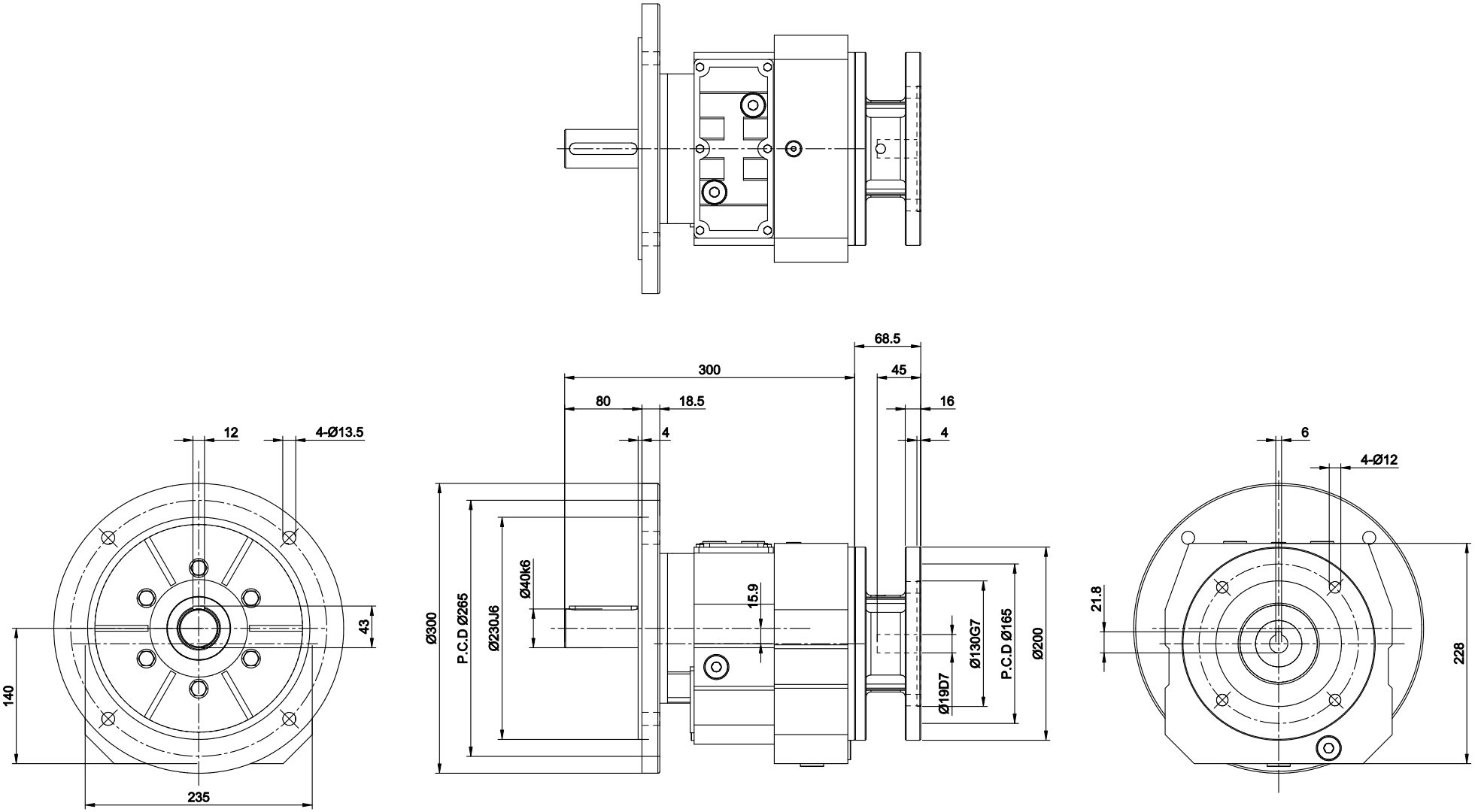

4				立翔機電工業有限公司 LI XIANG MACH & ELEC CO. LTD PEI GONG			f = drallfrei U Rz max 5 L Rz 1	a = 0.8	b = 1.6	c = 3.2	d = 6.3	e = 12.5
3												
2							型號 Type No.	RF77#		客戶 Client	——	
1	**.**.**						圖名 Drawing Name	外型尺寸圖				
版次	日期 Date	設計變更內容 Deacription	校修 Revision	繪圖 Drawn	曾盟凱	2026.04.07				比例 Scale	單位 Units	投影 Project
原始圖號	——	材質 Metal	——	核定 Approved	陳宥穎	2026.04.07	圖號 Drawing No.	RF77-AM80-OF300		1/6	mm	