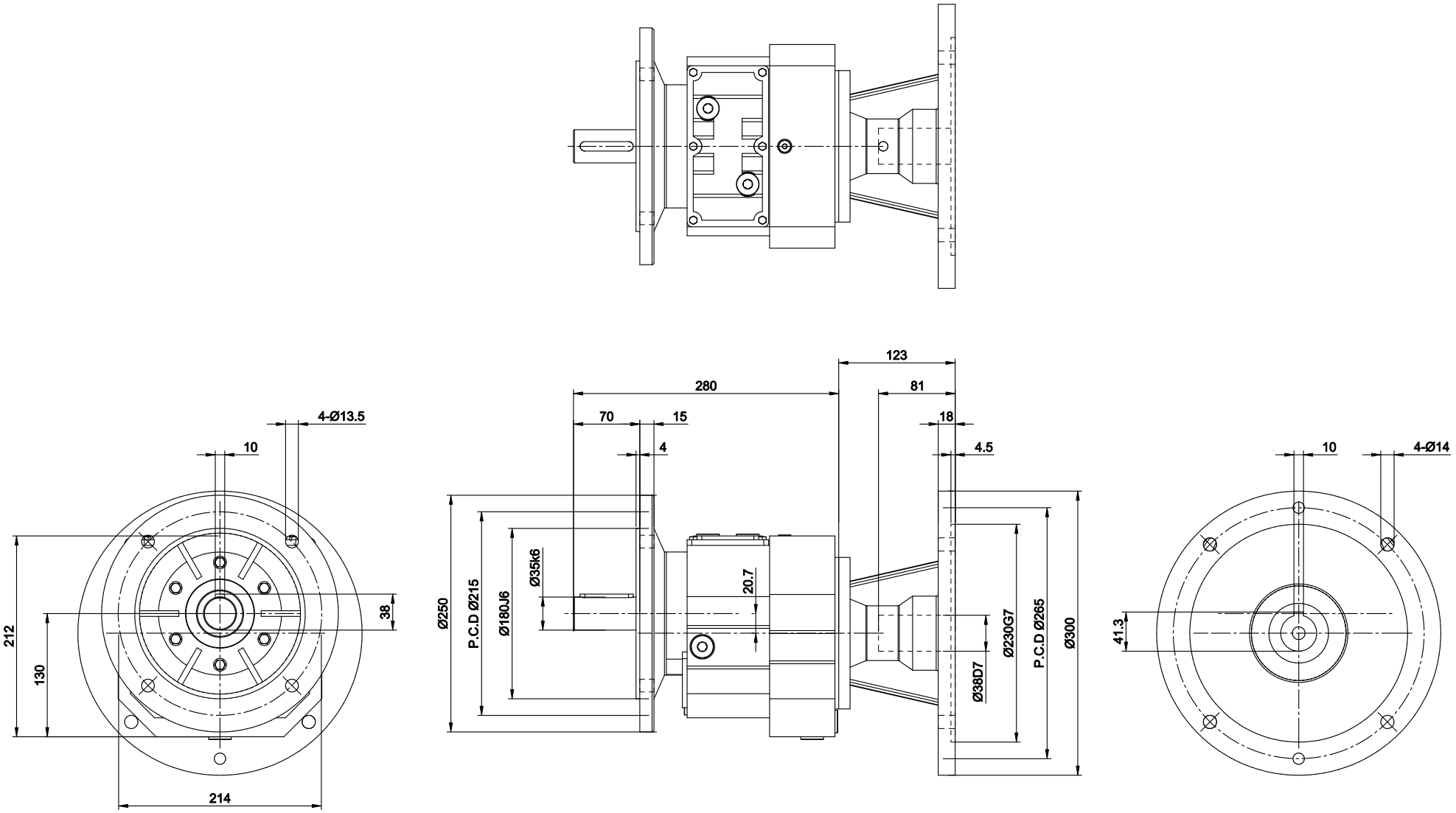


| | | | | | | | | | | | | |
|---|---|---|---|---|---|---|---|---|---|---|---|---|
| 4 | | | | 立翔機電工業有限公司 LI XIANG MACH & ELEC CO. LTD PEI GONG | | | f = drallfrei ⊥ U Rz max 5 L Rz 1 | a = 0.8 b = 1.6 | c = 3.2 | d = 6.3 | e = 12.5 | |
| 3 | | | | | | | | | | | | |
| 2 | | | | | | | 型號Type No. | RF67# | 客戶 Client | — — | | |
| 1 | **.**.** | | | | | | 圖名 Drawing Name | 外型尺寸圖 | | | | |
| 版次 | 日期Date | 設計變更內容 Deacription | 校修Revision | 繪圖 Drawn | 曾盟凱 | 2026.04.02 | | | 比例Scale | 單位Units | 投影Project | |
| 原始圖號 | — — | 材質 Metal | — — | 核定 Approved | 陳宥穎 | 2026.04.02 | 圖號Drawing No. | RF67-AM132-OF250 | 1/6 | mm | | |