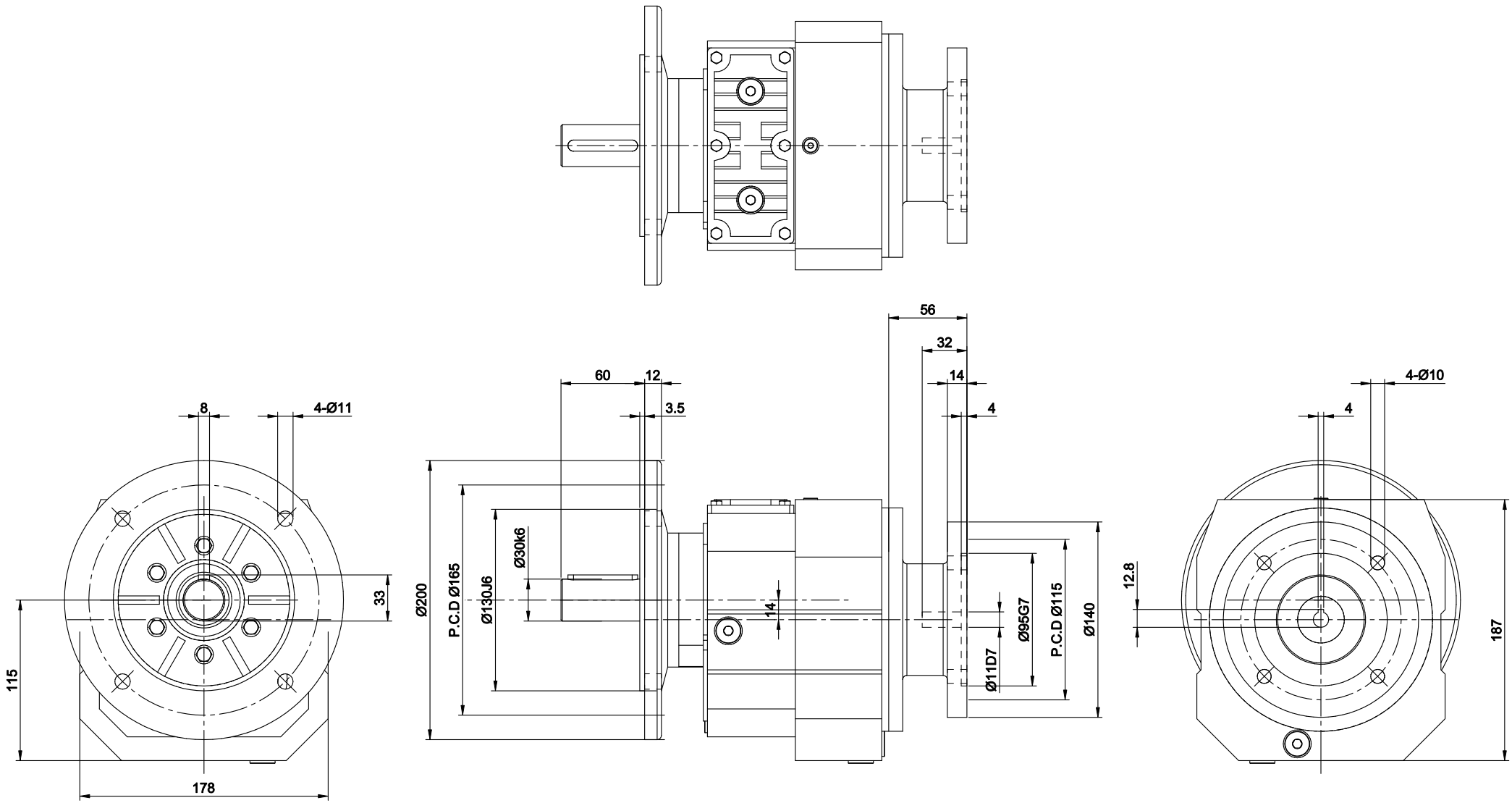

4				立翔機電工業有限公司 LI XIANG MACH & ELEC CO. LTD PEI GONG			f = drallfrei U Rz max 5 L Rz 1	a = 0.8	b = 1.6	c = 3.2	d = 6.3	e = 12.5	
3													
2							型號 Type No.	RF47#		客戶 Client	— —		
1	**.**.**						圖名 Drawing Name	外型尺寸圖					
版次	日期 Date	設計變更內容 Deacription	校修 Revision	繪圖 Drawn	曾盟凱	2026.03.31				比例 Scale	單位 Units	投影 Project	
原始圖號	— —	材質 Metal	— —	核定 Approved	陳宥穎	2026.03.31	圖號 Drawing No.	RF47—AM63—OF200		1/4	mm		