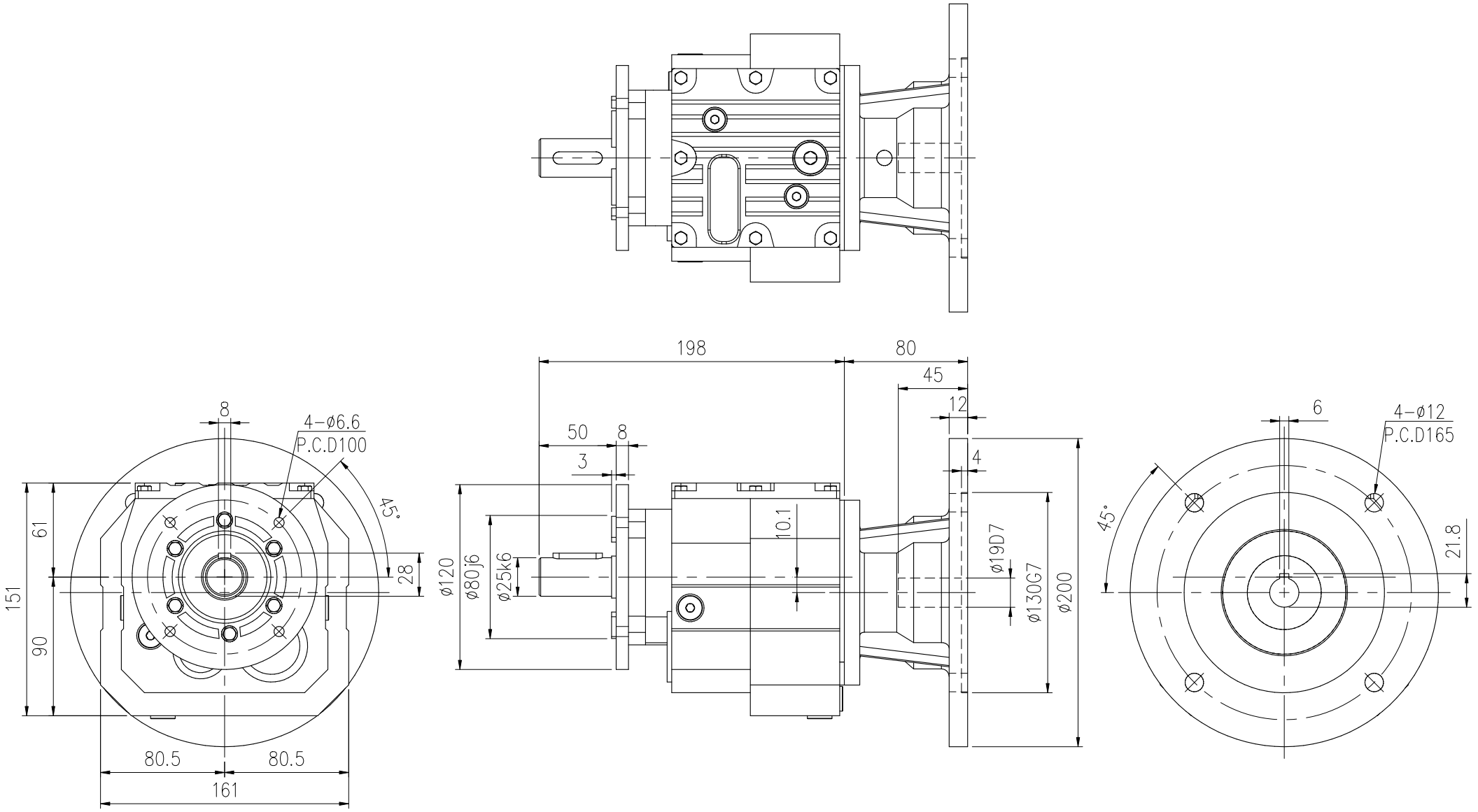

4				立翔機電工業有限公司 LI XIANG MACH. & ELEC. CO. LTD PEI GONG			f = drallfrei ⊥ U Rz max 5 L Rz 1	a = 0.8	b = 1.6	c = 3.2	d = 6.3	e = 12.5	
3													
2							型號Type No.	RF37#		客戶 Client	— —		
1	**.**.**						圖名 Drawing Name	外型尺寸圖					
版次	日期Date	設計變更內容 Deacription	校修Revision	繪圖 Drawn	曾盟凱	2026.03.20				比例Scale	單位Units	投影Project	
原始圖號	— —	材質 Metal	— —	核定 Approved	陳宥穎	2026.03.20	圖號Drawing No.	RF37−AM80−OF120		2/7	mm		