Model: LKF97-AM132-B
Power: 7.5HP(5.5kW)/10HP(7.5kW)
Ratio(i): 1/34.22~1/86.52
Direction: B

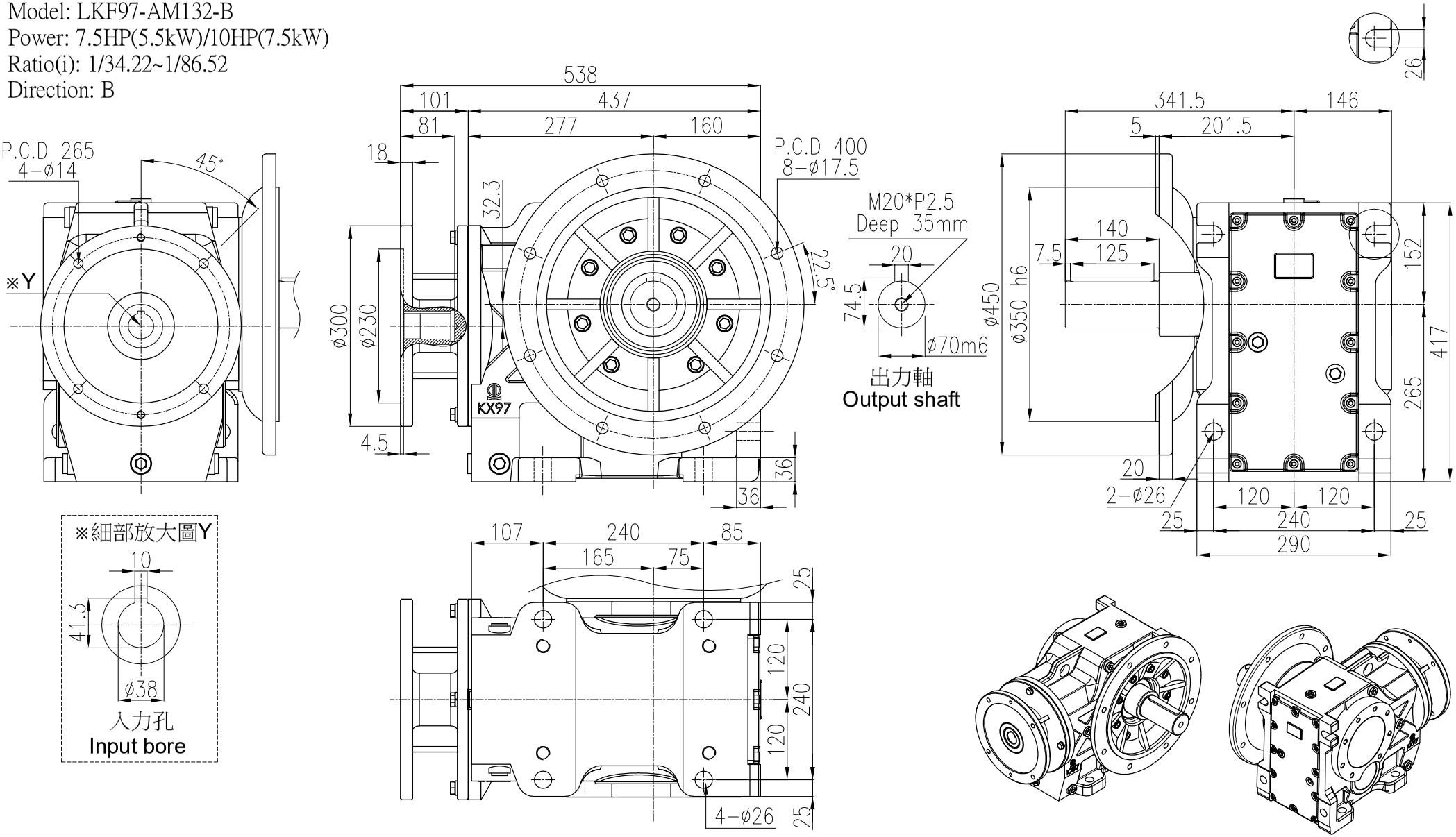

4				立翔機電工業有限公司 LI XIANG MACH. & ELEC. CO. LTD PEI GONG									
3													
2								型號Type No.	K97#		客戶 Client	-	
1	**.**.**							圖名 Drawing Name	K系列減速機 外型尺寸圖				
版次	日期Date	設計變更內容 Deacription	校修Revision	繪圖 Drawn	陳宥穎	2025.02.04					比例Scale	單位Units	投影Project
原始圖號	-	材質 Metal	-	核定 Approved				圖號Drawing No.	LKF97-AM132-B		1/8	mm	

f = drallfrei ⊥ U Rz max 5 L Rz 1 | a = 0.8 | b = 1.6 | c = 3.2 | d = 6.3 | e = 12.5