Model: LKF97-AM100-B
Power: 3HP(2.2kW)
Ratio(i): 1/96.8~1/176.05
Direction: B

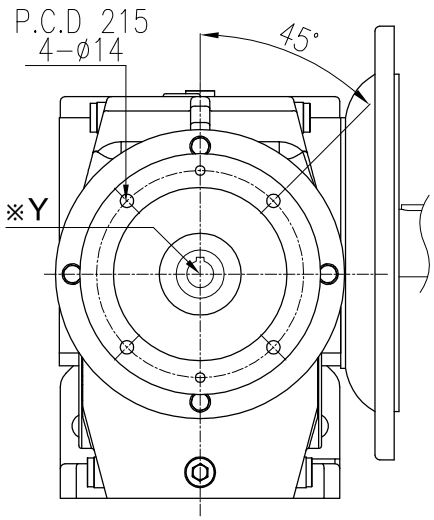

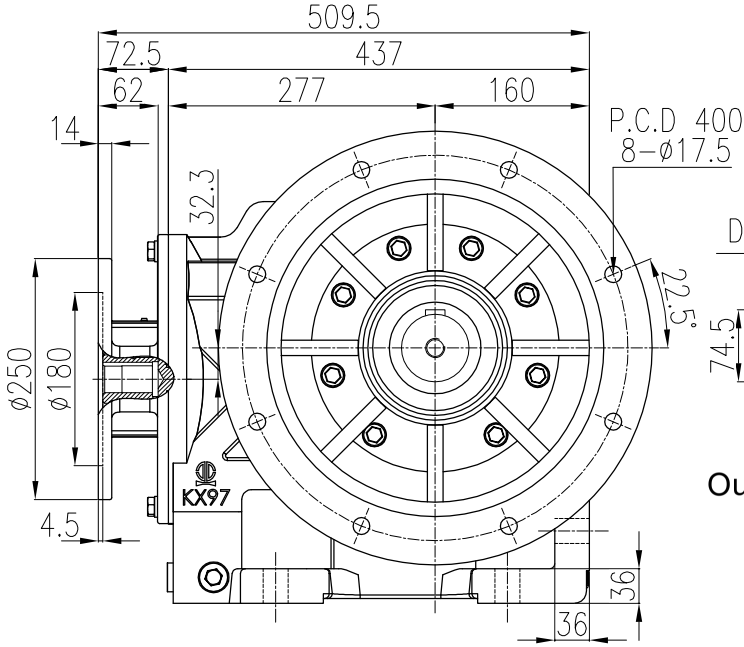

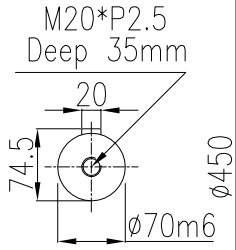

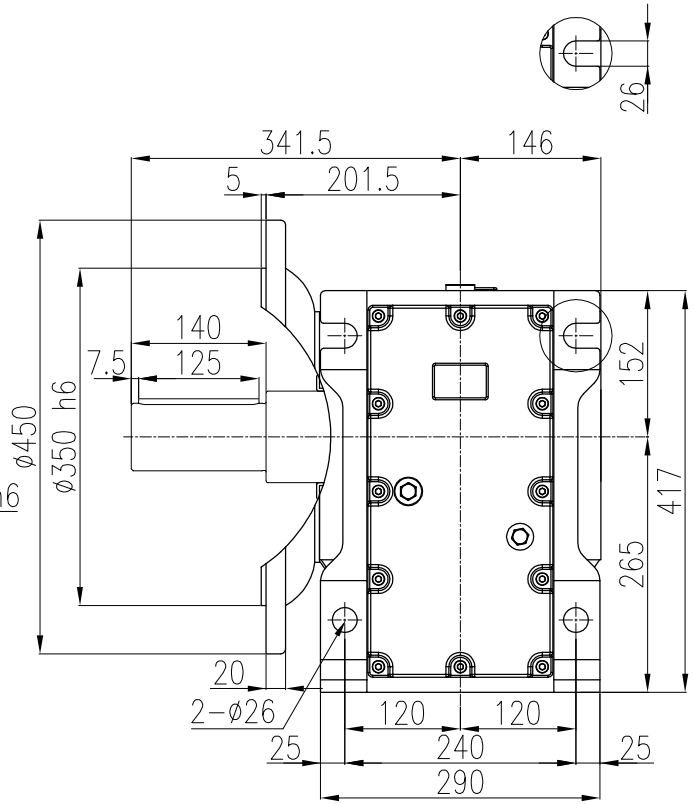

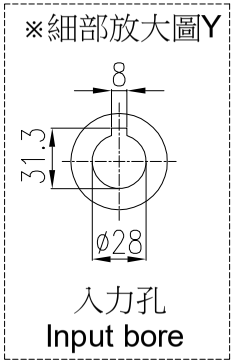

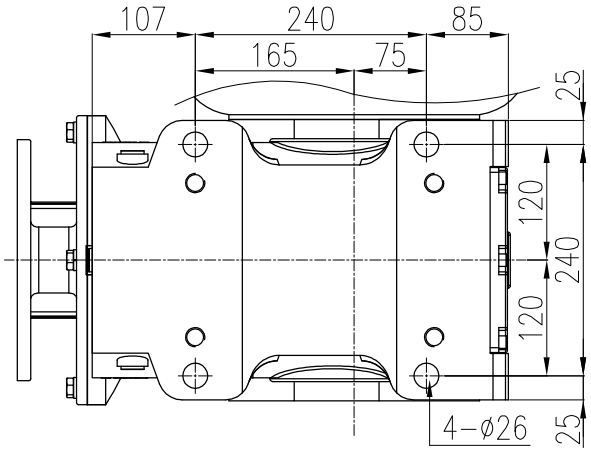

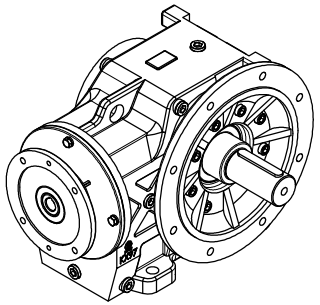

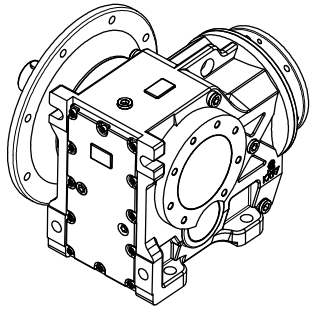

4				立翔機電工業有限公司 LI XIANG MACH. & ELEC. CO. LTD PEI GONG			f drallfrei U Rz max 5 L Rz 1	a 0.8	b 1.6	c 3.2	d 6.3	e 12.5
3												
2							型號Type No.	K97#		客戶 Client	-	
1	**.**.**						圖名 Drawing Name	K系列減速機 外型尺寸圖				
版次	日期Date	設計變更內容 Deacription	校修Revision	繪圖 Drawn	陳宥穎	2025.02.04				比例Scale	單位Units	投影Project
原始圖號	-	材質 Metal	-	核定 Approved			圖號Drawing No.	LKF97-AM100-B		1/8	mm	