Model: LKA97-AM160-B
Power: 15HP(11kW)/20HP(15kW)
Ratio(i): 1/16.56~1/62.55
Direction: B

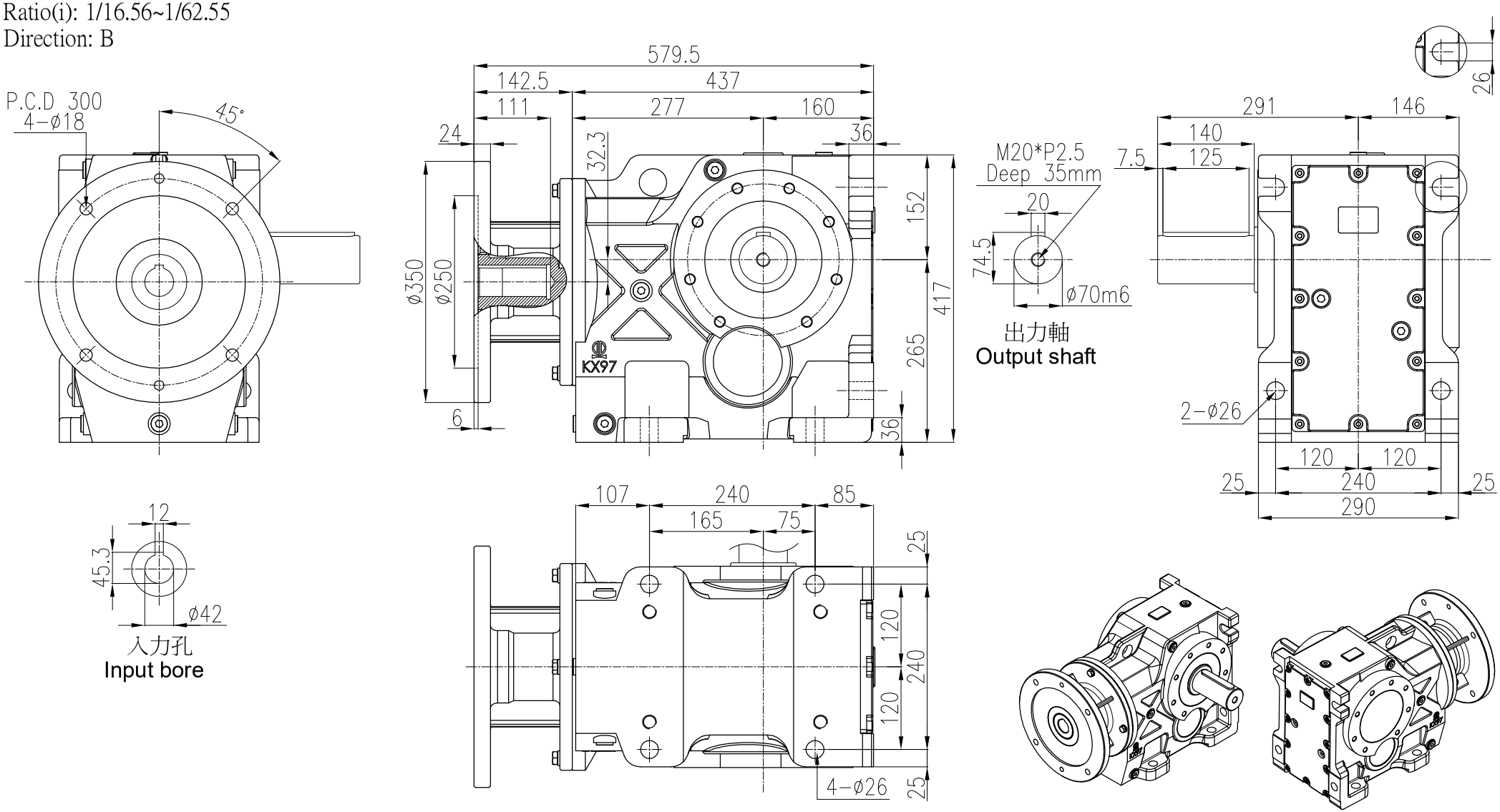

4				立翔機電工業有限公司 LI XIANG MACH. & ELEC. CO. LTD PEI GONG									
3													
2							型號Type No.	K97#		客戶 Client	-		
1	**.**.**						圖名 Drawing Name	K系列減速機 外型尺寸圖					
版次	日期Date	設計變更內容 Deacription	校修Revision	繪圖 Drawn	陳宥穎	2025.02.03				比例Scale	單位Units	投影Project	
原始圖號	-	材質 Metal	-	核定 Approved			圖號Drawing No.	LK97-AM160-B		1/8	mm		

f = drallfrei U Rz max 5 L Rz 1 | a = 0.8 | b = 1.6 | c = 3.2 | d = 6.3 | e = 12.5