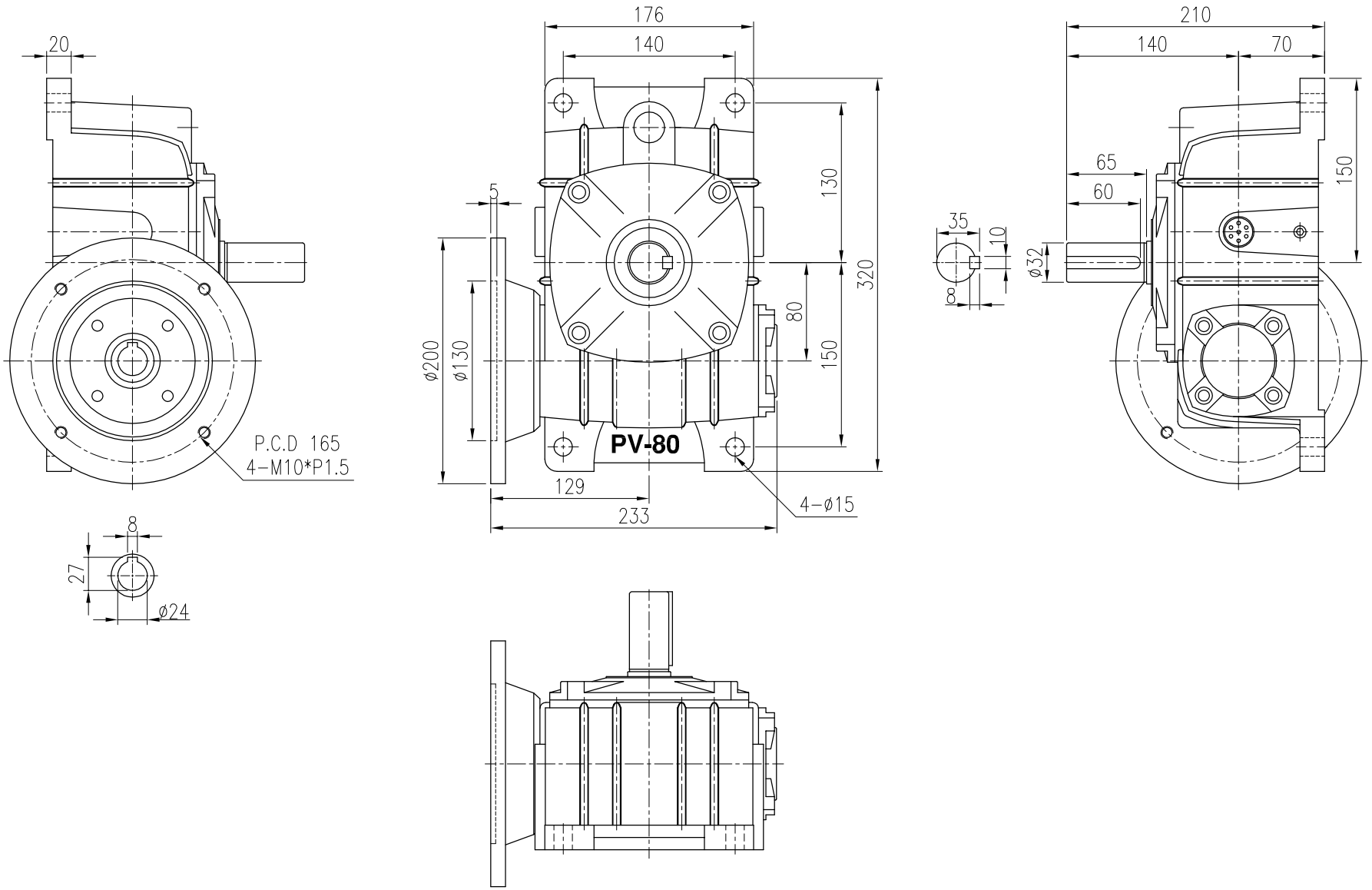

材質 Metal			客戶名稱 Client Name		日期 Date	姓名 Name	比例 Scale	型號 Type No.	WG080#	立翔機電工業有限公司 北機工業股份有限公司
修正 Revision	日期 Date	說明 Deacription		繪圖 Drawd By	102/08/22	劉定遠	1/5	圖名 Drawing Name	外型尺寸圖	PEI GONG 北工牌 減速機、昇降器 各系列機種
				設計 Designed By			投影			<Web> http://www.li-xiang.com.tw <E-mail> li.xiang@msa.hinet.net
				審核 Checked By	103/10/08	王琬琦		圖號 Drawing No.	PVEAL08024	TEL:03-2180188・FAX:03-2180288

F0-21 版本A