Model:PT-50
Mounting position:C、D
Screw rod end type:T (Top plate type)

螺桿總長L(Screw rod end type L) L=390+行程(Stroke)
例如(example): 行程(Stroke)=300 L=390+300=690

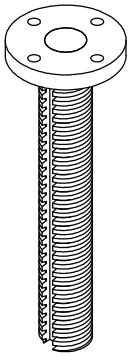

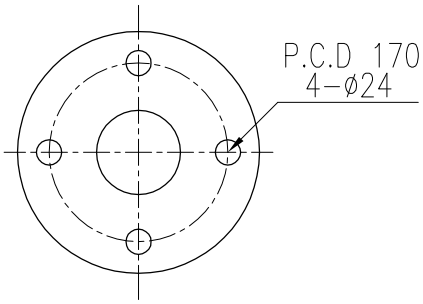

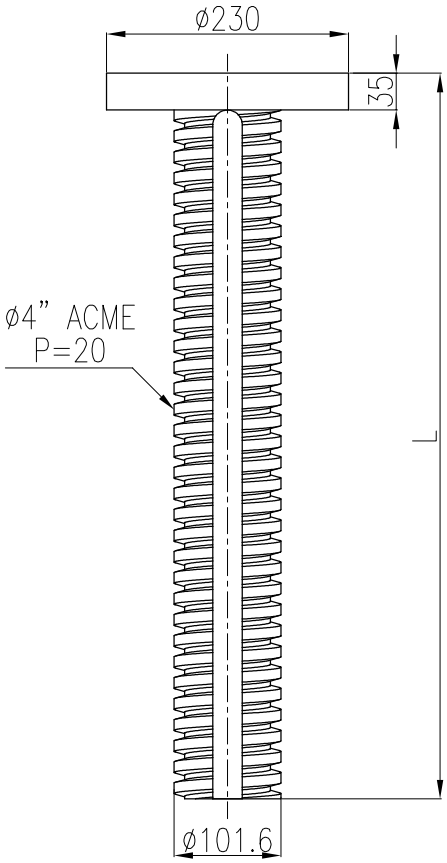

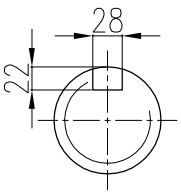

客戶名Client Name		日期 Date	姓名 Name	比例 Scale	型 號 Type No.	PT-50#
	繪圖 Drawer	2023/11/09	陳 宥 穎	○ 1/6	圖 名 Drawing Name	PT升降器 T型頂板式牙桿
	設計 Designer			投影		
	審核 Check				圖 號 Drawing No.	LG50-T-UD

PEI GONG 北工牌 減速機、昇降器各系列機種
立翔機電工業有限公司
北機工業股份有限公司
<Web> http://www.li-xiang.com.tw
<E-mail> li.xiang@msa.hinet.net
TEL:03-2180188・FAX:03-2180288