北工牌
PEI GONG

PEI GONG
PRODUCTS SERIES
F系列齒輪減速機產品目錄

立翔 50 Since 1976 感謝有您

深耕台灣 放眼全球

2026 /
CATALOGUE

F 系列平行軸斜齒輪減速機 F series Parallel Shaft Helical Gear Reducer

- 產品示意圖
  Parallel Shaft Helical Gear Reducer Product's Type ---------- F01

- 簡介
  Characteristics Introduction ---------- F02-F03

- 平行軸斜齒輪減速機產品代碼說明
  Product Codes for Parallel Helical Gear Reducer ---------- F04

- 平行軸斜齒輪減速機系統分解圖
  System Drawing for Parallel Helical Gear Reducer ---------- F05

- 平行軸斜齒輪減速機安裝方式
  Mounting Positions for Parallel Helical Gear Reducer ---------- F06-F09

- 平行軸斜齒輪減速機減速機重量表及油量表
  Weight for Parallel Helical Gear Reducer and Oil Table ---------- F10

- 機型與使用安全係數對照表
  Model and Service factor select table ---------- F11-F49

- 平行軸斜齒輪減速機尺寸規範
  Parallel Helical Gear Reducer series dimension ---------- F50-F81

產品型號示意圖 Product Type

F···AM

FF...AM

F···

FAF···AM

F···AD

F···R···

FA...AM

平行軸斜齒輪減速機 - 簡介
Elucidation

性能特性 Characteristics

- 模組化設計為此減速機的特色，可以方便配合各種型式的馬達或採用其他動力輸入，同種機型可配用多種功率的馬達，也可以使用於各種機型之間的組合連接。
  Gear reducers are based on the building block design, so it's convenient for them to fit all types of motors or to connect with other power input. The same type of gear reducers can fit motors with different power, so that it's possible for different types of machines to combine or connect.
- 傳動效率高，單機型減速機效率高達 96%。
  High transmission efficiency. A single stage can reach a transmission efficiency as much as 96%.
- 傳動比劃分細，範圍廣，組合機型可以形成較大的傳動比，輸出轉速低。
  Precise division of transmission ratio with a wide range, The combination of Reducers can produce a larger transmission ratio at a low output rotational speed and larger torque.
- 安裝形式多樣，可選擇底座、B5 或 B14 法蘭安裝。
  Various ways of installation. Horizontal installation at any position or flanged installation.

場所條件 Working Environment

- 環境溫度，-40℃ ~50℃ . 0℃以下啟動時潤滑油要加熱到 0℃以上。
  Environment temperature-40℃ ~50℃ .The lubrication should be heated until above 0℃ if the machine works below 0℃ .
- 海拔不可超過 1000 公尺。
  The working place should be lower than 1000 meters above sea level.
- 輸入轉速不可大於 1800 rpm，齒輪最高圓周速度不超過 22m/s。
  The input rotational speed should not exceed 1800 rpm, The circumferential speed of the gear should not exceed 20m/s.
- 可用於正反運轉。
  Suitable for normal-reverse rotation.
- 無行業限制。
  Without industry limitation.
- 其他條件下使用，請與公司業務部門聯繫。
  Other conditions of installation, please contact with the business sector.

選型指南 Instructions for Selection

在確定使用係數之前，必須先確定一天的運行小時數，每小時的起停次數和負載類型，其中負載類型按下列公式計算。
Make sure daily operating time, the starting frequency and the load classifications before deciding the service factor.
The load classifications is calculated with the following formula.

選型指南 Instructions for Selection

< Ⅰ > 均勻負載，慣性加速係數≦ 0.2
Uniform load, mass acceleration factor ≦ 0.2
< Ⅱ > 中等沖擊負載，慣性加速係數≦ 3
Medium impact load, mass acceleration factor ≦ 3
< Ⅲ > 強烈沖擊負載，慣性加速係數≦ 10
Heavy shock load, mass acceleration factor ≦ 10
如果慣性加速係數 >10，請與公司業務部門聯繫。
If the inertial acceleration factor >10, please contact with the business sector.
實際的工況係數 (fA) 須滿足下式，使用係數 (fB) ≧工況係數 (Fa)
The actural operating mode factor (fA) should meet the following formula, service factor (Fb) ≧ operating mode factor (fA) .
使用係數 (fB) 在後面的選型參數表中列出。
The service factor (fB) is listed in the parameter selection list.

選型指南 Instructions for Selection

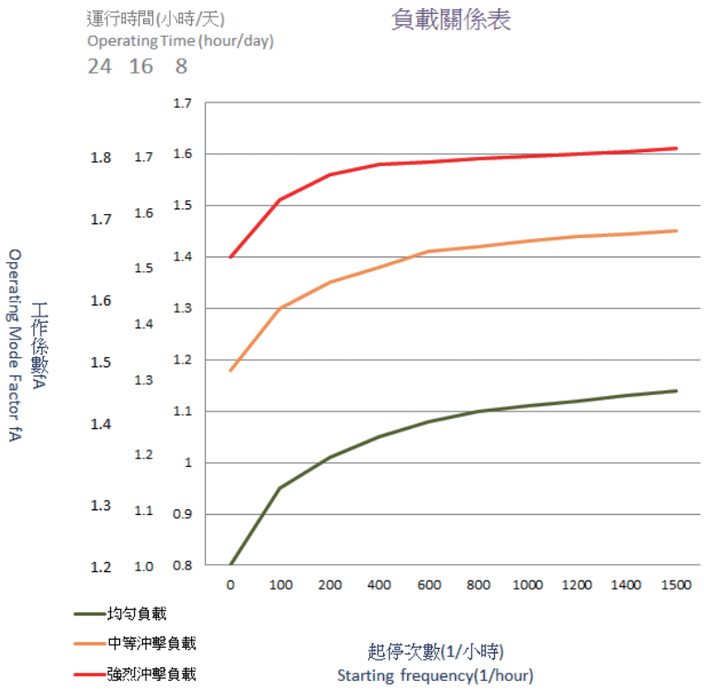

慣性加速係數
Mass acceleration factor

$$= \frac{\text{所有外部轉動慣量 All external mass moments of inertia}}{\text{驅動電機轉動慣量 Mass moment of inertia on the motor end}}$$

平行軸斜齒輪減速機產品代碼說明
Product Codes for Parallel Helical Gear Reducer

F	-	A	-	47	-	AM	-	80	-	4	/	B	/	128.3	/	M2	/	V1
(1)		(2)		(3)		(4)		(5)		(6)		(7)		(8)		(9)		(10)

(1) 機型 Type	F 系列平行軸斜齒輪減速機代號 F - Parallel Shaft Helical Gear Reducer	
(2) 型號 Model	無代號表示為底座安裝 A 表示中空出力軸裝配型 F 表示為出力法蘭安裝型 AF 表示為中空出力軸與出力法蘭安裝	Non - Foot mounted install A - Hollow output shaft install F - Output flange install AF - Hollow output shaft & output flange install
(3) 規格 Code	37 47 57 67 77	87 97 107 127 157
(4) 入力型式 Input type	無代號表示馬達安裝 AM 入力法蘭 AD 標準入力軸	Non - With Motor AM - With input flange AD - With input shaft
(5) 馬達規格代號 Specification code of motor	馬達規格代號 (馬達中心高)	Motor IEC Frame
(6) 馬達級數 Pole number of motor	分為 2P、4P、6P、8P	Pole：2P 4P 6P 8P
(7) 剎車器 Brake	無代碼表示沒有剎車 B 代表有剎車裝配 <DC 或是 AC 剎車 >	Non - Standard motor type B - Brake available Type <DC or AC>
(8) 減速機減速比 Ratio	代表齒輪傳動比	Gear Ratio
(9) 安裝方位 Mounting position	M1 為安裝方位代號 無標示時，出廠安裝方位為 M1	The standard type is M1. Total have 6 mounting positions, please refer to page F06 to select.
(10) 接線盒位置 Terminal box position	馬達與接線盒位置可依照安裝方式之不同而調整，詳細情況請參考第 6 頁	Motor and Terminal Box can adjust for mounting position, please refer to page F06.

平行軸斜齒輪減速機 系統分解圖
Parallel Shaft Helical Gear Reducer System Drawing

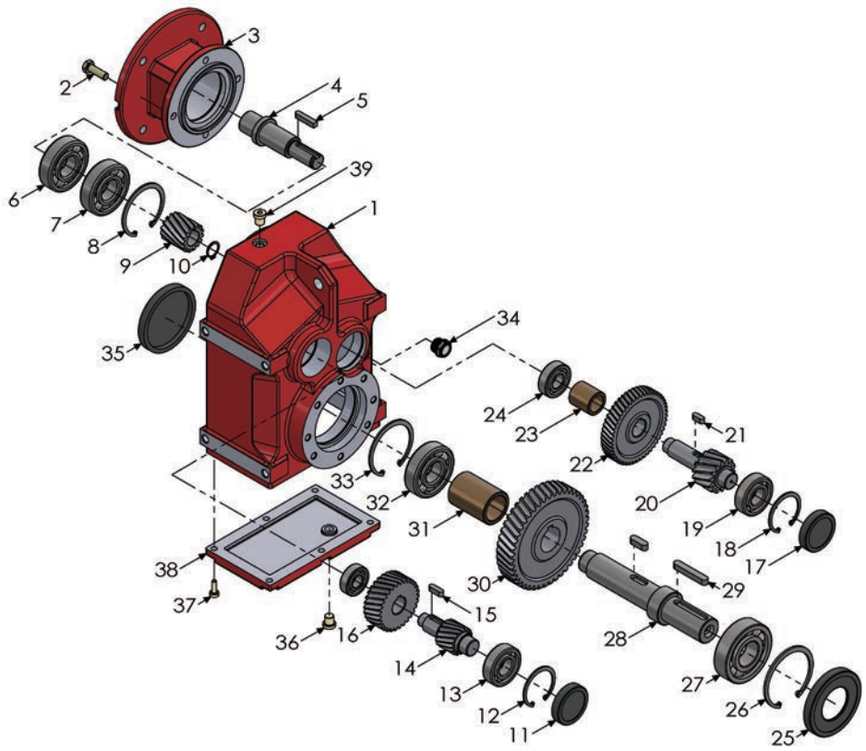

No.	零件名稱	Name of parts	No.	零件名稱	Name of parts
1	外殼	Case	21	鍵	Key
2	外六角螺絲	Hexagon head bolt	22	第二段齒輪	2nd gear
3	入力法蘭	Input flange	23	套筒	Bush
4	中空入力軸	Input hollow shaft	24	軸承	Bearing
5	鍵	Key	25	油封蓋	Oil seal
6	軸承	Bearing	26	扣環	Snap ring
7	軸承	Bearing	27	軸承	Bearing
8	扣環	Snap ring	28	出力軸	Output shaft
9	入力齒輪	Input gear	29	鍵	Key
10	扣環	Snap ring	30	第三段齒輪	3rd gear
11	油封蓋	Oil seal cover	31	套筒	Bush
12	扣環	Snap ring	32	軸承	Bearing
13	軸承	Bearing	33	扣環	Snap ring
14	第二段齒軸	2nd gear shaft	34	油鏡	Oil gauge
15	鍵	Key	35	油封蓋	Oil seal cover
16	第一段齒輪	1st gear	36	排油栓	Drain plug
17	油封蓋	Oil seal cover	37	螺釘	Screw
18	扣環	Snap ring	38	下蓋	Cover plate
19	軸承	Bearing	39	透氣蓋	Ventilate plug
20	第三段齒軸	3rd gear shaft			

安裝方式
Mounting positions

斜齒輪減速機分為六種安裝方式，以下圖示闡述斜齒輪減速機常見的各種安裝型式。
Bevel helical gear reducer is divided into six kinds of installation,the following illustration describes bevel helical gear reducer commom variety of installation.

臥式 Horizontal type	倒掛式 Hang type	側壁式 Side wall type
M1	M3	M2 M4 M5 M6

F 系列 - 底座安裝 FOOT MOUNTED	F 系列 - 出力法蘭安裝型 OUTPUT FLANGE MOUNTED
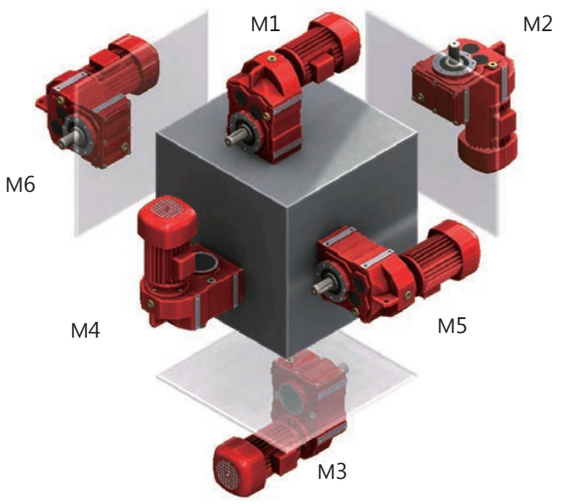	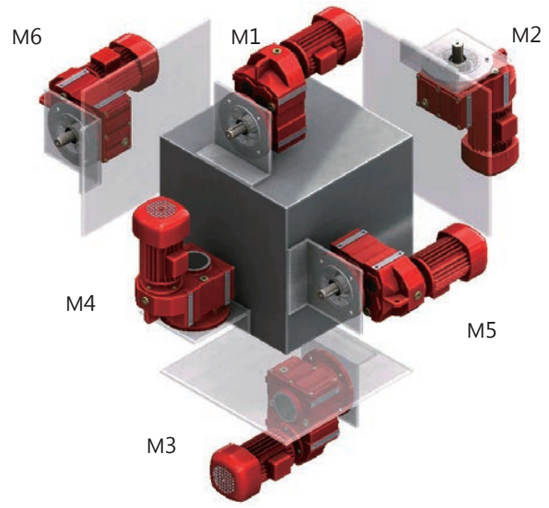

	V1- 上方 (270 °) Upper side	V2- 下方 (90°) Lower side	V3- 左方 (0 °) Left side	V4- 右方 (180°) Right side
馬達接線盒位置依風扇蓋配合出力軸（水平置）看線盒方向 View from Terminal Box and output shaft	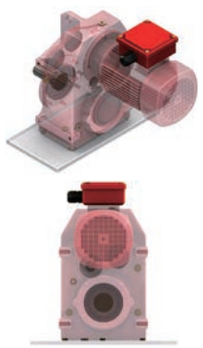	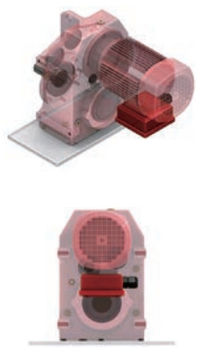	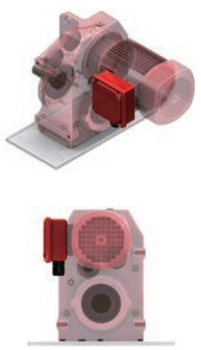	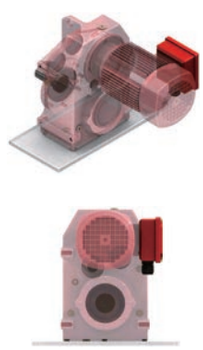
標準進線位置 View Form Terminal Box	U	D	L	R
	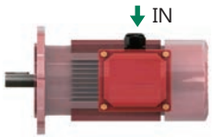	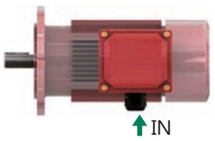	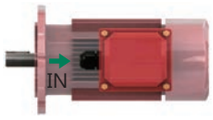	

斜齒輪減速機分為六種安裝方式，以下圖示簡述斜齒輪減速機各種安裝方式與其五金零件方位之對應
Bevel helical gear reducer is divided into six mounting hardware components and their corresponding mounting position,the following brief illustration of various bevel helical gear reducer.

透氣蓋與加油孔 Ventilate plug and Oil filling hole　油鏡 Oil gauge　排油栓 Drain plug

F 系列 - 標準安裝型 FOOT MOUNTED

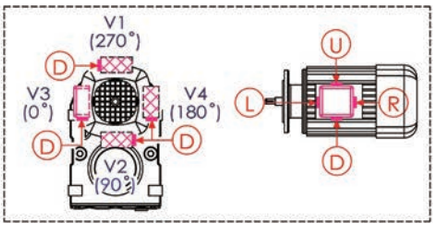

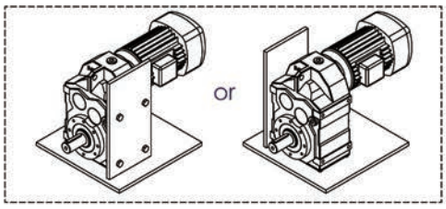

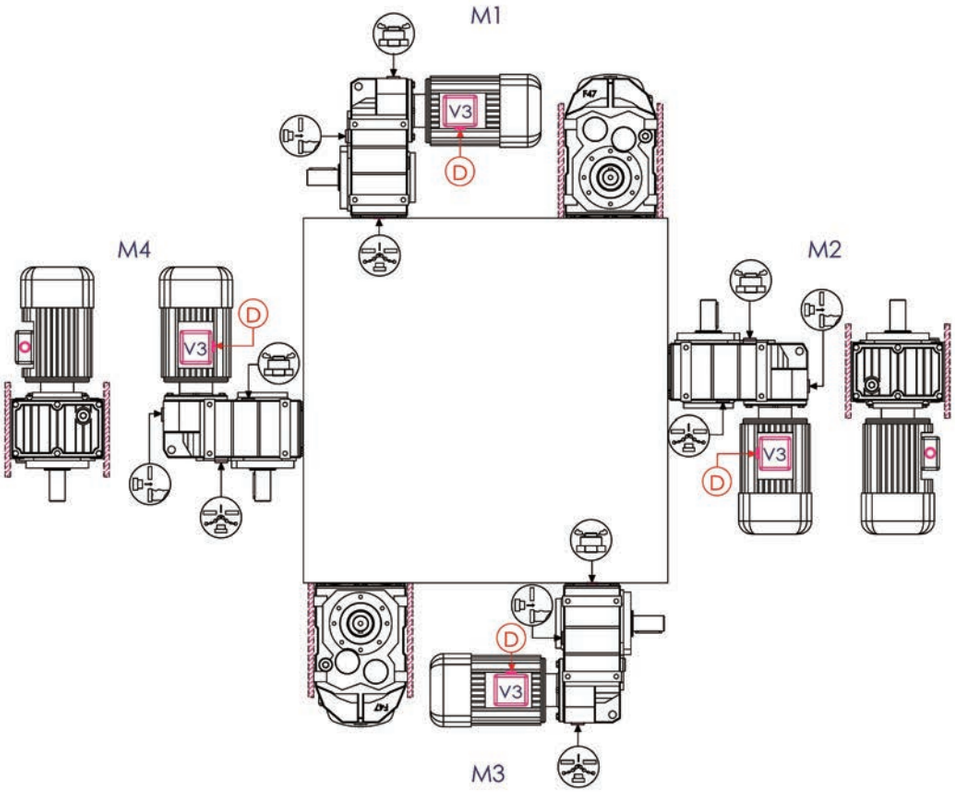

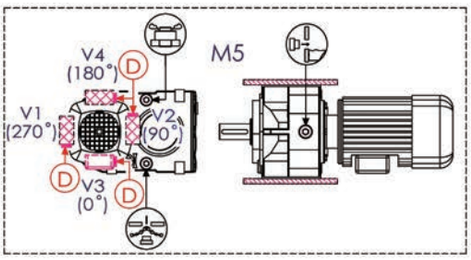

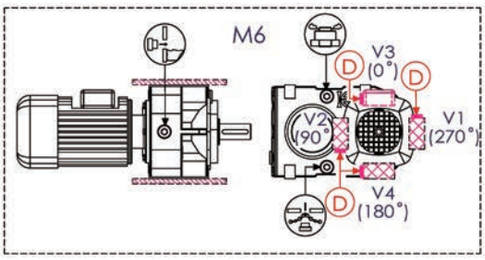

平行軸斜齒輪減速機 Parallel Shaft Helical Gear Reducer

斜齒輪減速機分為六種安裝方式，以下圖示簡述斜齒輪減速機各種安裝方式與其五金零件方位之對應
Bevel helical gear reducer is divided into six mounting hardware components and their corresponding mounting position, the following brief illustration of various bevel helical gear reducer.

透氣蓋與加油孔 Ventilate plug and Oil filling hole　油鏡 Oil gauge　排油栓 Drain plug

F 系列 - 出力法蘭安裝型 OUTPUT FLANGE MOUNTED

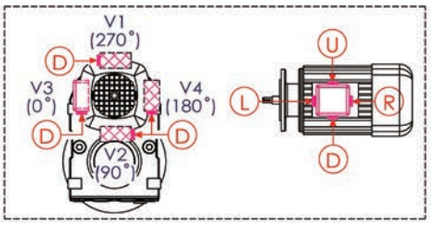

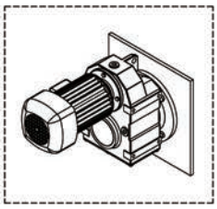

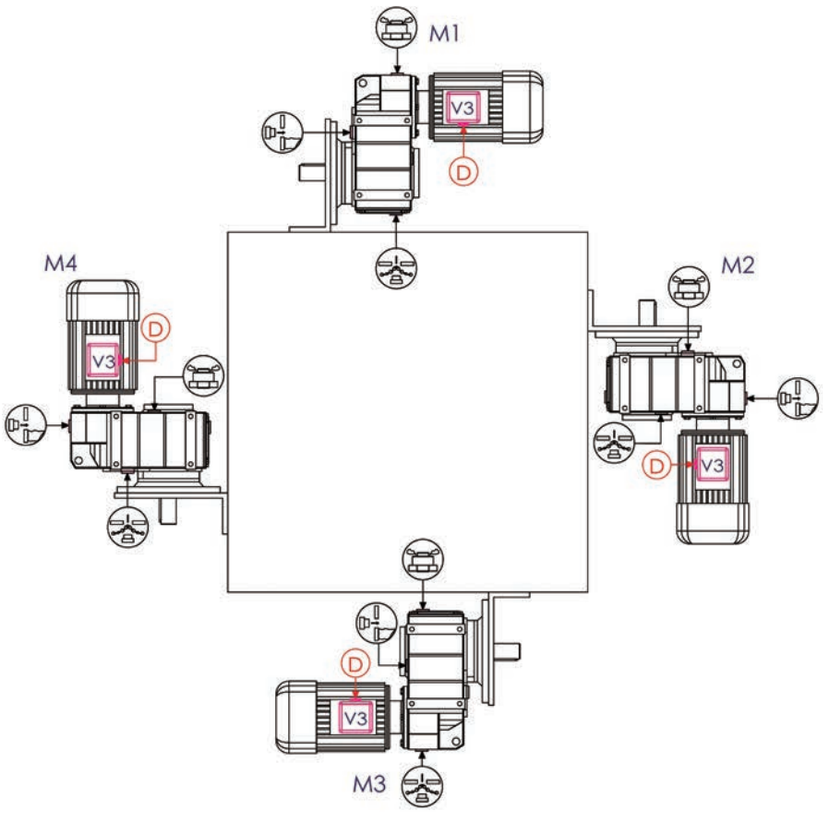

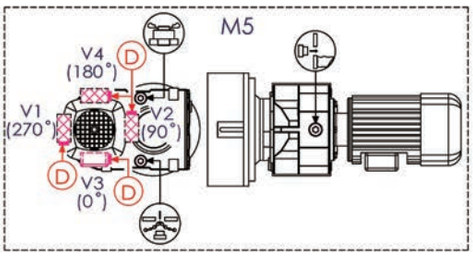

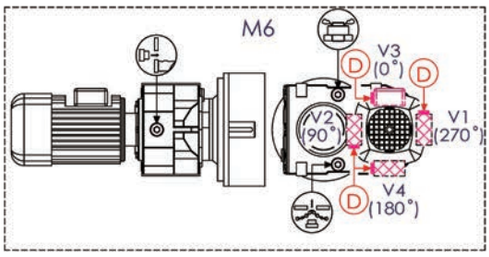

斜齒輪減速機分為六種安裝方式，以下圖示簡述斜齒輪減速機各種安裝方式與其五金零件方位之對應
Bevel helical gear reducer is divided into six mounting hardware components and their corresponding mounting position,t he following brief illustration of various bevel helical gear reducer.

透氣蓋與加油孔 Ventilate plug and Oil filling hole　油鏡 Oil gauge　排油栓 Drain plug

F 系列 - 扭力臂安裝型 TORQUE ARM MOUNTED

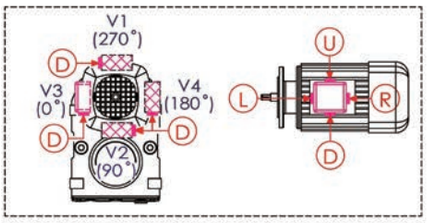

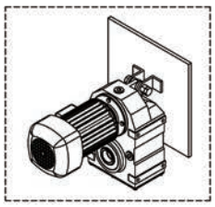

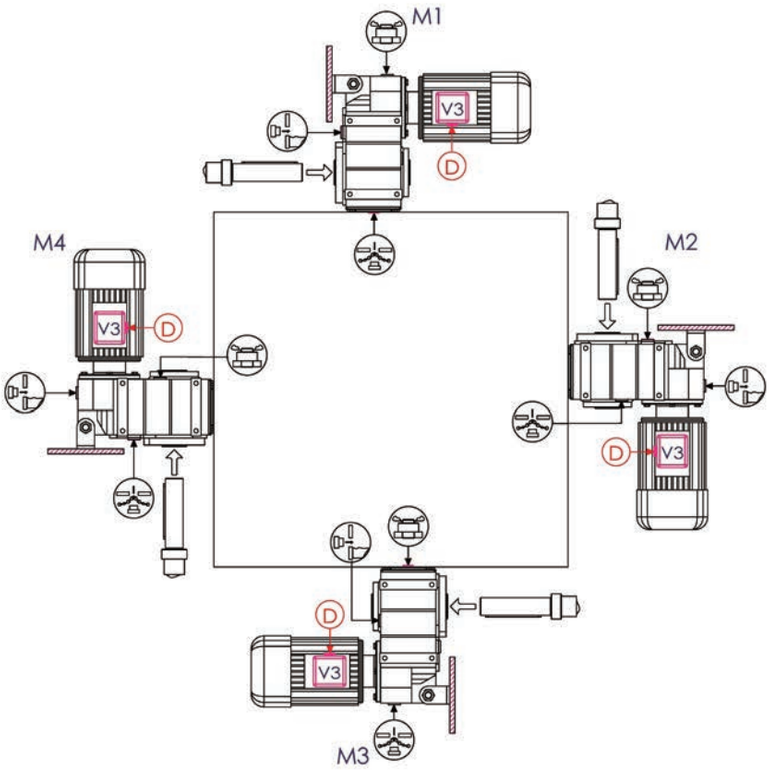

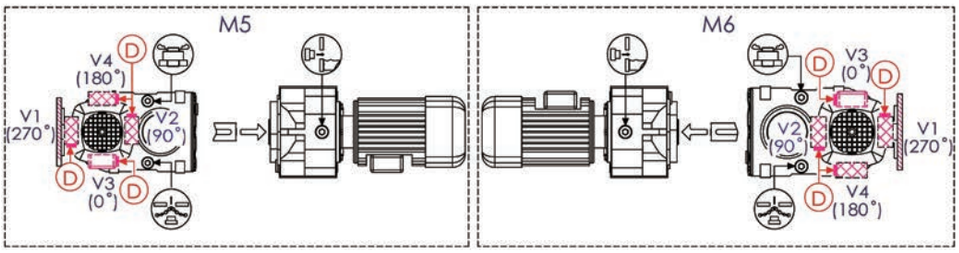

平行軸斜齒輪減速機減速機重量表及油量表
Weight for Parallel Helical Gear Reducer and Oil Table

F 系列油量表 (單位：l) F series oil capacity table (Unit: l)

機型 /Type		F37	F47	F57	F67	F77	F87	F97	F107	F127	F157
安裝方式	M1	1.0	1.5	2.5	2.7	5.1	9.3	20.8	26.0	42.0	72.0
	M2	1.2	1.8	3.6	3.8	7.3	12.0	25.3	32.0	56.0	103.0
	M3	0.7	1.1	2	2.1	4.4	7.1	14.2	20.0	34.0	65.0
	M4	1.2	1.9	3.4	3.9	8.2	12.8	28.4	39.0	65.0	104.0
	M5	1.0	1.5	2.7	2.9	6.1	10.0	20.8	28.0	46.0	85.0
	M6	1.1	1.7	2.8	3.2	6.3	10.2	22.5	29.0	49.0	80.0

F 系列重量表 (單位：KG) F series weight table (Unit: KG)

機型 /Type	F37	F47	F57	F67	F77	F87	F97	F107	F127	F157
重量 /Weight	13.0	16.5	27.0	31.0	55.0	100.0	170.0	260.0	400.0	700.0
備註 Note	此重量表僅為減速機重量 (不含油量)，若選購入力軸、入力法蘭規範，請以表內數字加 10% 重量。若選備馬達安裝，重量請洽詢業務人員。 The table only for Gear Reducer, without oil weight. Please add 10% weight if you select input shaft or input flange. If you select Motor installation, please get the weight from sale Dept.									

機型與使用安全係數對照表
Model and Service factor select table

輸出轉速 Output speed (r/min)	輸出轉矩 Output torque (N.M)	傳動比 Ratio (i)	使用係數 Service factor	機型 Type	馬達級數 Motor pole
0.12 KW					
0.06	15000	22323	0.80		
0.07	12600	19048	0.95		
0.08	10800	16656	1.10	FA127 R77	
0.09	9870	14722	1.20	FAF127 R77	4P
0.11	7980	12912	1.50	F127 R77	
0.12	7090	11656	1.70	FF127 R77	
0.14	6300	10191	1.90		
0.09	9590	14767	0.80		
0.12	7610	11348	1.00		
0.14	5890	10039	1.30		
0.16	4880	8548	1.55	FA107 R77	
0.18	4740	7674	1.60	FAF107 R77	4P
0.20	4120	6767	1.85	F107 R77	
0.23	3530	5954	2.20	FF107 R77	
0.26	3070	5223	2.50		
0.30	2890	4567	2.70		
0.39	2140	3521	3.60		
0.19	4800	7328	0.90		
0.21	4040	6469	1.05		
0.25	3680	5615	1.15		
0.28	3200	4961	1.35	FA97 R57	
0.32	2800	4333	1.55	FAF97 R57	4P
0.35	2550	3906	1.70	F97 R57	
0.41	2210	3352	1.95	FF97 R57	
0.47	1820	2907	2.40		
0.54	1670	2553	2.60		
0.28	3250	4954	0.90		
0.33	2690	4245	1.00		
0.37	2200	3721	1.35		
0.43	2140	3244	1.40		
0.48	1900	2881	1.60	FA87 R57	
0.54	1700	2576	1.75	FAF87 R57	4P
0.63	1440	2199	2.10	F87 R57	
0.72	1240	1930	2.40	FF87 R57	
0.81	1120	1709	2.70		
0.92	980	1493	3.00		
1.1	785	1300	3.80		
1.2	710	1148	4.20		
0.53	1750	2613	0.85		
0.60	1520	2284	1.00		
0.68	1340	2029	1.10		
0.80	1130	1728	1.35		
0.89	1040	1544	1.45	FA77 R37	
1.0	910	1354	1.65	FAF77 R37	4P
1.1	810	1200	1.85	F77 R37	
1.3	710	1053	2.10	FF77 R37	
1.5	605	910	2.50		
1.7	501	810	2.90		
1.9	445	710	3.40		
0.97	920	1429	0.90		
1.1	830	1271	1.00		
1.2	700	1102	1.15		
1.4	615	970	1.35	FA67 R37	
1.6	540	858	1.50	FAF67 R37	4P
1.8	475	755	1.75	F67 R37	
2.2	405	641	2.00	FF67 R37	
2.4	375	572	2.20		
2.7	320	509	2.60		
3.2	275	437	3.00		
1.4	655	967	0.90	FA57 R37	
1.6	585	851	1.05	FAF57 R37	4P
1.9	500	738	1.20	F57 R37	
2.1	435	646	1.40	FF57 R37	

輸出轉速 Output speed (r/min)	輸出轉矩 Output torque (N.M)	傳動比 Ratio (i)	使用係數 Service factor	機型 Type	馬達級數 Motor pole
0.12 KW					
2.5	370	558	1.6		
2.7	330	506	1.8		
3.0	285	452	2.1	FA57 R37	
3.2	295	426	2.0	FAF57 R37	4P
3.6	260	382	2.3	F57 R37	
4.2	225	330	2.7	FF57 R37	
4.6	200	298	3.0		
5.3	177	262	3.4		
2.2	425	622	0.95		
2.5	370	543	1.10		
2.9	320	475	1.25		
3.3	280	419	1.45		
2.6	365	524	1.10	FA47 R17	
2.8	340	489	1.20	FAF47 R17	4P
3.2	290	427	1.35	F47 R17	
3.6	260	381	1.55	FF47 R17	
4.1	225	334	1.75		
4.7	198	295	2.00		
5.4	166	253	2.40		
4.3	210	322	0.95		
5.0	184	278	1.10		
5.7	157	242	1.30		
6.2	149	221	1.35	FA37 R17	
4.2	225	326	0.90	FAF37 R17	4P
4.8	195	285	1.05	F37 R17	
5.5	170	250	1.20	FF37 R17	
6.3	150	219	1.35		
7.4	127	186	1.60		
8.3	114	167	1.75		
3.9	290	228.99	2.8		
4.6	250	195.39	3.3	FA67	
5.3	220	170.85	3.8	FAF67	4P
5.6	205	162.31	4.0	F67	
6.3	181	142.40	4.5	FF67	
4.5	255	199.70	2.4		
4.9	235	183.60	2.6		
5.7	200	157.09	3.0		
6.6	173	136.16	3.5	FA57	
7.1	162	127.27	3.7	FAF57	4P
6.9	166	199.70	3.6	F57	
7.5	153	183.60	3.9	FF57	
8.8	130	157.09	4.6		
10	113	136.16	5.3		
4.7	245	190.76	1.65		
5.1	225	175.38	1.8		
6.0	191	150.06	2.1	FA47	
6.9	166	130.07	2.4	FAF47	6P
7.4	155	121.57	2.6	F47	
8.6	134	105.09	3.0	FF47	
10	114	89.29	3.5		
11	102	79.72	3.9		
7.2	158	190.76	2.5	FA47	
7.9	146	175.38	2.8	FAF47	4P
9.2	125	150.06	3.2	F47	
11	108	130.07	3.7	FF47	
7.0	164	128.51	1.20		
7.6	150	117.88	1.35	FA37	
9.0	128	100.36	1.55	FAF37	6P
10	110	86.53	1.80	F37	
11	103	80.65	1.95	FF37	

平行軸斜齒輪減速機 Parallel Shaft Helical Gear Reducer

輸出轉速 Output speed (r/min)	輸出轉矩 Output torque (N.M)	傳動比 Ratio (i)	使用係數 Service factor	機型 Type	馬達級數 Motor pole
0.12 KW					
11	107	128.51	1.85		
12	98	117.88	2.0		
14	83	100.36	2.4		
16	72	86.53	2.8		
17	67	80.65	3.0		
20	59	70.50	3.4		
21	55	66.09	3.6		
24	48	58.32	4.1		
25	45	54.54	4.4		
27	43	51.70	4.7		
29	39	47.02	5.1		
31	36	43.83	5.5		
36	32	38.31	6.3		
38	30	35.91	6.7		
44	26	31.69	7.6	FA37	
49	23	28.09	8.6	FAF37	4P
58	20	23.88	10.0	F37	
58	20	23.63	10.0	FF37	
67	17	20.57	12.0		
72	16	19.27	13.0		
81	14	17.03	14.0		
87	13	15.81	15.0		
96	12	14.33	17.0		
107	11	12.87	19.0		
125	9.2	11.08	21.0		
132	8.7	10.42	21.0		
154	7.4	8.97	24.0		
186	6.2	7.44	23.0		
205	5.6	6.74	25.0		
228	5.0	6.05	27.0		
265	4.3	5.21	29.0		
282	4.1	4.90	29.0		
327	3.5	4.22	31.0		
0.18 KW					
0.10	13500	12912	0.90		
0.11	12100	11656	1.00	FA127 R77	
0.13	10700	10191	1.10	FAF127 R77	4P
0.15	8980	8831	1.35	F127 R77	
0.17	7770	7643	1.55	FF127 R77	
0.20	7150	6715	1.70		
0.15	8560	8548	0.90		
0.17	8050	7674	0.95		
0.20	7030	6767	1.10		
0.22	6090	5954	1.25	FA107 R77	
0.25	5310	5223	1.45	FAF107 R77	4P
0.26	4860	4567	1.60	F107 R77	
0.37	3660	3521	2.10	FF107 R77	
0.43	2170	3037	2.40		
0.48	2880	3756	2.70		
0.56	2470	2369	3.10		
0.64	2160	2068	3.60		
0.30	4660	4333	0.90		
0.34	4260	3906	1.00		
0.39	3670	3352	1.15		
0.45	3100	2907	1.40		
0.52	2790	2553	1.55	FA97 R57	
0.59	2450	2245	1.75	FAF97 R57	4P
0.67	2130	1970	2.00	F97 R57	
0.77	1890	1722	2.30	FF97 R57	
0.86	1670	1527	2.60		
0.99	1380	1327	3.10		
1.10	1280	1171	3.30		

輸出轉速 Output speed (r/min)	輸出轉矩 Output torque (N.M)	傳動比 Ratio (i)	使用係數 Service factor	機型 Type	馬達級數 Motor pole
0.18 KW					
0.46	3160	2881	0.95		
0.51	2820	2576	1.05		
0.60	2400	2199	1.25		
0.68	2080	1930	1.45	FA87 R57	
0.77	1860	1709	1.60	FAF87 R57	4P
0.88	1640	1493	1.85	F87 R57	
1.0	1350	1300	2.2	FF87 R57	
1.1	1210	1148	2.5		
1.3	1050	1010	2.9		
1.5	940	887	3.2		
1.7	810	780	3.7		
0.76	1880	1728	0.8		
0.86	1710	1544	0.9		
0.98	1500	1354	1.0		
1.1	1330	1200	1.2	FA77 R37	
1.2	1170	1053	1.3	FAF77 R37	4P
1.5	1000	910	1.5	F77 R37	
1.6	860	810	1.8	FF77 R37	
1.9	755	710	2.0		
2.2	670	615	2.2		
1.5	910	858	0.90		
1.8	800	755	1.00		
2.1	685	641	1.20		
2.3	625	572	1.30		
2.6	540	509	1.50		
3.0	470	437	1.75	FA67 R37	
3.4	420	384	1.95	FAF67 R37	4P
2.6	560	500	1.45	F67 R37	
2.9	510	454	1.60	FF67 R37	
3.4	440	392	1.85		
4.0	370	333	2.2		
4.4	325	297	2.5		
5.1	285	261	2.9		
5.6	260	238	3.2		
6.6	215	200	3.8		
2.4	615	558	1.00		
2.6	550	506	1.10		
2.9	485	452	1.25		
3.4	415	386	1.45		
3.9	360	338	1.65	FA57 R37	
3.1	485	426	1.25	FAF57 R37	4P
3.5	430	382	1.40	F57 R37	
4.0	370	330	1.60	FF57 R37	
4.4	335	298	1.80		
5.0	295	262	2.00		
5.8	250	226	2.40		
6.6	215	200	2.80		
3.6	400	370	1.00		
4.1	365	324	1.10		
4.6	315	288	1.25		
5.3	270	249	1.50	FA47 R17	
4.0	375	334	1.05	FAF47 R17	4P
4.5	330	295	1.20	F47 R17	
5.2	280	253	1.45	FF47 R17	
6.1	245	217	1.60		
7.0	215	190	1.85		
7.4	200	178	2.00		
7.1	210	186	0.95	FA37 R17	
7.9	188	167	1.05	FAF37 R17	4P
9.1	166	145	1.20	F37 R17	
10	146	129	1.35	FF37 R17	

輸出轉速 Output speed (r/min)	輸出轉矩 Output torque (N.M)	傳動比 Ratio (i)	使用係數 Service factor	機型 Type	馬達級數 Motor pole
0.18 KW					
3.1	555	281071	2.7	FA77	6P
3.3	520	262.93	2.9	FAF77	
3.8	445	225.79	3.4	F77	
				FF77	
3.8	450	228.99	1.8	FA67	6P
4.4	385	195.39	2.1	FAF67	
5.1	340	170.85	2.4	F67	
				FF67	
5.8	300	228.99	2.8	FA67	4P
6.8	255	195.39	3.2	FAF67	
7.7	225	170.85	3.7	F67	
				FF67	
4.4	395	199.70	1.50		6P
4.7	365	183.60	1.65	FA57	
5.5	310	157.09	1.95	FAF57	
6.4	270	136.16	2.20	F57	
6.8	250	127.27	2.40	FF57	
7.9	215	110.01	2.80		
6.6	260	199.70	2.3		4P
7.2	240	183.60	2.5	FA57	
8.4	205	157.09	2.9	FAF57	
9.7	177	136.16	3.4	F57	
10	166	127.27	3.6	FF57	
4.6	375	190.79	1.05	FA47	6P
5.0	345	175.38	1.15	FAF47	
5.8	295	150.06	1.35	F47	
6.7	255	130.07	1.55	FF47	
7.2	240	121.57	1.65		
6.9	250	190.76	1.60	FA47	4P
7.5	230	175.38	1.75	FAF47	
8.8	195	150.06	2.00	F47	
10	169	130.07	2.40	FF47	
11	158	121.57	2.50		
7.4	235	117.88	0.85		6P
8.7	198	100.36	1.00	FA37	
10	171	86.53	1.15	FAF37	
11	159	80.65	1.25	F37	
12	139	70.50	1.45	FF37	
10	167	128.51	1.20		4P
11	154	117.88	1.30		
13	131	100.36	1.55		
15	113	86.53	1.75		
16	105	80.65	1.90		
19	92	70.50	2.20		
20	86	66.09	2.30		
23	76	58.32	2.60		
24	71	54.54	2.80		
26	67	51.70	3.00		
28	61	47.02	3.30	FA37	
30	57	43.83	3.50	FAF37	
34	50	38.31	4.00	F37	
37	47	35.91	4.30	FF37	
42	41	31.69	4.80		
47	37	28.09	5.50		
55	31	23.88	6.40		
56	31	23.63	6.50		
64	27	20.57	7.50		
69	25	19.27	8.00		
78	22	17.03	9.00		
83	21	15.81	9.70		
92	19	14.33	11		

輸出轉速 Output speed (r/min)	輸出轉矩 Output torque (N.M)	傳動比 Ratio (i)	使用係數 Service factor	機型 Type	馬達級數 Motor pole
0.18 KW					
103	17	12.87	12		4P
119	14	11.08	13		
127	14	10.42	14		
147	12	8.97	15	FA37	
178	9.7	7.44	15	FAF37	
196	8.8	6.74	16	F37	
218	7.9	6.05	17	FF37	
253	6.8	5.21	18		
269	6.4	4.90	19		
313	5.5	4.22	20		
0.25 KW					
0.15	13300	8831	0.90		4P
0.17	11500	7643	1.05	FA127 R97	
0.19	10400	6715	1.15	FAF127 R97	
0.22	9190	5925	1.30	F127 R97	
0.25	7860	5153	1.55	FF127 R977	
0.29	6850	4533	1.75		
0.22	9000	5954	0.85		4P
0.25	7860	5223	1.00		
0.28	7090	4567	1.10		
0.37	5370	3521	1.45	FA107 R77	
0.43	4680	3037	1.65	FAF107 R77	
0.47	4240	2756	1.80	F107 R77	
0.55	3650	2369	2.10	FF107 R77	
0.63	3180	2068	2.40		
0.81	2440	1597	3.20		
0.93	2110	1401	3.60		
0.45	4530	2907	0.95		4P
0.51	4050	2553	1.05		
0.58	3560	2245	1.20		
0.66	3100	1970	1.40	FA97 R57	
0.75	2740	1722	1.55	FAF97 R57	
0.85	2430	1527	1.75	F97 R57	
0.98	2040	1327	2.10	FF97 R57	
1.1	1860	1171	2.30		
1.3	1630	1022	2.60		
0.67	3040	1930	1.00		4P
0.76	2710	1709	1.10		
0.87	2380	1493	1.25	FA87 R57	
1.0	1990	1300	1.50	FAF87 R57	
1.1	1780	1148	1.70	F87 R57	
1.3	1550	1010	1.95	FF87 R57	
1.5	1370	887	2.20		
1.7	1200	780	2.50		
1.9	1020	674	2.90		
1.2	1690	1053	0.90		4P
1.4	1450	910	1.05		
1.6	1260	810	1.20	FA77 R37	
1.8	1110	710	1.35	FAF77 R37	
2.1	970	615	1.55	F77 R37	
2.4	850	538	1.75	FF77 R37	
2.7	760	480	2.00		
3.2	645	413	2.30		
2.0	1000	641	0.80		4P
2.3	910	572	0.90		
2.6	795	509	1.05		
3.0	685	437	1.20	FA67 R37	
2.6	810	500	1.00	FAF67 R37	
2.9	740	454	1.10	F67 R37	
3.3	635	392	1.30	FF67 R37	
3.9	535	333	1.55		
4.4	475	297	1.70		
5.0	420	261	1.95		
5.5	375	238	2.20		

平行軸斜齒輪減速機 Parallel Shaft Helical Gear Reducer

輸出轉速 Output speed (r/min)	輸出轉矩 Output torque (N.M)	傳動比 Ratio (i)	使用係數 Service factor	機型 Type	馬達級數 Motor pole
0.25 KW					
3.4	605	386	1.00		
3.8	525	338	1.15		
5.1	400	255	1.50		
3.4	625	382	0.95	FA57 R37	
3.9	535	330	1.10	FAF57 R37	4P
4.4	485	298	1.25	F57 R37	
5.0	425	262	1.40	FF57 R37	
5.8	360	226	1.65		
6.5	320	200	1.90		
7.7	270	170	2.20		
5.2	395	249	1.00		
6.0	350	218	1.15		
6.7	305	193	1.30		
7.4	280	175	1.45	FA47 R17	
5.1	405	253	1.00	FAF47 R17	4P
6.0	355	217	1.10	F47 R17	
6.8	310	190	1.30	FF47 R17	
7.3	290	178	1.40		
8.7	240	149	1.65		
9.9	210	131	1.90		
8.9	240	145	0.85		
10	210	129	0.95	FA37 R17	
11	193	118	1.05	FAF37 R17	4P
13	160	98	1.25	F37 R17	
15	140	87	1.45	FF37 R17	
3.1	765	281.71	1.95		
3.3	715	262.93	2.10	FA77	
3.9	615	225.79	2.50	FAF77	6P
4.4	540	198.31	2.80	F77	
4.7	510	188.40	2.90	FF77	
3.8	620	228.99	1.30		
4.5	530	195.39	1.55	FA67	
5.2	465	170.85	1.75	FAF67	6P
5.4	440	162.31	1.85	F67	
6.2	385	142.40	2.10	FF67	
5.7	420	228.99	1.95		
6.7	360	195.39	2.30	FA67	
7.6	315	170.85	2.60	FAF67	4P
8.0	300	162.31	2.80	F67	
9.1	260	142.40	3.10	FF67	
4.4	540	199.70	1.10		
4.8	500	183.60	1.20	FA57	
5.6	425	157.09	1.40	FAF57	6P
6.5	370	136.16	1.60	F57	
6.9	345	127.27	1.75	FF57	
8.0	300	110.01	2.00		
6.5	365	199.70	1.65		
7.1	335	183.60	1.80	FA57	
8.3	290	157.09	2.10	FAF57	4P
9.6	250	136.16	2.40	F57	
10	235	127.27	2.60	FF57	
12	200	110.01	3.00		
5.9	405	150.06	1.00	FA47	
6.8	355	130.07	1.15	FAF47	6P
7.2	330	121.57	1.20	F47	
8.4	285	105.09	1.40	FF47	
6.8	350	190.76	1.15	FA47	
7.4	320	175.38	1.25	FAF47	4P
8.7	275	150.06	1.45	F47	
10	240	130.07	1.65	FF47	

輸出轉速 Output speed (r/min)	輸出轉矩 Output torque (N.M)	傳動比 Ratio (i)	使用係數 Service factor	機型 Type	馬達級數 Motor pole
0.25 KW					
11	225	121.57	1.8	FA47	
12	193	105.09	2.1	FAF47	4P
15	164	89.29	2.4	F47	
				FF47	
10	235	128.51	0.85		
11	215	117.88	0.90		
13	184	100.36	1.10		
15	159	86.53	1.25		
16	148	80.65	1.35		
18	130	70.50	1.55		
20	121	66.09	1.65		
22	107	58.32	1.85		
24	100	54.54	2.00		
25	95	51.70	2.10		
28	86	47.02	2.30		
30	81	43.83	2.50		
34	70	38.31	2.80		
36	66	35.91	3.00		
41	58	31.69	3.40	FA37	
46	52	28.09	3.90	FAF37	4P
54	44	23.88	4.60	F37	
55	43	23.63	4.60	FF37	
63	38	20.57	5.30		
67	35	19.27	5.70		
76	31	17.03	6.40		
82	29	15.81	6.90		
91	26	14.33	7.60		
101	24	12.87	8.50		
117	20	11.08	9.30		
125	19	10.42	9.70		
145	17	8.97	11		
175	14	7.44	11		
193	12	6.74	11		
215	11	6.05	12		
249	9.6	5.21	13		
265	9.0	4.90	13		
308	7.7	4.22	14		
0.37 KW					
0.21	14900	6715	0.80		
0.23	13100	5925	0.90	FA127 R77	
0.27	11300	5153	1.05	FAF127 R77	4P
0.30	9850	4533	1.20	F127 R77	
0.35	8590	3926	1.40	FF127 R77	
0.40	7510	3454	1.60		
0.46	6570	3031	1.85		
0.45	6720	3037	1.15		
0.50	6090	2756	1.25	FA107 R77	
0.58	5240	2369	1.45	FAF107 R77	4P
0.67	4570	2068	1.70	F107 R77	
0.86	3510	1597	2.20	FF107 R77	
0.61	5070	2245	0.85		
0.7	4430	1970	0.95		
0.8	3900	1722	1.10	FA97 R57	
0.9	3460	1527	1.25	FAF97 R57	4P
1.0	2930	1327	1.45	F97 R57	
1.2	2650	1171	1.60	FF97 R57	
1.4	2310	1022	1.85		
1.5	1960	898	2.20		
1.1	2870	1300	1.05		
1.2	2550	1148	1.20	FA87 R57	
1.4	2230	1010	1.35	FAF87 R57	4P
1.6	1970	887	1.50	F87 R57	
1.8	1720	780	1.75	FF87 R57	

輸出轉速 Output speed (r/min)	輸出轉矩 Output torque (N.M)	傳動比 Ratio (i)	使用係數 Service factor	機型 Type	馬達級數 Motor pole
0.37 KW					
2.0	1470	674	2.0	FA87 R57	4P
2.3	1340	609	2.2	FAF87 R57	
2.7	1130	515	2.7	F87 R57	
3.0	1000	452	3.0	FF87 R57	
1.7	1810	810	0.85		4P
1.9	1590	710	0.95		
2.2	1390	615	1.10	FA77 R37	
2.6	1210	538	1.25	FAF77 R37	
2.9	1080	480	1.44	F77 R37	
3.3	920	413	1.65	FF77 R37	
3.8	830	367	1.80		
4.3	730	323	2.00		
3.2	980	437	0.85		4P
3.6	870	384	0.95	FA67 R37	
4.1	770	338	1.05	FAF67 R37	
4.5	685	305	1.20	F67 R37	
5.4	575	257	1.40	FF67 R37	
6.0	510	231	1.60		
5.4	570	255	1.05		4P
6.9	445	201	1.35		
7.6	405	181	1.50	FA57 R37	
5.3	605	262	1.00	FAF57 R37	
6.1	515	226	1.15	F57 R37	
6.9	455	200	1.30	FF57 R37	
8.1	385	170	1.55		
9.1	345	152	1.75		
10	300	134	2.00		
				FA47 R17	4P
7.9	395	175	1.0	FAF47 R17	
9.4	335	147	1.2	F47 R17	
11	295	130	1.4	FF47 R17	
2.5	1410	270.68	2.1	FA87	8P
2.7	1330	255.37	2.3	FAF87	
3.0	1190	228.93	2.5	F87	
3.5	1020	197.20	2.9	FF87	
				FA87	6P
3.3	1060	270.68	2.8	FAF87	
3.5	1000	255.37	3.0	F87	
3.9	900	228.93	3.3	FF87	
4.0	890	225.79	1.70		6P
4.5	780	198.31	1.95	FA77	
4.8	740	188.40	2.00	FAF77	
5.4	655	166.47	2.30	F77	
6.3	560	142.27	2.70	FF77	
4.9	720	281.71	2.1	FA77	4P
5.2	675	262.93	2.2	FAF77	
6.1	580	225.79	2.6	F77	
7.0	510	198.31	3.0	FF77	
4.6	765	195.39	1.05		6P
5.3	670	170.85	1.20	FA67	
5.6	635	162.31	1.30	FAF67	
6.3	560	142.40	1.45	F67	
7.4	475	120.79	1.75	FF67	
6.0	585	228.99	1.40		4P
7.1	500	195.39	1.65	FA67	
8.1	435	170.85	1.85	FAF67	
8.5	415	162.31	1.95	F67	
9.7	365	142.00	2.20	FF67	
11	310	120.79	2.70		

輸出轉速 Output speed (r/min)	輸出轉矩 Output torque (N.M)	傳動比 Ratio (i)	使用係數 Service factor	機型 Type	馬達級數 Motor pole
0.37 KW					
5.7	615	157.09	0.95	FA57	6P
6.6	535	136.16	1.1	FAF57	
7.1	500	127.27	1.2	F57	
8.2	430	110.01	1.4	FF57	
6.9	510	199.7	1.15		4P
7.5	470	183.6	1.3		
8.8	400	157.09	1.5	FA57	
10	350	136.16	1.7	FAF57	
11	325	127.27	1.85	F57	
13	280	110.01	2.1	FF57	
15	240	93.47	2.5		
17	215	83.46	2.8		
9.2	385	150.06	1.05		4P
11	335	130.07	1.2	FA47	
13	270	105.09	1.5	FAF47	
15	230	89.29	1.75	F47	
17	205	79.72	1.95	FF47	
20	174	68.09	2.3		
21	167	65.36	2.4		
16	220	86.53	0.9		4P
17	205	80.65	0.95		
20	181	70.5	1.1		
21	169	66.09	1.2		
24	149	58.32	1.35		
25	140	54.54	1.45		
27	132	51.7	1.5		
29	120	47.02	1.65		
31	112	43.83	1.8		
36	98	38.31	2		
38	92	35.91	2.2		
44	81	31.69	2.5		
49	72	28.09	2.8		
58	61	23.88	3.3	FA37	
58	61	23.63	3.3	FAF37	
67	53	20.57	3.8	F37	
72	49	19.27	4.1	FF37	
81	44	17.03	4.6		
87	41	15.81	4.9		
96	37	14.33	5.4		
107	33	12.87	6.1		
125	28	11.08	6.7		
132	27	10.42	6.9		
154	23	8.97	7.6		
186	19	7.44	7.6		
205	17	6.74	8.1		
228	16	6.05	8.7		
265	13	5.21	9.4		
282	13	4.9	9.6		
327	11	4.22	10		
0.55 KW					
0.22	20500	6295	0.9		4P
0.25	17400	5404	1.05		
0.49	8930	2780	2	FA157 R97	
0.56	7760	2427	2.3	FAF157 R97	
0.81	5520	1674	3.3	F157 R97	
1	4220	1308	4.3	FF157 R97	
1.2	3730	1169	4.8		
0.35	13300	3926	0.9	FA127 R77	4P
0.39	11600	3454	1.05	FAF127 R77	
0.45	10200	3031	1.2	F127 R77	
				FF127 R77	

平行軸斜齒輪減速機 Parallel Shaft Helical Gear Reducer

輸出轉速 Output speed (r/min)	輸出轉矩 Output torque (N.M)	傳動比 Ratio (i)	使用係數 Service factor	機型 Type	馬達級數 Motor pole
0.55 KW					
0.57	8100	2369	0.95		
0.66	7070	2068	1.10		
0.74	6110	1826	1.25		
0.85	5440	1597	1.40	FA107 R77	
0.97	4750	1401	1.60	FAF107 R77	4P
1.1	4160	1243	1.85	F107 R77	
1.2	3700	1087	2.1	FF107 R77	
1.4	3180	950	2.4		
1.6	2770	834	2.8		
2.1	2150	640	3.6		
1.0	4530	1327	0.95		
1.2	4060	1171	1.05		
1.3	3550	1022	1.20		
1.5	3050	898	1.40	FA97 R57	
1.7	2690	784	1.60	FAF97 R57	4P
2.0	2340	690	1.85	F97 R57	
2.2	2060	605	2.10	FF97 R57	
2.6	1790	529	2.40		
2.9	1580	467	2.70		
3.4	1360	406	3.20		
3.7	1220	363	3.50		
1.5	3040	887	1.00		
1.7	2660	780	1.15	FA87 R57	
2.0	2290	674	1.30	FAF87 R57	4P
2.2	2080	609	1.45	F87 R57	
2.6	1750	545	1.70	FF87 R57	
3.0	1540	452	1.95		
3.9	1160	345	2.60		
2.5	1860	538	0.80		
2.8	1660	480	0.90	FA77 R37	
3.3	1420	413	1.05	FAF77 R37	4P
3.7	1270	367	1.20	F77 R37	
4.2	1120	323	1.35	FF77 R37	
5.3	890	257	0.90	FA67 R37	
5.9	790	231	1.05	FAF67 R37	4P
6.6	705	205	1.15	F67 R37	
7.8	600	175	1.35	FF67 R37	
				FA97	
2.5	2140	276.77	2.0	FAF97	8P
2.7	1960	253.41	2.2	F97	
3.0	1730	223.88	2.5	FF97	
2.5	2090	270.67	1.45	FA87	
2.7	1970	255.37	1.50	FAF87	8P
3.0	1770	228.93	1.70	F87	
3.5	1520	197.20	1.95	FF87	
3.3	1580	270.68	1.9		
3.5	1490	255.37	2.0	FA87	
3.9	1340	228.93	2.2	FAF87	6P
4.6	1150	197.20	2.6	F87	
5.0	1050	179.97	2.9	FF87	
4.0	1320	225.79	1.15		
4.5	1160	198.31	1.30	FA77	
4.8	1100	188.40	1.35	FAF77	6P
5.4	970	166.47	1.55	F77	
6.3	830	142.27	1.80	FF77	
6.9	760	130.42	1.95		
6.0	870	225.79	1.70	FA77	
6.9	765	198.31	1.95	FAF77	4P
7.2	730	188.40	2.10	F77	
8.2	645	166.47	2.30	FF77	

輸出轉速 Output speed (r/min)	輸出轉矩 Output torque (N.M)	傳動比 Ratio (i)	使用係數 Service factor	機型 Type	馬達級數 Motor pole
0.55 KW					
9.6	550	142.27	2.7	FA77	
10	505	130.42	3.0	FAF77	4P
12	440	114.45	3.4	F77	
13	420	108.46	3.6	FF77	
14	365	94.93	4.1		
7.0	755	195.39	1.10		
8.0	660	170.85	1.25		
8.4	625	162.31	1.30		
9.6	550	142.40	1.50	FA67	
11	465	120.79	1.75	FAF67	4P
12	420	109.04	1.95	F67	
14	370	95.94	2.20	FF67	
15	350	90.59	2.30		
17	310	79.76	2.70		
8.7	605	157.09	1.00		
10	525	136.16	1.15		
11	490	127.27	1.20		
12	425	110.01	1.40	FA57	
15	360	93.47	1.65	FAF57	4P
16	320	83.46	1.85	F57	
19	280	72.98	2.10	FF57	
20	265	68.22	2.30		
23	230	58.97	2.60		
13	405	105.09	1.00		
15	345	89.29	1.15		
17	310	79.72	1.30	FA47	
20	265	68.09	1.50	FAF47	4P
21	250	65.36	1.60	F47	
24	220	56.49	1.85	FF47	
28	185	48.00	2.20		
32	166	42.86	2.40		
23	225	58.32	0.90		
25	210	54.54	0.95		
26	200	51.70	1.00		
29	182	47.02	1.10		
31	169	43.83	1.20		
36	148	38.31	1.35		
38	139	35.91	1.45		
43	122	31.69	1.65		
48	109	28.09	1.85		
57	92	23.68	2.20		
58	91	23.63	2.20		
66	79	20.57	2.50		
71	74	19.27	2.70	FA37	
80	66	17.03	3.00	FAF37	4P
95	55	14.33	3.60	F37	
106	50	12.87	4.00	FF37	
123	43	11.08	4.40		
130	40	10.42	4.60		
152	35	8.97	5.10		
170	31	8.01	5.50		
183	29	7.44	5.10		
202	26	6.74	5.40		
225	23	6.05	5.80		
261	20	5.21	6.20		
277	19	4.90	6.30		
322	16	4.22	6.80		
361	15	3.77	7.20		
0.75KW					
0.50	12300	2780	1.45		
0.57	10700	2427	1.70	FA157 R97	
0.82	7580	1674	2.4	FAF157 R97	4P
1.1	5830	1308	3.1	F157 R97	
1.2	5170	1169	3.5	FF157 R97	

輸出轉速 Output speed (r/min)	輸出轉矩 Output torque (N.M)	傳動比 Ratio (i)	使用係數 Service factor	機型 Type	馬達級數 Motor pole
0.75 KW					
0.46	13800	3031	0.85		
0.52	12400	2672	0.95	FA127 R77	
0.59	10900	2357	1.10	FAF127 R77	4P
0.68	9390	2038	1.30	F127 R77	
0.77	8190	1784	1.45	FF127 R77	
0.86	7350	1606	1.65		
0.76	8360	1826	0.90		
0.86	7400	1597	1.05		
0.98	6470	1401	1.20		
1.1	5690	1243	1.35	FA107 R77	
1.3	5040	1087	1.50	FAF107 R77	4P
1.5	4350	950	1.75	F107 R77	
1.7	3800	834	2.00	FF107 R77	
2.2	2940	640	2.60		
3.2	2000	436	3.80		
1.4	4810	1022	0.90		
1.5	4150	898	1.05		
1.8	3660	784	1.20		
2.0	3190	690	1.35	FA97 R57	
2.3	2800	605	1.55	FAF97 R57	4P
2.6	2440	529	1.75	F97 R57	
3.0	2160	467	2.00	FF97 R57	
3.4	1860	406	2.30		
3.8	1670	363	2.60		
2.0	3120	674	0.95		
2.3	2830	609	1.05	FA87 R57	
2.7	2390	515	1.25	FAF87 R57	4P
3.0	2100	452	1.45	F87 R57	
4.0	1590	345	1.90	FF87 R57	
				FA77 R37	
3.8	1720	367	0.85	FAF77 R37	4P
4.3	1520	323	1.00	F77 R37	
4.9	1310	280	1.15	FF77 R37	
				FA107	
2.7	2640	254	2.9	FAF107	4P
				F107	
				FF107	
2.5	2870	276.77	1.50	FA97	
2.7	2630	263.41	1.65	FAF97	8P
3.1	2320	223.88	1.85	F97	
				FF97	
3.2	2200	276.77	1.95	FA97	
3.5	2020	253.41	2.10	FAF97	6P
4.0	1780	223.88	2.40	F97	
				FF97	
3.3	2150	270.68	1.40		
3.5	2030	255.37	1.50	FA87	
3.9	1820	228.93	1.65	FAF87	6P
4.6	1570	197.20	1.90	F87	
5.0	1430	179.97	2.10	FF87	
5.6	1270	159.61	2.40		
5.1	1400	270.68	2.10	FA87	
5.4	1330	255.37	2.30	FAF87	4P
6.0	1190	228.93	2.50	F87	
				FF87	
4.5	1580	198.31	0.95		
4.8	1500	188.40	1.00	FA77	
5.4	1320	166.47	1.15	FAF77	6P
6.3	1130	142.27	1.30	F77	
6.9	1040	130.42	1.45	FAF77	

輸出轉速 Output speed (r/min)	輸出轉矩 Output torque (N.M)	傳動比 Ratio (i)	使用係數 Service factor	機型 Type	馬達級數 Motor pole
0.75 KW					
6.1	1170	225.79	1.30		
7.0	1030	198.31	1.45		
7.3	980	188.40	1.55	FA77	
8.3	860	166.47	1.75	FAF77	4P
9.7	740	142.27	2.00	F77	
11	675	130.42	2.20	FF77	
12	595	114.45	2.50		
13	565	108.46	2.70		
8.1	890	170.85	0.90		
8.5	840	162.31	0.95		
9.7	740	142.40	1.10		
11	625	120.79	1.30	FA67	
13	565	109.04	1.45	FAF67	4P
14	500	95.94	1.65	F67	
15	470	90.59	1.75	FF67	
17	415	79.76	2.00		
20	350	67.65	2.30		
23	315	61.07	2.60		
11	660	127.27	0.90		
13	570	110.01	1.05		
15	485	93.47	1.25		
17	435	83.46	1.40	FA57	
19	380	72.98	1.60	FAF57	4P
20	355	68.22	1.70	F57	
23	305	58.97	1.95	FF57	
28	260	50.10	2.30		
31	230	44.73	2.60		
17	415	79.72	0.95		
20	355	68.09	1.15		
21	340	65.36	1.20	FA47	
24	295	56.49	1.35	FAF47	4P
29	250	48.00	1.60	F47	
32	220	42.86	1.80	FF47	
38	190	36.61	2.10		
40	178	34.29	2.20		
48	150	28.88	2.70		
29	145	47.02	0.80		
31	230	43.83	0.90		
36	199	38.31	1.00		
38	186	35.91	1.05		
44	165	31.69	1.20		
49	146	28.09	1.35		
58	124	23.88	1.60		
58	123	23.63	1.65		
67	107	20.57	1.85		
72	100	19.27	2.00	FA37	
81	88	17.03	2.30	FAF37	4P
96	74	14.33	2.70	F37	
107	67	12.87	3.00	FF37	
125	58	11.08	3.30		
132	54	10.42	3.40		
154	47	8.97	3.80		
205	35	6.74	4.00		
228	31	6.05	4.30		
265	27	5.21	4.60		
282	25	4.90	4.70		
327	22	4.22	5.00		
366	20	3.77	5.40		
1.1KW					
0.50	18200	2780	1.00		
0.58	16000	2427	1.15	FA157 R97	
0.64	14300	2185	1.25	FAF157 R97	4P
0.72	12700	1944	1.40	F157 R97	
0.84	11200	1674	1.60	FF157 R97	

平行軸斜齒輪減速機 Parallel Shaft Helical Gear Reducer

輸出轉速 Output speed (r/min)	輸出轉矩 Output torque (N.M)	傳動比 Ratio (i)	使用係數 Service factor	機型 Type	馬達級數 Motor pole
1.1 KW					
1.1	8640	1308	2.1		
1.2	7680	1169	2.3	FA157 R97	
1.5	6190	953	2.9	FAF157 R97	4P
1.7	5450	845	3.3	F157 R97	
3.1	2880	446	6.2	FF157 R97	
4.6	1950	302	9.2		
0.69	13800	2038	0.85		
0.79	12000	1784	1.00	FA127 R77	
0.87	10800	1606	1.10	FAF127 R77	4P
1.0	9350	1390	1.30	F127 R77	
1.1	8170	1220	1.45	FF127 R77	
1.3	7260	1077	1.65		
1.1	8360	1243	0.90		
1.3	7370	1087	1.05	FA107 R77	
1.5	6390	950	1.20	FAF107 R77	4P
1.7	5590	823	1.35	F107 R77	
1.9	4910	723	1.55	FF107 R77	
2.2	4310	640	1.80		
2.0	4670	690	0.90		
2.3	4100	605	1.05	FA97 R57	
2.7	3580	529	1.20	FAF97 R57	4P
3.0	3160	467	1.35	F97 R57	
3.5	2730	406	1.55	FF97 R57	
3.8	2450	363	1.75		
3.1	3070	452	1.0	FA87 R57	
4.1	2330	345	1.3	FAF87 R57	4P
4.7	2020	300	1.5	F87 R57	
5.6	1670	249	1.8	FF87 R57	
2.7	3930	254.40	1.95	FA107	
3.2	3330	215.37	2.30	FAF107	8P
3.4	3080	199.31	2.50	F107	
3.8	2760	178.64	2.80	FF107	
3.3	3160	276.77	1.35		
3.6	2890	253.41	1.50	FA97	
4.1	2560	223.88	1.70	FAF97	6P
4.8	2170	189.92	2.00	F97	
5.3	2000	174.87	2.20	FF97	
				FA97	
5.1	2080	276.77	2.10	FAF97	4P
5.5	1900	253.41	2.30	F97	
6.2	1680	223.88	2.60	FF97	
3.4	3090	270.68	0.95		
3.6	2920	255.37	1.05	FA87	
4.0	2610	228.93	1.15	FAF87	6P
4.7	2250	197.20	1.35	F87	
5.1	2050	179.97	1.45	FF87	
5.8	1820	159.61	1.65		
5.2	2030	270.68	1.50		
5.5	1920	255.37	1.55		
6.1	1720	228.93	1.75	FA87	
7.1	1480	197.20	2.00	FAF87	4P
7.8	1350	179.97	2.20	F87	
8.8	1200	159.61	2.50	FF87	
10	1010	134.16	3.00		
11	930	123.29	3.20		
7.1	1490	197.31	1.00	FA77	
7.4	1410	188.40	1.05	FAF77	4P
8.4	1250	166.47	1.20	F77	
9.8	1070	142.27	1.40	FF77	

輸出轉速 Output speed (r/min)	輸出轉矩 Output torque (N.M)	傳動比 Ratio (i)	使用係數 Service factor	機型 Type	馬達級數 Motor pole
1.1 KW					
11	980	130.42	1.55		
12	850	114.45	1.75	FA77	
13	810	108.46	1.85	FAF77	4P
15	710	94.93	2.1	F77	
16	640	85.52	2.3	FF77	
19	565	75.02	2.7		
12	910	120.79	0.9		
13	820	109.04	1.0		
15	720	95.94	1.2		
15	680	90.59	1.2		
18	600	79.76	1.4	FA67	
21	510	67.65	1.6	FAF67	4P
23	460	61.07	1.8	F67	
26	105	53.73	2.0	FF67	
28	380	50.74	2.2		
32	325	43.20	2.5		
36	395	39.23	2.7		
41	255	34.01	2.9		
17	625	83.46	0.95		
19	550	72.98	1.10		
21	510	68.22	1.15	FA57	
24	440	58.97	1.35	FAF57	4P
28	375	50.10	1.60	F57	
31	335	44.73	1.80	FF57	
37	285	38.21	2.10		
39	270	35.79	2.20		
46	225	30.15	2.60		
25	425	56.49	0.95		
29	360	48.00	1.10		
33	320	42.86	1.25		
38	275	36.61	1.45	FA47	
41	255	34.29	1.55	FAF47	4P
48	215	28.88	1.85	F47	
45	230	30.86	1.75	FF47	
48	220	29.32	1.80		
54	193	25.72	2.10		
64	164	21.82	2.40		
71	148	19.70	2.70		
44	240	31.69	0.85		
50	210	28.09	0.95		
59	179	23.88	1.10		
68	154	20.57	1.30		
73	145	19.27	1.40		
82	128	17.03	1.55		
98	108	14.33	1.85		
109	97	12.87	2.10	FA37	
126	83	11.08	2.30	FAF37	4P
134	78	10.42	2.40	F37	
156	67	8.97	2.60	FF37	
175	60	8.01	2.80		
208	51	6.74	2.80		
231	45	6.05	3.00		
269	39	5.21	3.20		
286	37	4.90	3.30		
332	32	4.22	3.50		
372	28	3.77	3.70		
1.5KW					
0.58	21900	2427	0.80		
0.65	19700	2185	0.90	FA157 R97	
0.73	17500	1944	1.05	FAF157 R97	4P
0.84	15300	1674	1.20	F157 R97	
1.1	11900	1308	1.50	FF157 R97	
1.2	10600	1169	1.70		

輸出轉速 Output speed (r/min)	輸出轉矩 Output torque (N.M)	傳動比 Ratio (i)	使用係數 Service factor	機型 Type	馬達級數 Motor pole
1.5 KW					
1.5	8540	953	2.1	FA157 R97	4P
1.7	7530	845	2.4	FAF157 R97	
3.2	3980	446	4.5	F157 R97	
4.7	2690	302	6.7	FF157 R97	
0.88	14800	1606	0.80		4P
1.0	12800	1390	0.95		
1.2	11200	1220	1.05	FA127 R77	
1.3	9910	1077	1.20	FAF127 R77	
1.5	8520	930	1.40	F127 R77	
1.7	7500	820	1.60	FF127 R77	
1.9	6630	727	1.80		
2.2	5960	648	2.00		
1.5	8730	950	0.90		4P
1.7	7640	834	1.00		
1.9	6730	736	1.15	FA107 R77	
2.2	5890	640	1.30	FAF107 R77	
2.5	5110	560	1.50	F107 R77	
2.9	4460	489	1.70	FF107 R77	
3.2	4010	436	1.90		
3.8	3400	370	2.30		
2.7	4880	529	0.90	FA97 R57	4P
3.0	4310	467	1.00	FAF97 R57	
3.5	3730	406	1.15	F97 R57	
3.9	3340	363	1.30	FF97 R57	
				FA87 R57	4P
4.1	3180	345	0.95	FAF87 R57	
4.7	2760	300	1.10	F87 R57	
5.7	2290	249	1.30	FF87 R57	
2.8	5210	254.40	1.50	FA107	8P
3.2	4410	215.37	1.75	FAF107	
3.5	4080	199.31	1.90	F107	
3.9	3660	178.64	2.10	FF107	
3.6	3960	254.40	1.95	FA107	6P
4.3	3350	215.37	2.30	FAF107	
4.6	3100	199.31	2.50	F107	
5.2	2780	178.64	2.80	FF107	
3.3	4310	276.77	1.00	FA97	6P
3.6	3950	253.41	1.10	FAF97	
4.1	3490	223.88	1.25	F97	
4.8	2960	189.92	1.45	FF97	
5.3	2720	174.87	1.60		
5.1	2810	276.77	1.55		4P
5.6	2570	253.41	1.65	FA97	
6.3	2270	223.88	1.90	FAF97	
7.4	1930	189.92	2.20	F97	
8.1	1780	174.87	2.40	FF97	
5.2	2750	270.67	1.10		4P
5.5	2590	255.37	1.15		
6.2	2330	228.93	1.30		
7.2	2000	197.20	1.50	FA87	
7.8	1830	179.97	1.65	FAF87	
8.8	1620	159.61	1.85	F87	
11	1360	134.16	2.20	FF87	
13	1110	109.49	2.70		
14	990	97.89	3.00		
8.5	1690	166.47	0.90	FA77	4P
9.9	1450	142.27	1.05	FAF77	
11	1320	130.42	1.15	F77	
12	1160	114.45	1.30	FF77	

輸出轉速 Output speed (r/min)	輸出轉矩 Output torque (N.M)	傳動比 Ratio (i)	使用係數 Service factor	機型 Type	馬達級數 Motor pole
1.5 KW					
13	1100	108.46	1.35		4P
15	960	94.93	1.55		
16	870	85.52	1.75		
19	760	75.02	1.95		
19	735	72.50	2.00		
21	675	66.46	2.20	FA77	
24	595	58.32	2.50	FAF77	
26	560	55.27	2.70	F77	
29	490	48.37	3.00	FF77	
32	445	43.58	3.40		
37	390	38.23	3.90		
39	370	36.58	3.00		
45	320	31.51	4.30		
16	920	90.59	0.90		4P
18	810	79.76	1.00		
21	685	67.65	1.20		
23	620	61.07	1.30		
26	545	53.73	1.50	FA67	
28	515	50.74	1.60	FAF67	
33	440	43.20	1.85	F67	
36	400	39.26	1.95	FF67	
39	370	36.30	2.20		
44	325	32.08	2.50		
51	280	27.41	2.90		
56	255	25.13	3.20		
24	600	58.97	1.00		4P
28	510	50.10	1.20	FA57	
32	455	44.73	1.30	FAF57	
37	390	39.21	1.55	F57	
39	365	35.79	1.65	FF57	
47	305	30.15	1.95		
33	435	42.86	0.90		4P
39	370	36.61	1.10		
41	350	34.29	1.15		
49	295	28.88	1.35		
46	315	30.86	1.30	FA47	
48	300	29.32	1.35	FAF47	
55	260	25.72	1.55	F47	
65	220	21.82	1.80	FF47	
72	200	19.70	2.00		
81	176	17.33	2.30		
86	166	16.36	2.40		
101	142	13.93	2.80		
69	210	20.57	0.95		4P
73	196	19.27	1.00		
83	173	17.03	1.15		
98	146	14.33	1.35		
110	131	12.87	1.55		
127	113	11.08	1.70		
135	106	10.42	1.75	FA37	
157	91	8.97	1.90	FAF37	
176	81	8.01	2.10	F37	
209	69	6.74	2.00	FF37	
233	62	6.05	2.20		
271	53	5.21	2.40		
288	50	4.90	2.40		
334	43	4.22	2.60		
374	38	3.77	2.70		

平行軸斜齒輪減速機 Parallel Shaft Helical Gear Reducer

輸出轉速 Output speed (r/min)	輸出轉矩 Output torque (N.M)	傳動比 Ratio (i)	使用係數 Service factor	機型 Type	馬達級數 Motor pole
2.2 KW					
0.98	18900	1441	0.95		
1.1	17600	1308	1.00		
1.2	15700	1169	1.15		
1.5	12700	953	1.4		
1.7	11200	845	1.6	FA157 R97	
1.9	10100	764	1.8	FAF157 R97	4P
2.1	9020	680	2.0	F157 R97	
2.5	7610	576	2.4	FF157 R97	
3.2	5940	446	3.0		
4.7	4020	302	4.5		
5.2	3630	273	5.0		
6.1	3060	232	5.9		
7.2	2590	197	6.9		
1.3	14600	1077	0.80		
1.5	12600	930	0.95		
1.7	11100	820	1.10	FA127 R77	
1.9	9830	727	1.20	FAF127 R77	4P
2.2	8810	648	1.35	F127 R77	
2.6	7460	549	1.60	FF127 R77	
2.8	6720	495	1.80		
3.3	5810	428	2.10		
2.2	8700	640	1.90		
2.5	7580	560	1.00	FA107 R77	
2.9	6610	489	1.15	FAF107 R77	4P
3.2	5930	436	1.30	F107 R77	
3.8	5030	370	1.55	FF107 R77	
4.2	4520	333	1.70		
3.9	4940	363	0.85	FA97 R57	
4.9	3890	285	1.10	FAF97 R57	4P
5.8	3340	245	1.30	F97 R57	
				FF97 R57	
2.8	7640	254.40	1.00	FA107	
3.2	6460	215.37	1.20	FAF107	8P
3.5	5980	199.31	1.30	F107	
3.9	5360	178.64	1.45	FF107	
3.7	5690	254.40	1.35	FA107	
4.4	4810	215.37	1.60	FAF107	6P
4.7	4450	199.31	1.70	F107	
5.3	3990	178.64	1.90	FF107	
5.5	3790	254.40	2.0	FA107	
6.6	3210	215.37	2.4	FAF107	4P
7.1	2970	199.31	2.6	F107	
7.9	2660	178.64	2.9	FF107	
4.2	5000	223.88	0.85	FA97	
5.9	4240	189.92	1.00	FAF97	6P
5.4	3910	174.87	1.10	F97	
6.0	3490	156.30	1.25	FF97	
5.1	4120	276.77	1.05		
5.6	3780	253.41	1.15		
6.3	3340	223.88	1.30	FA97	
7.4	2830	189.92	1.50	FAF97	4P
8.1	2610	174.87	1.65	F97	
9	2330	156.30	1.85	FF97	
10	2100	140.71	2.00		
11	1900	127.42	2.30		
7.2	2940	197.20	1.00	FA87	
7.8	2680	179.97	1.10	FAF87	4P
8.8	2380	159.61	1.25	F87	
11	2000	134.16	1.50	FF87	

輸出轉速 Output speed (r/min)	輸出轉矩 Output torque (N.M)	傳動比 Ratio (i)	使用係數 Service factor	機型 Type	馬達級數 Motor pole
2.2 KW					
11	1840	123.29	1.65		
13	1630	109.49	1.85		
14	1460	97.89	2.1		
16	1310	88.01	2.3	FA87	
18	1140	76.39	2.6	FAF87	4P
21	1020	68.40	2.9	F87	
25	850	56.75	3.5	FF87	
28	750	50.36	3.9		
31	675	45.28	4.2		
12	1710	114.45	0.90		
13	1620	108.46	0.95		
15	1410	94.93	1.05		
16	1270	85.52	1.20		
19	1120	75.02	1.35		
21	990	66.46	1.50	FA77	
24	870	58.32	1.75	FAF77	4P
26	820	55.27	1.80	F77	
29	720	48.37	2.1	FF77	
32	650	43.58	2.3		
39	545	36.58	2.0		
45	470	31.51	2.9		
49	430	28.75	3.3		
55	380	25.50	4.0		
23	910	61.07	0.90		
26	800	53.73	1.00		
28	755	50.74	1.10		
33	645	43.20	1.25		
36	585	39.26	1.36	FA67	
41	505	34.01	1.45	FAF67	4P
44	480	32.08	1.70	F67	
51	410	27.41	2.0	FF67	
56	375	25.13	2.2		
64	330	22.05	2.5		
67	310	20.90	2.6		
77	275	18.29	3.0		
32	665	44.73	0.90		
37	570	38.21	1.05		
39	535	35.79	1.15		
47	450	30.15	1.30	FA57	
56	370	24.96	1.55	FAF57	4P
67	315	21.17	1.90	F57	
74	285	19.11	2.10	FF57	
84	250	16.81	2.40		
89	235	15.88	2.50		
55	385	25.72	1.05		
65	328	21.82	1.25		
72	295	19.70	1.35		
81	260	17.33	1.55	FA47	
86	245	16.36	1.65	FAF47	4P
101	210	13.93	1.95	F47	
111	189	12.66	2.10	FF47	
129	163	10.97	2.50		
157	133	8.96	2.50		
98	245	14.33	0.95		
110	192	12.87	1.05		
127	165	11.08	1.15		
135	155	10.42	1.20		
157	134	8.97	1.30	FA37	
176	119	8.01	1.40	FAF37	4P
209	100	6.74	1.40	F37	
233	90	6.05	1.50	FF37	
271	78	5.21	1.60		
288	73	4.90	1.65		
334	63	4.22	1.75		
374	56	3.77	1.85		

輸出轉速 Output speed (r/min)	輸出轉矩 Output torque (N.M)	傳動比 Ratio (i)	使用係數 Service factor	機型 Type	馬達級數 Motor pole
3.0 KW					
1.2	21700	1169	0.85		
1.5	17600	953	1.00		
1.7	15600	845	1.15		
1.8	14100	764	1.30		
2.1	12500	680	1.45	FA157 R97	
2.4	10600	576	1.7	FAF157 R97	4P
3.1	8250	446	2.2	F157 R97	
4.6	5580	302	3.2	FF157 R97	
5.1	5040	273	3.6		
6.1	4250	232	4.2		
7.1	3610	197	5.0		
1.9	13600	727	0.90	FA127 R77	
2.2	12200	648	1.00	FAF127 R77	4P
2.5	10300	549	1.15	F127 R77	
2.8	9270	495	1.30	FF127 R77	
3.2	8170	436	0.95	FA107 R77	
3.8	6930	370	1.10	FAF107 R77	4P
4.2	6240	333	1.25	F107 R77	
4.8	5460	291	1.40	FF107 R77	
3.7	7750	254.40	1.00	FA107	
4.4	6560	215.37	1.15	FAF107	6P
4.7	6070	199.31	1.25	F107	
5.3	5440	178.64	1.40	FF107	
5.5	5210	254.40	1.50		
6.5	4410	215.37	1.75	FA107	
7.0	4080	199.31	1.90	FAF107	4P
7.8	3660	178.64	2.10	F107	
8.7	3300	161.28	2.30	FF107	
6.2	4580	233.88	0.95		
7.4	3890	189.92	1.10		
8.0	3580	174.87	1.20		
9.0	3200	156.30	1.35	FA97	
9.9	2880	140.71	1.50	FAF97	4P
11	2610	127.42	1.65	F97	
12	2310	112.99	1.85	FF97	
14	2090	102.16	2.10		
16	1840	89.85	2.30		
10	2750	134.16	1.10		
11	2520	123.29	1.20		
13	2240	109.49	1.35		
14	2000	97.89	1.50	FA87	
16	1800	88.01	1.65	FAF87	4P
18	1560	76.39	1.90	F87	
20	1400	68.40	2.10	FF87	
25	1160	56.75	2.60		
28	1030	50.36	2.80		
16	1750	85.52	0.85		
19	1540	75.02	1.00		
21	1360	66.46	1.10		
24	1190	58.32	1.25		
25	1130	55.27	1.35		
29	990	48.37	1.50	FA77	
32	890	43.58	1.70	FAF77	4P
37	780	38.23	1.90	F77	
38	750	36.58	1.50	FF77	
44	645	31.51	2.10		
49	590	28.75	2.40		
55	520	25.50	2.90		
65	440	21.43	3.40		

輸出轉速 Output speed (r/min)	輸出轉矩 Output torque (N.M)	傳動比 Ratio (i)	使用係數 Service factor	機型 Type	馬達級數 Motor pole
3.0 KW					
32	880	43.20	0.95		
36	800	39.26	0.95		
41	695	34.01	1.05		
44	655	32.08	1.25		
51	560	27.41	1.45	FA67	
56	515	25.13	1.6	FAF67	4P
63	450	22.05	1.8	F67	
67	430	20.90	1.9	FF67	
77	375	18.29	2.2		
85	335	16.48	2.4		
97	295	14.46	2.8		
56	510	24.96	1.15		
66	435	21.17	1.40		
73	390	19.11	1.55		
83	345	16.81	1.75	FA57	
88	325	15.88	1.75	FAF57	4P
104	275	13.52	2.20	F57	
114	250	12.29	2.40	FF57	
132	220	10.64	2.80		
71	405	19.70	1.00		
81	355	17.33	1.15		
86	335	16.36	1.20	FA47	
100	285	13.93	4.40	FAF47	4P
111	260	12.66	1.55	F47	
128	225	10.97	1.80	FF47	
156	183	8.96	1.80		
126	225	11.08	0.85		
134	215	10.42	0.85		
156	184	8.97	0.95		
175	164	8.01	1.05	FA37	
208	138	6.74	1.00	FAF37	4P
231	124	6.05	1.10	F37	
269	107	5.21	1.15	FF37	
286	100	4.90	1.20		
332	86	4.22	1.25		
372	77	3.77	1.35		
4.0 KW					
1.7	20600	845	0.85		
1.9	18600	764	0.95		
2.1	16600	680	1.10		
2.5	14000	576	1.30	FA157 R97	
3.2	10900	446	1.65	FAF157 R97	4P
4.7	7390	302	2.4	F157 R97	
5.2	6670	273	2.7	FF157 R97	
6.1	5640	232	3.2		
7.2	4780	197	3.8		
2.6	13600	549	0.90	FA127 R77	
2.9	12200	495	1.00	FAF127 R77	4P
3.3	10600	428	1.15	F127 R77	
3.8	9270	376	1.30	FF127 R77	
				FA107 R77	
4.3	8230	333	1.95	FAF107 R77	4P
4.9	7190	291	1.50	F107 R77	
5.6	6310	255	1.20	FF107 R77	
4.2	9060	170.83	1.30	FA127	
4.7	8150	153.67	1.45	FAF127	4P
5.7	6650	125.37	1.80	F127	
				FF127	

平行軸斜齒輪減速機 Parallel Shaft Helical Gear Reducer

輸出轉速 Output speed (r/min)	輸出轉矩 Output torque (N.M)	傳動比 Ratio (i)	使用係數 Service factor	機型 Type	馬達級數 Motor pole
4.0 KW					
5.6	6840	254.40	1.10		
6.6	5790	215.37	1.35		
7.1	5360	199.31	1.45		
7.9	4810	178.64	1.60	FA107	
8.8	4340	161.28	1.75	FAF107	4P
9.7	3940	146.49	1.95	F107	
11	3500	129.97	2.2	FF107	
12	3170	117.94	2.4		
14	2730	101.38	2.8		
8.1	4700	174.87	0.90		
9.1	4200	156.30	1.00		
10	3780	140.71	1.15		
11	3430	127.42	1.25		
13	3040	112.99	1.40	FA97	
14	2750	102.16	1.55	FAF97	4P
15	2620	97.58	1.65	F97	
16	2420	89.85	1.80	FF97	
18	2160	80.31	2.00		
20	1940	72.30	2.20		
22	1760	65.47	2.40		
13	2950	109.49	1.00		
15	2630	97.89	1.15		
16	2370	88.01	1.25	FA87	
19	2050	76.39	1.45	FAF87	4P
21	1840	68.40	1.65	F87	
25	1530	56.75	1.95	FF87	
28	1350	50.36	2.20		
31	1220	45.28	2.30		
21	1790	66.46	0.85		
24	1570	58.32	0.95		
26	1490	55.27	1.00		
29	1300	48.37	1.15		
33	1170	43.58	1.30		
37	1030	38.23	1.45	FA77	
42	910	33.74	1.65	FAF77	4P
47	800	29.91	1.85	F77	
56	685	25.54	2.10	FF77	
45	850	31.51	1.65		
49	775	28.75	1.85		
56	685	25.50	2.20		
66	575	21.43	2.60		
72	530	19.70	2.80		
52	735	27.41	1.10		
57	675	25.13	1.20		
64	595	22.05	1.40		
68	560	20.90	1.45		
78	490	18.29	1.64		
86	445	16.48	1.85		
98	390	14.46	2.10		
111	345	12.76	2.40		
126	305	11.31	2.70	FA67	
147	260	9.66	3.20	FAF67	4P
156	245	9.08	2.20	F67	
165	230	8.60	2.50	FF67	
189	205	7.53	3.00		
209	183	6.78	3.40		
239	160	5.95	3.80		
270	141	5.25	4.20		
305	125	4.66	4.50		
357	107	3.97	4.70		

輸出轉速 Output speed (r/min)	輸出轉矩 Output torque (N.M)	傳動比 Ratio (i)	使用係數 Service factor	機型 Type	馬達級數 Motor pole
4.0 KW					
67	570	21.17	1.05		
74	515	19.11	1.15		
84	450	16.81	1.35		
89	425	15.88	1.40		
105	365	13.52	1.65		
116	330	12.29	1.8	FA57	
133	285	10.64	2.1	FAF57	4P
153	250	9.31	1.7	F57	
173	220	8.19	1.9	FF57	
184	210	7.73	2.0		
216	177	6.58	2.4		
237	161	5.98	2.6		
274	139	5.18	3.0		
5.5 KW					
2.5	19300	576	0.95		
2.8	16800	503	1.05		
3.2	15000	446	1.20		
4.1	11800	353	1.55	FA157 R97	
4.7	10100	302	1.80	FAF157 R97	4P
5.2	9460	273	1.95	F157 R97	
6.2	7750	232	2.30	FF157 R97	
7.1	6750	202	2.70		
7.3	6570	197	2.70		
3.4	14000	418	0.85		
3.8	12600	374	0.95	FA127 R77	
4.6	10500	312	1.15	FAF127 R77	4P
4.9	9840	293	1.20	F127 R77	
5.5	8680	259	1.40	FF238 R77	
6.4	7500	223	1.60		
				FA127 R77	
3.3	14500	428	0.85	FAF127 R77	4P
3.8	12700	376	0.95	F127 R77	
				FF238 R77	
2.7	19800	267.43	0.90		
3.3	16100	217.62	1.10		
4.0	13200	178.20	1.35		
4.4	12100	162.96	1.50	FA157	
5.0	10500	141.80	1.70	FAF157	8P
5.7	9260	125.14	1.95	F157	
6.5	8030	108.49	2.20	FF157	
7.4	7140	96.53	2.50		
8.4	6350	85.80	2.80		
9.1	5800	78.46	3.10		
10	5050	68.28	3.60		
4.2	12600	170.38	0.95	FA127	
4.6	11400	153.27	1.05	FAF127	8P
5.7	9270	125.04	1.30	F127	
6.2	8460	114.04	1.40	FF127	
6.6	7910	215.37	0.95		
7.2	7320	199.31	1.05		
8.0	6560	178.64	1.15		
8.9	5920	161.28	1.30	FA107	
9.8	5380	146.49	1.45	FAF107	4P
11	4770	129.97	1.60	F107	
12	4330	117.94	1.75	FF107	
14	3720	101.38	2.10		
15	3400	92.47	2.30		
16	3250	88.49	2.40		
17	3080	83.99	2.50		
11	4680	127.42	0.90	FA97	
13	4150	112.99	1.05	FAF97	4P
14	3750	102.16	1.15	F97	
				FF97	

輸出轉速 Output speed (r/min)	輸出轉矩 Output torque (N.M)	傳動比 Ratio (i)	使用係數 Service factor	機型 Type	馬達級數 Motor pole
5.5 KW					
15	3580	97.58	1.20		
16	3300	89.85	1.30		
17	3180	86.59	1.35	FA97	
18	2950	80.31	1.45	FAF97	4P
19	2780	75.63	1.55	F97	
20	2660	72.30	1.6	FF97	
22	2400	65.47	1.8		
25	2130	58.06	2.0		
27	1930	52.49	2.2		
16	3230	88.01	0.95		
19	2810	76.39	1.05		
21	2510	68.40	1.20		
25	2080	56.75	1.45		
28	1850	50.36	1.60		
32	1660	45.28	1.70	FA87	
36	1440	39.30	1.90	FAF87	4P
41	1290	35.19	2.00	F87	
49	1070	29.20	2.30	FF87	
42	1250	33.92	2.10		
50	1060	28.78	2.30		
54	970	26.50	3.10		
60	870	23.68	3.50		
30	1780	48.37	0.85		
33	1600	43.58	0.95		
37	1400	38.23	1.05		
42	1240	33.74	1.20		
48	1100	29.91	1.35		
56	940	25.54	1.55	FA77	
56	940	25.50	1.60	FAF77	4P
67	785	21.43	1.90	F77	
73	725	19.70	2.1	FF77	
82	645	17.49	2.3		
91	575	15.64	2.6		
102	515	14.06	2.9		
117	450	12.21	3.3		
65	810	22.05	1.00		
68	770	20.90	1.05		
78	670	18.29	1.20		
87	605	16.48	1.35		
99	530	14.46	1.55		
112	470	12.76	1.75		
126	415	11.31	1.95	FA67	
148	355	9.66	2.30	FAF67	4P
158	335	9.08	1.60	F67	
166	315	8.60	1.80	FF67	
190	275	7.53	2.20		
211	250	6.78	2.50		
240	220	5.95	2.80		
272	193	5.25	3.10		
307	171	4.66	3.30		
360	146	3.97	3.40		
85	620	16.81	0.95		
90	585	15.88	1.05		
106	495	13.52	1.20		
116	450	12.29	1.35	FA57	
134	390	10.64	1.55	FAF57	4P
175	300	8.19	1.40	F57	
185	285	7.73	1.50	FF57	
217	240	6.58	1.75		
239	220	5.98	1.90		
276	190	5.18	2.20		

輸出轉速 Output speed (r/min)	輸出轉矩 Output torque (N.M)	傳動比 Ratio (i)	使用係數 Service factor	機型 Type	馬達級數 Motor pole
7.5 KW					
4.6	14300	312	0.85	FA127 R87	
4.9	13500	293	0.90	FAF127 R87	4P
5.5	11900	259	1.00	F127 R87	
6.4	10300	223	1.15	FF127 R87	
7.2	9080	198	1.30		
3.3	21600	217.62	0.85		
4.0	17700	178.20	1.00		
4.4	16200	162.96	1.10		
5.1	14100	141.80	1.30		
5.8	12400	125.14	1.45		
6.6	10800	108.49	1.65	FA157	
7.5	9600	96.53	1.85	FAF157	8P
8.4	8530	85.80	2.1	F157	
9.2	7810	78.46	2.3	FF157	
11	6790	68.28	2.7		
12	5990	60.25	3.0		
14	5200	52.24	3.5		
15	4620	46.48	3.9		
18	3980	40.06	4.5		
3.6	20000	267.43	0.90		
4.4	16200	217.62	1.10		
5.4	13300	178.20	1.35		
5.9	12200	162.96	1.50		
6.8	10600	141.80	1.70		
7.7	9340	125.14	1.95	FA157	
8.9	8090	108.49	2.20	FAF157	6P
9.9	7200	96.53	2.50	F157	
11	6400	85.80	2.80	FF157	
12	5850	78.46	3.10		
14	5090	68.28	3.50		
16	4500	60.25	4.00		
18	3900	52.24	4.60		
5.7	12500	125.04	0.95	FA127	
6.3	11400	114.04	1.05	FAF127	8P
7.3	9840	98.69	1.20	F127	
8.2	8690	87.08	1.40	FF127	
5.6	12700	170.38	0.95	FA127	
6.2	11500	153.27	1.05	FAF127	6P
7.7	9350	125.04	1.30	F127	
8.4	8530	114.04	1.40	FF127	
				FA127	
8.4	8560	170.38	1.40	FAF127	4P
9.3	7700	153.27	1.55	F127	
11	6280	125.04	1.90	FF127	
8.0	8950	178.64	0.85		
8.9	8080	161.28	0.95		
9.8	7340	146.49	1.05		
11	6410	129.97	1.20		
12	5910	117.94	1.30	FA107	
14	5080	101.38	1.50	FAF107	4P
15	4630	92.47	1.65	F107	
16	4430	88.49	1.75	FF107	
17	4210	63.99	1.85		
19	3730	74.52	2.10		
21	3390	67.62	2.30		
15	4890	97.58	0.90		
16	4500	89.85	0.95	FA97	
17	4340	86.59	1.00	FAF97	4P
18	4020	80.31	1.05	F97	
19	3790	75.63	1.15	FF97	
20	3620	72.30	1.20		
22	3280	65.47	1.30		

平行軸斜齒輪減速機 Parallel Shaft Helical Gear Reducer

輸出轉速 Output speed (r/min)	輸出轉矩 Output torque (N.M)	傳動比 Ratio (i)	使用係數 Service factor	機型 Type	馬達級數 Motor pole
7.5 KW					
25	2910	58.06	1.50	FA97 FAF97 F97 FF97	4P
27	2630	52.49	1.65		
32	2230	44.49	1.95		
37	1950	38.86	2.20		
44	1630	32.50	2.60		
33	2170	43.28	1.40		
39	1840	36.64	1.65		
42	1700	33.91	2.50		
47	1520	30.39	2.80		
25	2840	56.75	1.05	FA87 FAF87 F87 FF87	4P
28	2520	50.36	1.15		
32	2270	45.28	1.25		
36	1970	39.30	1.40		
41	1760	35.19	1.50		
49	1460	29.20	1.70		
50	1440	28.78	1.70		
54	1330	26.50	2.30		
60	1190	23.68	2.50		
67	1070	21.32	2.80		
74	970	19.31	3.10		
84	860	17.12	3.50		
92	775	15.48	3.90		
42	1690	33.74	0.90	FA77 FAF77 F77 FF77	4P
48	1500	29.91	1.00		
56	1280	25.54	1.15		
56	1280	25.50	1.15		
67	1070	21.43	1.40		
73	990	19.70	1.50		
82	880	17.49	1.70		
91	785	15.64	1.90		
102	705	14.06	2.10		
117	610	12.21	2.50		
131	545	10.93	2.70		
154	465	9.30	2.30		
173	415	8.26	2.60		
194	370	7.38	2.90		
215	335	6.64	3.20		
248	290	5.76	3.70		
277	260	5.16	4.20		
344	215	4.28	4.70		
11.0 KW					
4.8	20300	302	0.90	FA157 R97 FAF157 R97 F157 R97 FF157 R97	4P
5.3	18300	273	1.00		
6.2	15500	232	1.15		
7.1	13500	202	1.35		
7.3	13200	197	1.35		
6.4	15000	223	0.8	FA127 R87 FAF127 R87 F127 R87 FF127 R87	4P
7.3	13300	198	0.9		
8.7	11100	166	1.1		
5.1	20700	141.80	0.85	FA157 FAF157 F157 FF157	8P
5.8	18300	125.14	1.00		
6.6	15800	108.49	1.15		
7.5	14100	96.53	1.30		
5.4	19500	178.20	0.90	FA157 FAF157 F157 FF157	6P
5.9	17800	162.96	1.00		
6.8	15500	141.80	1.15		
7.7	13700	125.14	1.30		
8.9	11900	108.49	1.50		
9.9	10600	96.53	1.70		
11	9390	85.80	1.90		
12	8590	78.46	2.10		

輸出轉速 Output speed (r/min)	輸出轉矩 Output torque (N.M)	傳動比 Ratio (i)	使用係數 Service factor	機型 Type	馬達級數 Motor pole
11.0 KW					
5.4	19500	267.43	0.90	FA157 FAF157 F157 FF157	4P
6.6	15900	217.62	1.15		
8.1	13000	178.20	1.40		
8.8	11900	162.96	1.50		
10	10300	141.80	1.75		
12	9130	125.14	1.95		
13	7910	108.49	2.3		
15	7040	96.53	2.6		
17	6260	85.80	2.9		
18	5720	78.46	3.1		
21	4980	68.28	3.6		
7.7	13700	125.04	0.85	FA127 FAF127 F127 FF127	6P
8.4	12500	114.04	0.95		
9.7	10800	98.69	1.10		
11	9550	87.08	1.25		
13	8250	75.21	1.45		
8.4	12500	170.38	0.95	FA127 FAF127 F127 FF127	4P
9.4	11200	153.27	1.05		
11	9150	125.04	1.30		
13	8340	114.04	1.45		
15	7220	98.69	1.65		
16	6370	87.08	1.90		
19	5500	75.21	2.20		
12	8600	117.94	0.90	FA107 FAF107 F107 FF107	4P
14	7400	27.57	1.05		
16	6750	25.14	1.15		
17	6130	83.99	1.25		
19	5440	74.52	1.40		
21	4930	67.62	1.55		
25	4240	58.12	1.80		
28	3700	50.73	2.10		
33	3140	43.03	2.50		
43	2470	33.79	3.00		
52	2010	27.57	3.90		
57	1830	25.14	4.30		
22	4780	65.47	0.90	FA97 FAF97 F97 FF97	4P
25	4240	58.06	1.00		
27	3830	52.49	1.10		
32	3250	44.49	1.30		
37	2830	38.86	1.50		
44	2370	32.50	1.80		
42	2470	33.91	1.75		
47	2220	30.39	1.95		
52	2000	27.44	2.20		
58	1820	24.92	2.40		
65	1610	22.11	2.70		
37	2870	39.30	0.95	FA87 FAF87 F87 FF87	4P
41	2570	35.19	1.00		
49	2130	29.20	1.20		
54	1930	26.50	1.55		
61	1730	23.68	1.75		
68	1560	21.32	1.95		
75	1410	19.31	2.10		
84	1250	17.12	2.40		
93	1130	15.48	2.70		
110	960	13.12	3.10		
73	1440	19.70	1.05	FA77 FAF77 F77 FF77	4P
82	1280	17.49	1.20		
92	1140	15.64	1.30		
102	1030	14.06	1.45		
118	890	12.21	1.70		
132	795	10.93	1.90		
155	680	9.30	1.60		

輸出轉速 Output speed (r/min)	輸出轉矩 Output torque (N.M)	傳動比 Ratio (i)	使用係數 Service factor	機型 Type	馬達級數 Motor pole
11.0 KW					
174	605	8.26	1.8		
195	540	7.38	2.0	FA77	
217	485	6.64	2.2	FAF77	4P
250	420	5.76	2.6	F77	
279	375	5.16	2.9	FF77	
336	310	4.28	3.2		
15.0 KW					
6.3	20900	232	0.85	FA157 R97	
7.2	18300	202	1.00	FAF157 R97	4P
7.4	17700	197	1.00	F157 R97	
				FF157 R97	
6.8	20900	141.80	0.85		
7.8	18500	125.14	0.95	FA157	
8.9	16000	108.49	1.10	FAF157	6P
10	14300	86.53	1.25	F157	
11	12700	85.80	1.40	FF157	
6.7	21400	217.62	0.85		
8.2	17500	178.20	1.05		
9.0	16000	162.96	1.15		
10	13900	141.80	1.30	FA157	
12	12300	125.14	1.45	FAF157	4P
13	10600	108.49	1.70	F157	
15	9470	96.53	1.90	FF157	
17	8420	85.80	2.1		
19	7700	78.46	2.3		
21	6700	68.28	2.7		
24	5910	60.25	3.0		
9.8	14600	98.69	0.80		
11	12900	87.08	0.95	FA127	
13	11100	75.21	1.10	FAF127	6P
14	10300	69.89	1.15	F127	
15	9440	63.74	1.25	FF127	
12	12300	125.04	1.00		
13	11200	114.04	1.05	FA127	
15	9710	98.69	1.25	FAF127	4P
17	8570	87.08	1.40	F127	
19	7400	75.21	1.60	FF127	
21	6870	69.89	1.75		
16	9070	92.47	0.85		
17	8680	88.49	0.90		
17	8240	83.99	0.95		
20	7310	74.52	1.05		
22	6630	67.62	1.15	FA107	
25	5700	58.12	1.35	FAF107	4P
29	4980	50.73	1.55	F107	
34	4220	43.03	1.80	FF107	
39	3690	37.61	2.10		
46	3120	31.80	2.50		
43	3320	33.79	2.20		
53	2700	27.57	2.90		
58	2470	25.14	3.20		
67	2130	21.76	3.70		
33	4360	44.49	1.00		
38	3810	38.86	1.15	FA97	
45	3190	32.50	1.35	FAF97	4P
43	3330	33.91	1.30	F97	
48	2980	30.39	1.45	FF97	
53	2690	27.44	1.60		

輸出轉速 Output speed (r/min)	輸出轉矩 Output torque (N.M)	傳動比 Ratio (i)	使用係數 Service factor	機型 Type	馬達級數 Motor pole
15.0 KW					
59	2450	24.92	1.75		
66	2170	22.11	2.0		
73	1970	20.07	2.2	FA97	
85	1690	17.25	2.5	FAF97	4P
97	1480	15.06	2.9	F97	
114	1250	12.77	3.4	FF97	
131	1100	11.16	3.7		
55	2600	26.50	1.15		
62	2320	23.68	1.30		
68	2090	21.32	1.45		
76	1890	19.31	1.60		
85	1680	17.12	1.80		
94	1520	15.48	2.00	FA87	
111	1290	13.12	2.30	FAF87	4P
127	1120	11.46	2.70	F87	
152	940	9.58	3.10	FF87	
176	810	8.30	1.90		
199	720	7.35	2.10		
220	650	6.65	2.30		
259	555	5.63	2.80		
297	485	4.92	3.20		
355	405	4.12	3.60		
18.5 KW					
				FA157 R97	
7.2	22500	202	0.80	FAF157 R97	4P
7.5	21800	197	0.80	F157 R97	
				FF157 R97	
8.2	21500	178.20	0.85		
9.0	19700	162.96	0.90		
10	17100	141.80	1.05		
12	15100	125.14	1.20		
14	13100	108.49	1.40	FA157	
15	11600	96.53	1.55	FAF157	4P
17	10300	85.80	1.75	F157	
19	9760	78.46	1.90	FF157	
21	8230	68.28	2.20		
24	7270	60.25	2.50		
28	6300	52.24	2.90		
13	13800	114.04	0.85		
15	11900	98.69	1.00		
17	10500	87.08	1.15	FA127	
19	9090	75.21	1.30	FAF127	4P
21	8450	69.89	1.40	F127	
23	7710	63.74	1.55	FF127	
26	6670	55.16	1.80		
30	5880	48.67	2.00		
20	8990	74.52	0.85		
22	8150	67.62	0.95		
25	7010	58.12	1.10		
29	6120	50.73	1.25	FA107	
34	5190	43.03	1.50	FAF107	4P
39	4540	37.61	1.70	F107	
46	3830	31.80	2.00	FF107	
43	4070	33.79	1.80		
53	3320	27.57	2.40		
58	3030	25.14	2.60		
67	2620	21.76	3.00		
38	4690	38.86	0.90		
45	3920	32.50	1.10	FA97	
53	3310	27.44	1.30	FAF97	4P
59	3010	24.92	1.45	F97	
66	2670	22.11	1.60	FF97	

平行軸斜齒輪減速機 Parallel Shaft Helical Gear Reducer

輸出轉速 Output speed (r/min)	輸出轉矩 Output torque (N.M)	傳動比 Ratio (i)	使用係數 Service factor	機型 Type	馬達級數 Motor pole
18.5 KW					
73	2420	20.07	1.8		
85	2080	17.25	2.1	FA97	
97	1820	15.06	2.4	FAF97	4P
115	1540	12.77	2.8	F97	
131	1350	11.16	3.0	FF97	
69	2570	21.32	1.15		
76	2330	19.31	1.30		
86	2060	17.12	1.45		
95	1870	15.48	1.60		
112	1580	13.12	1.90		
128	1380	11.46	2.20	FA87	
153	1160	9.58	2.50	FAF87	4P
177	1000	8.30	1.55	F87	
199	890	7.35	1.75	FF87	
220	800	6.65	1.90		
260	680	5.63	2.20		
298	595	4.92	2.60		
356	495	4.12	2.90		
22 KW					
10	20900	96.53	0.85	FA157	
11	18600	85.80	0.95	FAF157	6P
12	17000	78.46	1.05	F157	
14	14800	68.28	1.20	FF157	
10	20300	141.80	0.90		
12	17900	125.14	1.00		
14	15600	108.49	1.15		
15	13800	96.53	1.30		
17	12300	85.80	1.45	FA157	
19	11300	78.46	1.60	FAF157	4P
21	9790	68.28	1.85	F157	
24	8640	60.25	2.1	FF157	
28	7490	52.24	2.4		
32	6660	46.48	2.7		
37	5740	40.06	3.1		
45	4670	32.55	3.9		
15	14200	98.69	0.85		
17	12500	87.08	0.95		
19	10800	75.21	1.10	FA127	
21	10000	69.89	1.20	FAF127	4P
23	9160	63.74	1.30	F127	
26	7930	55.16	1.50	FF127	
30	7000	48.67	1.70		
35	6040	42.04	2.00		
25	8330	58.12	0.90		
29	7280	50.73	1.05		
34	6170	43.03	1.25		
39	5390	37.61	1.40	FA107	
46	4560	31.80	1.70	FAF107	4P
43	4850	33.76	1.55	F107	
53	3950	27.57	2.00	FF107	
58	3610	25.14	2.20		
67	3120	21.76	2.50		
76	2750	19.20	2.80		
53	3940	27.44	1.10		
59	3570	24.02	1.20		
66	3170	22.11	1.35	FA97	
73	2880	20.07	1.50	FAF97	4P
85	2470	17.25	1.75	F97	
97	2160	15.06	2.00	FF97	
115	1830	12.77	2.30		
131	1600	11.16	2.60		

輸出轉速 Output speed (r/min)	輸出轉矩 Output torque (N.M)	傳動比 Ratio (i)	使用係數 Service factor	機型 Type	馬達級數 Motor pole
22 KW					
69	3060	21.32	1.00		
76	2770	19.31	1.10		
86	2460	17.12	1.20		
95	2220	15.48	1.35		
112	1880	13.12	1.60		
128	1640	11.46	1.85	FA87	
153	1370	9.58	2.10	FAF87	4P
177	1190	8.30	1.30	F87	
199	1050	7.35	1.45	FF87	
220	950	6.65	1.60		
260	810	5.63	1.90		
298	705	4.92	2.20		
356	590	4.12	2.50		
30 KW					
14	21100	108.49	0.85		
15	18800	96.53	0.95		
17	16700	85.80	1.10	FA157	
19	15300	78.46	1.20	FAF157	4P
22	13300	68.28	1.35	F157	
24	11700	60.25	1.55	FF157	
28	10200	52.24	1.75		
32	9060	46.48	2.00		
37	7810	40.06	2.30		
19	14700	75.21	0.80		
21	13700	69.89	0.90		
23	12500	63.74	0.95		
27	10800	55.16	1.10		
30	9510	48.67	1.25	FA127	
35	8210	42.04	1.45	FAF127	4P
39	7270	37.18	1.65	F127	
47	6110	31.25	1.95	FF127	
58	4930	25.24	2.40		
55	5240	26.79	1.60		
60	4790	24.50	1.80		
69	4170	21.32	2.90		
78	3680	18.82	3.00		
34	8390	43.03	0.90		
39	7330	37.61	1.05		
46	6200	31.80	1.25		
53	5370	27.57	1.45	FA107	
58	4900	25.14	1.60	FAF107	4P
68	4240	21.76	1.85	F107	
77	3740	19.20	2.10	FF107	
89	3230	16.58	2.40		
100	2860	14.67	2.70		
119	2400	12.33	2.90		
148	1940	9.96	3.30		
66	4310	22.11	1.00		
73	3910	20.07	1.10		
85	3360	17.25	1.30		
98	2930	15.06	1.45		
115	2490	12.77	1.75	FA97	
132	2180	11.16	1.96	FAF97	4P
162	1770	9.06	1.35	F97	
179	1600	8.22	1.45	FF97	
208	1380	7.07	1.70		
238	1200	6.17	1.85		
281	1020	5.23	2.10		
321	890	4.57	2.30		

輸出轉速 Output speed (r/min)	輸出轉矩 Output torque (N.M)	傳動比 Ratio (i)	使用係數 Service factor	機型 Type	馬達級數 Motor pole
37 KW					
17	20600	85.80	0.85		
19	18900	78.46	0.95		
22	16400	68.28	1.10	FA157	
24	14500	60.25	1.25	FAF157	4P
28	12600	52.24	1.45	F157	
32	11200	46.48	1.60	FF157	
37	9630	40.06	1.85		
45	7820	32.50	2.30		
53	6630	27.60	2.70		
27	13300	55.16	0.90		
30	11700	48.67	1.00		
35	10100	42.04	1.20		
39	8960	37.18	1.35		
47	7530	31.25	1.60		
58	6080	25.24	1.95		
55	6460	26.79	1.30	FA127	
60	5910	24.50	1.45	FAF127	4P
69	5140	21.32	2.30	F127	
78	4530	18.82	2.40	FF127	
90	3930	16.31	2.80		
101	3500	14.51	3.10		
117	3010	12.51	3.30		
144	2450	10.16	3.90		
166	2130	8.62	3.30		
186	1890	7.88	3.20		
53	6630	27.57	1.20		
58	6040	25.14	1.30		
68	5230	21.76	1.50		
77	4610	19.20	1.70		
89	3990	16.58	1.95	FA107	
100	3530	14.67	2.20	FAF107	4P
119	2960	12.33	2.40	F107	
148	2390	9.96	2.70	FF107	
152	2330	9.69	2.10		
176	2010	8.37	2.40		
199	1780	7.40	2.60		
236	1500	6.22	3.10		
45 KW					
22	20000	68.28	0.90		
24	17600	60.25	1.00		
28	15300	52.24	1.20	FA157	
32	13600	46.48	1.30	FAF157	4P
37	11700	40.06	1.55	F157	
45	9510	32.55	1.90	FF157	
53	8070	27.60	2.20		
30	14300	48.67	0.85		
35	12300	42.04	0.95		
39	10900	37.18	1.10		
47	9160	31.25	1.30		
58	7400	25.24	1.60		
55	7580	26.79	1.10		
60	7180	24.50	1.20	FA127	
69	6250	21.32	1.90	FAF127	4P
78	5520	18.82	2.00	F127	
90	4780	16.31	2.30	FF127	
101	4250	14.51	2.60		
117	3670	12.51	2.70		
144	2980	10.16	3.20		
166	2590	8.62	2.70		
186	2300	7.88	2.60		
216	1990	6.80	3.50		
266	1610	5.52	3.70		

輸出轉速 Output speed (r/min)	輸出轉矩 Output torque (N.M)	傳動比 Ratio (i)	使用係數 Service factor	機型 Type	馬達級數 Motor pole
45 KW					
53	8060	27.57	0.95		
58	7350	24.14	1.05		
68	6060	21.76	1.25		
77	5610	19.20	1.40		
89	4850	16.58	1.60	FA107	
100	4290	14.67	1.80	FAF107	4P
119	3600	12.33	1.95	F107	
148	2910	9.96	2.20	FF107	
152	2830	9.69	1.75		
176	2450	8.37	1.95		
199	2160	7.40	2.10		
236	1820	6.22	2.50		
55 KW					
24	21500	60.25	0.85		
28	18600	52.24	0.95		
32	16500	46.48	1.10		
37	14300	40.06	1.25	FA157	
45	11600	32.55	1.55	FAF157	4P
53	9830	27.60	1.85	F157	
52	10200	28.60	1.65	FF157	
58	9060	25.43	1.65		
67	7890	22.16	2.30		
75	7040	19.77	2.40		
88	6000	16.85	3.00		
40	13300	37.18	0.90		
47	11200	31.25	1.10		
58	9010	25.24	1.35		
69	7610	21.32	1.60		
78	6720	18.82	1.65		
90	5820	16.31	1.90	FA127	
101	5180	14.51	2.10	FAF127	4P
118	4470	12.51	2.20	F127	
145	3630	10.16	2.60	FF127	
166	3160	8.62	2.20		
187	2810	7.88	2.10		
217	2420	6.80	2.90		
267	1970	5.52	3.00		
315	1670	4.68	3.60		
75 KW					
32	22500	46.48	0.80		
37	19400	40.06	0.95		
45	15800	32.55	1.15		
54	13400	27.60	1.35	FA157	
52	13800	28.60	1.25	FAF157	4P
58	12300	25.43	1.20	F157	
67	10700	22.16	1.70	FF157	
75	9570	19.77	1.80		
88	8150	16.85	2.20		
106	6760	13.96	2.50		
124	5770	11.92	2.80		
58	12200	25.24	1.00		
69	10300	21.32	1.15		
78	9130	18.82	1.20		
90	7920	16.31	1.40		
102	7040	14.51	1.55	FA127	
118	6070	12.51	1.65	FAF127	4P
145	4930	10.16	1.95	F127	
167	4290	8.62	1.65	FF127	
188	3810	7.88	1.55		
218	3290	6.80	2.10		
268	2670	5.52	2.20		
316	2270	4.68	2.70		

輸出轉速 Output speed (r/min)	輸出轉矩 Output torque (N.M)	傳動比 Ratio (i)	使用係數 Service factor	機型 Type	馬達級數 Motor pole
90 KW					
45	18900	32.55	0.95		
54	16000	27.60	1.10		
52	16600	28.60	1.00	FA157	
58	14800	25.43	1.00	FAF157	4P
67	12900	22.16	1.40	F157	
75	11500	19.77	1.50	FF157	
88	9790	16.85	1.85		
106	8110	13.96	2.10		
124	6920	11.92	2.30		
58	14700	25.24	0.80		
69	12400	21.32	0.95		
78	11000	18.82	1.00		
90	9500	16.31	1.15		
102	8450	14.51	1.30	FA127	
118	7280	12.51	1.35	FAF127	4P
145	5920	10.16	1.60	F127	
167	5150	8.62	1.35	FF127	
188	4580	7.88	1.30		
218	3950	6.80	1.75		
268	3210	5.52	1.85		
316	2720	4.68	2.20		
110 KW					
54	19500	27.60	0.90		
67	15700	22.16	1.15	FA157	
75	14000	19.77	1.20	FAF157	4P
88	11900	16.85	1.50	F157	
106	9880	13.96	1.70	FF157	
125	8430	11.92	1.90		
132 KW					
67	18800	22.16	1.15		
75	16800	19.77	1.20	FA157	
88	14300	16.85	1.50	FAF157	4P
106	11900	13.96	1.70	F157	
125	10100	11.92	1.90	FF157	
160 KW					
				FA157	
88	17300	16.85	1.05	FAF157	4P
106	14400	13.96	1.20	F157	
125	12300	11.92	1.30	FF157	
200 KW					
88	21700	16.85	0.85	FA157	
106	18000	13.96	0.95	FAF157	4P
125	15300	11.92	1.05	F157	
				FF157	

NOTE

NOTE

1400RPM	F37											200Nm
減速比 i	0.25kw-1/4HP		0.37Kw-1/2HP		0.75kw-1HP		1.5kw-2HP		2.2kw-3HP		3kw-4HP	
	輸出轉矩 (N.m)	使用係數 (f.s)	輸出轉矩 (N.m)	使用係數 (f.s)	輸出轉矩 (N.m)	使用係數 (f.s)	輸出轉矩 (N.m)	使用係數 (f.s)	輸出轉矩 (N.m)	使用係數 (f.s)	輸出轉矩 (N.m)	使用係數 (f.s)
3 Stage												
128.51	215	0.93										
117.88	197	1.02										
100.36	168	1.19										
86.53	145	1.38	214	0.93								
80.65	135	1.48	199	1.01								
70.50	118	1.69	174	1.15								
66.09	110	1.82	163	1.23								
58.32	97	2.06	144	1.39								
54.54	91	2.2	135	1.48								
51.70	86	2.33	128	1.56								
47.02	79	2.53	116	1.72	236	0.85						
43.83	73	2.74	108	1.85	220	0.91						
38.31	64	3.13	95	2.11	192	1.04						
35.91	60	3.33	89	2.25	180	1.11						
31.69	53	3.77	78	2.56	159	1.26						
28.09	47	4.26	69	2.9	141	1.42						
23.88	40	5	59	3.39	120	1.67						
2 Stage												
23.63	39	5.13	58	3.45	118	1.69						
20.57	34	5.88	51	3.92	103	1.94	206	0.97				
19.27	32	6.25	48	4.17	97	2.06	193	1.04				
17.03	28	7.14	42	4.76	85	2.35	171	1.17				
15.81	26	7.69	39	5.13								
14.33	24	8.33	35	5.71	72	2.78	144	1.39	211	0.95		
12.87	22	9.09	32	6.25	65	3.08	129	1.55	189	1.06		
11.08	19	10.53	27	7.41	56	3.57	111	1.8	163	1.23	222	0.9
10.42	17	11.76	26	7.69	52	3.85	104	1.92	153	1.31	209	0.96
8.97	15	13.33	22	9.09	45	4.44	90	2.22	132	1.52	180	1.11
8.01							80	2.5	118	1.69	161	1.24
7.44	12	16.67	18	11.11								
6.74	11	18.18	17	11.76	34	5.88	68	2.94	99	2.02	135	1.48
6.05	10	20	15	13.33	30	6.67	61	3.28	89	2.25	121	1.65
5.21	9	22.22	13	15.38	26	7.69	52	3.85	77	2.6	104	1.92
4.90	8	25	12	16.67	25	8	49	4.08	72	2.78	98	2.04
4.22	7	28.57	10	20	21	9.52	42	4.76	62	3.23	85	2.35
3.77					19	10.53	38	5.26	55	3.64	76	2.63

1400RPM	F47											400Nm
減速比 i	0.25kw-1/4HP		0.37Kw-1/2HP		0.75kw-1HP		1.5kw-2HP		2.2kw-3HP		3kw-4HP	
	輸出轉矩 (N.m)	使用係數 (f.s)	輸出轉矩 (N.m)	使用係數 (f.s)	輸出轉矩 (N.m)	使用係數 (f.s)	輸出轉矩 (N.m)	使用係數 (f.s)	輸出轉矩 (N.m)	使用係數 (f.s)	輸出轉矩 (N.m)	使用係數 (f.s)
3 Stage												
190.76	319	1.25										
175.38	293	1.37										
150.06	251	1.59	371	1.08								
130.07	217	1.84	322	1.24								
121.57	203	1.97										
105.09	176	2.27	260	1.54								
89.29	149	2.68	221	1.81								
79.72			197	2.03	400	1						
68.09			168	2.38	341	1.17						
65.36			162	2.47	328	1.22						
56.49					283	1.41						
48.00					241	1.66						
42.86					215	1.86	430	0.93				
36.61					184	2.17	367	1.09				
34.29					172	2.33	344	1.16				
28.88					145	2.76	290	1.38				
2 Stage												
30.86							309	1.29				
29.32							294	1.36				
25.72							258	1.55	378	1.06		
21.82							219	1.83	321	1.25		
19.70							198	2.02	290	1.38	395	1.01
17.33							174	2.3	255	1.57	348	1.15
16.36							164	2.44	241	1.66	328	1.22
13.93							140	2.86	205	1.95	279	1.43
12.66									186	2.15	254	1.57
10.97									161	2.48	220	1.82
8.96									132	3.03	180	2.22
7.88												
7.44												
6.34												
5.76												
4.99												

1400RPM	F57							600Nm
減速比 i	0.25kw-1/4HP		0.37kw-1/2HP		0.75kw-1HP		1.5kw-2HP	
	輸出轉矩 (N.m)	使用係數 (f.s)	輸出轉矩 (N.m)	使用係數 (f.s)	輸出轉矩 (N.m)	使用係數 (f.s)	輸出轉矩 (N.m)	使用係數 (f.s)
3 Stage								
199.70	334	1.8	494	1.21				
183.60	307	1.95	454	1.32				
157.09	263	2.28	389	1.54				
136.16	228	2.63	337	1.78				
127.27	213	2.82	315	1.9	638	0.94		
3 Stage								
110.01	184	3.26	272	2.21	552	1.09		
93.47			231	2.6	469	1.28		
83.46			206	2.91	418	1.44		
72.98					366	1.64		
68.22					342	1.75		
58.97					296	2.03	591	1.02
50.10					251	2.39	502	1.2
44.73					224	2.68	449	1.34
38.21							383	1.57
35.79							359	1.67
30.15							302	1.99
2 Stage								
24.96								
21.17								
19.11								
16.81								
15.88								
13.52								
12.29								
10.64								
9.31								
8.19								
7.73								
6.58								
5.98								
5.18								

1400RPM	F57							600Nm
減速比 i	2.2kw-3HP		3.0kw-4HP		4.0kw-5HP		5.5kw-7.5HP	
	輸出轉矩 (N.m)	使用係數 (f.s)	輸出轉矩 (N.m)	使用係數 (f.s)	輸出轉矩 (N.m)	使用係數 (f.s)	輸出轉矩 (N.m)	使用係數 (f.s)
3 Stage								
199.70								
183.60								
157.09								
136.16								
127.27								
3 Stage								
110.01								
93.47								
83.46								
72.98								
68.22								
58.97								
50.10								
44.73	658	0.91						
38.21	562	1.07						
35.79	526	1.14						
30.15	443	1.35						
2 Stage								
24.96	367	1.63	501	1.2				
21.17	311	1.93	425	1.41	566	1.06		
19.11	281	2.14	383	1.57	511	1.17		
16.81	247	2.43	337	1.78	449	1.34	618	0.97
15.88	234	2.56	318	1.89	425	1.41	584	1.03
13.52			271	2.21	362	1.66	497	1.21
12.29			246	2.44	329	1.82	452	1.33
10.64			213	2.82	285	2.11	391	1.53
9.31					249	2.41		
8.19					219	2.74	301	1.99
7.73					207	2.9	284	2.11
6.58					176	3.41	242	2.48
5.98					160	3.75	220	2.73
5.18					139	4.32	190	3.16

1400RPM	F67							820Nm
減速比 i	0.25kw-1/4HP		0.37kw-1/2HP		0.75kw-1HP		1.5kw-2HP	
	輸出轉矩 (N.m)	使用係數 (f.s)	輸出轉矩 (N.m)	使用係數 (f.s)	輸出轉矩 (N.m)	使用係數 (f.s)	輸出轉矩 (N.m)	使用係數 (f.s)
3 Stage								
228.99	383	2.14	566	1.45				
195.39	327	2.51	483	1.7				
170.85	286	2.87	423	1.94	857	0.96		
162.31	271	3.03	401	2.04	814	1.01		
142.40	238	3.45	352	2.33	714	1.15		
120.79			299	2.74	606	1.35		
109.04					547	1.5		
95.94					481	1.7		
90.59					454	1.81	908	0.9
79.76					400	2.05	800	1.03
67.65					339	2.42	678	1.21
61.07					306	2.68	612	1.34
53.73							539	1.52
50.74							509	1.61
43.20							433	1.89
39.26							394	2.08
34.01								
2 Stage								
36.30							364	2.25
32.08							322	2.55
27.41							275	2.98
25.13							252	3.25
22.05								
20.90								
18.29								
16.48								
14.46								
12.76								
11.31								
9.66								
9.08								
8.60								
7.53								
6.78								
5.95								
5.25								
4.66								
3.97								

1400RPM	F67							820Nm
減速比 i	2.2kw-3HP		3.0kw-4HP		4.0kw-5HP		5.5kw-7.5HP	
	輸出轉矩 (N.m)	使用係數 (f.s)	輸出轉矩 (N.m)	使用係數 (f.s)	輸出轉矩 (N.m)	使用係數 (f.s)	輸出轉矩 (N.m)	使用係數 (f.s)
3 Stage								
228.99								
195.39								
170.85								
162.31								
142.40								
120.79								
109.04								
95.94								
90.59								
79.76								
67.65								
61.07	898	0.91						
53.73	790	1.04						
50.74	746	1.1						
43.20	635	1.29	866	0.95				
39.26	577	1.42	787	1.04				
34.01	500	1.64	682	1.2				
2 Stage								
36.30								
32.08	472	1.74	643	1.28				
27.41	403	2.03	550	1.49	733	1.12		
25.13	370	2.22	504	1.63	672	1.22		
22.05	324	2.53	442	1.86	590	1.39	811	1.01
20.90	307	2.67	419	1.96	559	1.47	768	1.07
18.29	269	3.05	367	2.23	489	1.68	672	1.22
16.48			331	2.48	441	1.86	606	1.35
14.46			290	2.83	387	2.12	532	1.54
12.76					341	2.4	469	1.75
11.31					302	2.72	416	1.97
9.66					258	3.18	355	2.31
9.08					243	3.37	334	2.46
8.60					230	3.57	316	2.59
7.53					201	4.08	277	2.96
6.78					181	4.53	249	3.29
5.95					159	5.16	219	3.74
5.25					140	5.86	193	4.25
4.66					125	6.56	171	4.8
3.97					106	7.74	146	5.62

1400RPM	F77							1500Nm
減速比 i	0.37kw-1/2HP		0.75kw-1HP		1.5kw-2HP		2.2kw-3HP	
	輸出轉矩 (N.m)	使用係數 (f.s)	輸出轉矩 (N.m)	使用係數 (f.s)	輸出轉矩 (N.m)	使用係數 (f.s)	輸出轉矩 (N.m)	使用係數 (f.s)
3 Stage								
281.71	697	2.15						
262.93	650	2.31						
225.79	558	2.69	1132	1.33				
198.31	491	3.05	994	1.51				
188.40			945	1.59				
166.47			835	1.8	1669	0.9		
142.27			713	2.1	1427	1.05		
130.42			654	2.29	1308	1.15		
114.45			574	2.61	1148	1.31	1683	0.89
108.46			544	2.76	1088	1.38	1595	0.94
94.93					952	1.58	1396	1.07
85.52					858	1.75	1258	1.19
75.02					752	1.99	1103	1.36
72.50					727	2.06		
66.46					666	2.25	977	1.54
58.32					585	2.56	858	1.75
55.27					554	2.71	813	1.85
48.37					485	3.09	711	2.11
43.58					437	3.43	641	2.34
38.23					383	3.92		
33.74					338	4.44		
29.91					300	5		
25.54								
2 Stage								
36.58							538	2.79
31.51							463	3.24
28.75							423	3.55
25.50								
21.43								
19.70								
17.49								
15.64								
14.06								
12.20								
10.93								
9.30								
8.26								
7.39								
6.64								
5.76								
5.16								
4.28								

1400RPM	F77									1500Nm
減速比 i	3.0Kw-4HP		4.0kw-5HP		5.5kw-7.5HP		7.5kw-10HP		11kw-15HP	
	輸出轉矩 (N.m)	使用係數 (f.s)	輸出轉矩 (N.m)	使用係數 (f.s)	輸出轉矩 (N.m)	使用係數 (f.s)	輸出轉矩 (N.m)	使用係數 (f.s)	輸出轉矩 (N.m)	使用係數 (f.s)
3 Stage										
281.71										
262.93										
225.79										
198.31										
188.40										
166.47										
142.27										
130.42										
114.45										
108.46										
94.93										
85.52	1715	0.87								
75.02	1505	1								
72.50										
66.46	1333	1.13	1777	0.84						
58.32	1170	1.28	1559	0.96						
55.27	1108	1.35	1478	1.01						
48.37	970	1.55	1293	1.16	1778	0.84				
43.58	874	1.72	1165	1.29	1602	0.94				
38.23	767	1.96	1022	1.47	1406	1.07				
33.74			902	1.66	1241	1.21	1692	0.89		
29.91			800	1.88	1100	1.36	1500	1		
25.54			683	2.2	939	1.6	1281	1.17		
2 Stage										
36.58	734	2.04								
31.51	632	2.37	843	1.78						
28.75	577	2.6	769	1.95						
25.50	511	2.94	682	2.2	938	1.6	1279	1.17		
21.43	430	3.49	573	2.62	788	1.9	1074	1.4		
19.70			527	2.85	724	2.07	988	1.52	1449	1.04
17.49					643	2.33	877	1.71	1286	1.17
15.64					575	2.61	784	1.91	1150	1.3
14.06					517	2.9	705	2.13	1034	1.45
12.20					449	3.34	612	2.45	897	1.67
10.93							548	2.74	804	1.87
9.30							466	3.22	684	2.19
8.26							414	3.62	607	2.47
7.39							371	4.04	543	2.76
6.64							333	4.5	488	3.07
5.76							289	5.19	424	3.54
5.16							259	5.79	379	3.96
4.28							215	6.98	315	4.76

1400RPM	F87											3000Nm
減速比 i	0.75kw-1HP		1.5kw-2HP		2.2kw-3HP		3.0kw-4HP		4.0kw-5HP		5.5kw-7.5HP	
	輸出轉矩 (N.m)	使用係數 (f.s)	輸出轉矩 (N.m)	使用係數 (f.s)	輸出轉矩 (N.m)	使用係數 (f.s)	輸出轉矩 (N.m)	使用係數 (f.s)	輸出轉矩 (N.m)	使用係數 (f.s)	輸出轉矩 (N.m)	使用係數 (f.s)
3 Stage												
270.68	1357	2.21	2714	1.11								
255.37	1280	2.34	2561	1.17								
228.93	1148	2.61	2296	1.31								
197.20			1977	1.52	2900	1.03						
179.97			1805	1.66	2647	1.13						
159.61			1600	1.88	2347	1.28						
134.16			1345	2.23	1973	1.52	2691	1.11				
123.29			1236	2.43	1813	1.65	2473	1.21				
109.49			1098	2.73	1610	1.86	2196	1.37	2928	1.02		
97.89					1440	2.08	1963	1.53	2618	1.15		
88.01					1294	2.32	1765	1.7	2353	1.27	3236	0.93
76.39					1123	2.67	1532	1.96	2043	1.47	2809	1.07
68.40					1006	2.98	1372	2.19	1829	1.64	2515	1.19
56.75					835	3.59	1138	2.64	1517	1.98	2087	1.44
50.36					741	4.05	1010	2.97	1347	2.23	1852	1.62
45.28					666	4.5			1211	2.48	1665	1.8
39.30											1445	2.08
35.19											1294	2.32
29.20											1074	2.79
2 Stage												
33.92											1247	2.41
28.78											1058	2.84
26.50											974	3.08
23.68											871	3.44
21.32												
19.31												
17.12												
15.48												
13.12												
11.46												
9.58												
8.29												
7.35												
6.65												
5.63												
4.92												
4.12												

1400RPM	F87									3000Nm
減速比 i	7.5kw-10HP		11kw-15HP		15kw-20HP		18.5kw-25HP		22kw-30HP	
	輸出轉矩 (N.m)	使用係數 (f.s)	輸出轉矩 (N.m)	使用係數 (f.s)	輸出轉矩 (N.m)	使用係數 (f.s)	輸出轉矩 (N.m)	使用係數 (f.s)	輸出轉矩 (N.m)	使用係數 (f.s)
3 Stage										
270.68										
255.37										
228.93										
197.20										
179.97										
159.61										
134.16										
123.29										
109.49										
97.89										
88.01										
76.39										
68.40										
56.75	2845	1.05								
50.36	2525	1.19								
45.28	2270	1.32								
39.30	1970	1.52	2890	1.04						
35.19	1764	1.7	2588	1.16						
29.20	1464	2.05	2147	1.4						
2 Stage										
33.92										
28.78	1443	2.08								
26.50	1329	2.26	1949	1.54	2657	1.13				
23.68	1187	2.53	1741	1.72	2375	1.26				
21.32	1069	2.81	1568	1.91	2138	1.4	2637	1.14	3136	0.96
19.31	968	3.1	1420	2.11	1936	1.55	2388	1.26	2840	1.06
17.12	858	3.5	1259	2.38	1717	1.75	2117	1.42	2518	1.19
15.48	776	3.87	1138	2.64	1552	1.93	1914	1.57	2277	1.32
13.12			965	3.11	1316	2.28	1623	1.85	1930	1.55
11.46					1149	2.61	1417	2.12	1685	1.78
9.58					961	3.12	1185	2.53	1409	2.13
8.29					831	3.61	1025	2.93	1219	2.46
7.35					737	4.07	909	3.3	1081	2.78
6.65					667	4.5	822	3.65	978	3.07
5.63					565	5.31	696	4.31	828	3.62
4.92					493	6.09	608	4.93	724	4.14
4.12					413	7.26	510	5.88	606	4.95

平行軸斜齒輪減速機 Parallel Shaft Helical Gear Reducer

1400RPM	F97											4300Nm
減速比 i	1.5kw-2HP		2.2kw-3HP		3.0kw-4HP		4.0kw-5HP		5.5kw-7.5HP		7.5kw-10HP	
	輸出轉矩 (N.m)	使用係數 (f.s)	輸出轉矩 (N.m)	使用係數 (f.s)	輸出轉矩 (N.m)	使用係數 (f.s)	輸出轉矩 (N.m)	使用係數 (f.s)	輸出轉矩 (N.m)	使用係數 (f.s)	輸出轉矩 (N.m)	使用係數 (f.s)
3 Stage												
276.77	2775	1.55	4070	1.06								
253.41	2541	1.69	3727	1.15								
223.88	2245	1.92	3293	1.31	4490	0.96						
189.92	1904	2.26	2793	1.54	3809	1.13						
174.87	1754	2.45	2572	1.67	3507	1.23	4676	0.92				
156.30			2299	1.87	3135	1.37	4179	1.03				
140.71			2069	2.08	2822	1.52	3763	1.14				
127.42			1874	2.29	2555	1.68	3407	1.26	4685	0.92		
112.99					2266	1.9	3021	1.42	4154	1.04		
102.16					2049	2.1	2732	1.57	3756	1.14		
97.58							2609	1.65	3588	1.2	4892	0.88
89.85					1802	2.39	2403	1.79	3304	1.3	4505	0.95
86.59									3184	1.35	4341	0.99
80.31							2147	2	2953	1.46	4027	1.07
75.63									2781	1.55	3792	1.13
72.29							1933	2.22	2658	1.62	3624	1.19
65.47							1751	2.46	2407	1.79	3283	1.31
58.06									2135	2.01	2911	1.48
52.49									1930	2.23	2632	1.63
44.49											2231	1.93
38.86											1948	2.21
32.50											1629	2.64
2 Stage												
43.28											2170	1.98
36.64											1837	2.34
33.91											1700	2.53
30.39											1524	2.82
27.44												
24.92												
22.11												
20.07												
17.25												
15.06												
12.77												
11.16												
9.06												
8.22												
7.07												
6.17												
5.23												
4.57												
3.87												

1400RPM	F97									4300Nm
減速比 i	11kw-15HP		15kw-20HP		18.5kw-25HP		22kw-30HP		30kw-40HP	
	輸出轉矩 (N.m)	使用係數 (f.s)	輸出轉矩 (N.m)	使用係數 (f.s)	輸出轉矩 (N.m)	使用係數 (f.s)	輸出轉矩 (N.m)	使用係數 (f.s)	輸出轉矩 (N.m)	使用係數 (f.s)
3 Stage										
276.77										
253.41										
223.88										
189.92										
174.87										
156.30										
140.71										
127.42										
112.99										
102.16										
97.58										
89.85										
86.59										
80.31										
75.63										
72.29										
65.47	4814	0.89								
58.06	4269	1.01								
52.49	3860	1.11								
44.49	3272	1.31	4461	0.96						
38.86	2858	1.5	3897	1.1	4806	0.89				
32.50	2390	1.8	3259	1.32	4019	1.07				
2 Stage										
43.28										
36.64										
33.91	2494	1.72	3400	1.26						
30.39	2235	1.92	3047	1.41						
27.44	2018	2.13	2752	1.56	3394	1.27	4036	1.07		
24.92	1832	2.35	2499	1.72	3082	1.4	3665	1.17		
22.11	1626	2.64	2217	1.94	2734	1.57	3252	1.32	4434	0.97
20.07			2013	2.14	2482	1.73	2952	1.46	4025	1.07
17.25			1730	2.49	2133	2.02	2537	1.69	3459	1.24
15.06			1510	2.85	1863	2.31	2215	1.94	3020	1.42
12.77			1281	3.36	1579	2.72	1878	2.29	2561	1.68
11.16			1119	3.84	1380	3.12	1641	2.62	2238	1.92
9.06									1817	2.37
8.22									1649	2.61
7.07									1418	3.03
6.17									1237	3.48
5.23									1049	4.1
4.57									917	4.69
3.87										

1400RPM	F107											7840Nm
減速比 i	2.2kw-3HP		3.0kw-4HP		4.0kw-5HP		5.5kw-7.5HP		7.5kw-10HP		11kw-15HP	
	輸出轉矩 (N.m)	使用係數 (f.s)	輸出轉矩 (N.m)	使用係數 (f.s)	輸出轉矩 (N.m)	使用係數 (f.s)	輸出轉矩 (N.m)	使用係數 (f.s)	輸出轉矩 (N.m)	使用係數 (f.s)	輸出轉矩 (N.m)	使用係數 (f.s)
3 Stage												
254.40	3741	2.1	5102	1.54	6803	1.15						
215.37	3167	2.48	4319	1.82	5759	1.36	7919	0.99				
199.31	2931	2.67	3997	1.96	5330	1.47	7328	1.07				
178.64	2627	2.98	3583	2.19	4777	1.64	6568	1.19	8957	0.88		
161.28			3234	2.42	4313	1.82	5930	1.32	8086	0.97		
146.49					3917	2	5386	1.46	7345	1.07		
129.97					3475	2.26	4779	1.64	6516	1.2		
117.94					3154	2.49	4336	1.81	5913	1.33	8673	0.9
101.38					2711	2.89	3727	2.1	5083	1.54		
92.47							3400	2.31	4636	1.69		
88.49							3254	2.41	4437	1.77		
83.99							3088	2.54	4211	1.86	6176	1.27
74.52									3736	2.1	5480	1.43
67.62									3390	2.31	4972	1.58
58.12											4274	1.83
50.73											3730	2.1
43.03											3164	2.48
37.61												
31.80												
2 Stage												
33.79											2485	3.15
27.57											2027	3.87
25.14											1849	4.24
21.76												
19.20												
16.58												
14.67												
12.33												
9.96												
9.69												
8.37												
7.40												
6.22												
5.03												

1400RPM	F107											7840Nm
減速比 i	15kw-20HP		18.5kw-25HP		22kw-30HP		30kw-40HP		37kw-50HP		45kw-60HP	
	輸出轉矩 (N.m)	使用係數 (f.s)	輸出轉矩 (N.m)	使用係數 (f.s)	輸出轉矩 (N.m)	使用係數 (f.s)	輸出轉矩 (N.m)	使用係數 (f.s)	輸出轉矩 (N.m)	使用係數 (f.s)	輸出轉矩 (N.m)	使用係數 (f.s)
3 Stage												
254.40												
215.37												
199.31												
178.64												
161.28												
146.49												
129.97												
117.94												
101.38												
92.47	9272	0.85										
88.49	8873	0.88										
83.99	8422	0.93										
74.52	7472	1.05	9216	0.85								
67.62	6781	1.16	8363	0.94								
58.12	5828	1.35	7188	1.09	8548	0.92						
50.73	5087	1.54	6274	1.25	7461	1.05						
43.03	4315	1.82	5322	1.47	6328	1.24	8630	0.91				
37.61	3771	2.08	4651	1.69	5531	1.42	7543	1.04				
31.80	3189	2.46	3933	1.99	4677	1.68	6377	1.23				
2 Stage												
33.79	3388	2.31	4179	1.88	4969	1.58						
27.57	2765	2.84	3410	2.3	4055	1.93	5529	1.42	6819	1.15	8294	0.95
25.14	2521	3.11	3109	2.52	3697	2.12	5042	1.55	6218	1.26	7563	1.04
21.76	2182	3.59	2691	2.91	3200	2.45	4364	1.8	5382	1.46	6546	1.2
19.20					2824	2.78	3851	2.04	4749	1.65	5776	1.36
16.58							3325	2.36	4101	1.91	4988	1.57
14.67							2942	2.66	3629	2.16	4413	1.78
12.33							2473	3.17	3050	2.57	3709	2.11
9.96							1997	3.93	2464	3.18	2996	2.62
9.69									2397	3.27	2915	2.69
8.37									2070	3.79	2518	3.11
7.40									1830	4.28	2226	3.52
6.22									1538	5.1	1871	4.19
5.03												

1400RPM	F127													12000Nm
減速比 i	4.0kw-5HP		5.5kw-7.5HP		7.5kw-10HP		11kw-15HP		15kw-20HP		18.5kw-25HP		22kw-30HP	
	輸出轉矩 (N.m)	使用係數 (f.s)	輸出轉矩 (N.m)	使用係數 (f.s)	輸出轉矩 (N.m)	使用係數 (f.s)	輸出轉矩 (N.m)	使用係數 (f.s)	輸出轉矩 (N.m)	使用係數 (f.s)	輸出轉矩 (N.m)	使用係數 (f.s)	輸出轉矩 (N.m)	使用係數 (f.s)
3 Stage														
170.83	4568	2.63	6281	1.91	8565	1.4	12562	0.96						
153.27	4098	2.93	5635	2.13	7685	1.56	11271	1.06						
125.04	3344	3.59	4597	2.61	6269	1.91	9195	1.31	12538	0.96				
114.04			4193	2.86			8386	1.43	11435	1.05	14104	0.85		
98.96							7277	1.65	9923	1.21	12239	0.98	14554	0.82
87.08							6403	1.87	8732	1.37	10769	1.11	12807	0.94
75.21							5531	2.17	7542	1.59	9301	1.29	11061	1.08
69.89									7008	1.71	8643	1.39	10279	1.17
63.74											7883	1.52	9374	1.28
55.16											6822	1.76	8112	1.48
48.67											6019	1.99	7158	1.68
42.04													6183	1.94
37.18														
31.25														
25.24														
2 Stage														
26.79														
24.50														
21.32														
18.82														
16.31														
14.51														
12.51														
10.16														
8.62														
7.88														
6.80														
5.52														
4.68														

1400RPM	F127											12000Nm
減速比 i	30kw-40HP		37kw-50HP		45kw-60HP		55kw-75HP		75kw-100HP		90kw-120HP	
	輸出轉矩 (N.m)	使用係數 (f.s)	輸出轉矩 (N.m)	使用係數 (f.s)	輸出轉矩 (N.m)	使用係數 (f.s)	輸出轉矩 (N.m)	使用係數 (f.s)	輸出轉矩 (N.m)	使用係數 (f.s)	輸出轉矩 (N.m)	使用係數 (f.s)
3 Stage												
170.83												
153.27												
125.04												
114.04												
98.96												
87.08												
75.21	15083	0.8										
69.89	14016	0.86										
63.74	12783	0.94										
55.16	11062	1.08	13644	0.88								
48.67	9761	1.23	12038	1	14641	0.82						
42.04	8431	1.42	10398	1.15	12647	0.95						
37.18	7456	1.61	9196	1.3	11185	1.07	13670	0.88				
31.25	6267	1.91	7730	1.55	9401	1.28	11490	1.04				
25.24	5062	2.37	6243	1.92	7593	1.58	9280	1.29	12655	0.95	15186	0.79
2 Stage												
26.79	5373	2.23	6626	1.81	8059	1.49						
24.50	4913	2.44	6060	1.98	7370	1.63						
21.32	4276	2.81	5273	2.28	6414	1.87	7839	1.53	10689	1.12	12827	0.94
18.82	3774	3.18	4655	2.58	5662	2.12	6920	1.73	9436	1.27	11323	1.06
16.31			4034	2.97	4906	2.45	5997	2	8177	1.47	9813	1.22
14.51			3589	3.34	4365	2.75	5335	2.25	7275	1.65	8730	1.37
12.51			3094	3.88	3763	3.19	4600	2.61	6272	1.91	7527	1.59
10.16			2513	4.78	3056	3.93	3736	3.21	5094	2.36	6113	1.96
8.62			2132	5.63	2593	4.63	3169	3.79	4322	2.78	5186	2.31
7.88			1949	6.16	2371	5.06	2897	4.14	3951	3.04	4741	2.53
6.80					2046	5.87	2500	4.8	3409	3.52	4091	2.93
5.52					1661	7.22	2030	5.91	2768	4.34	3321	3.61
4.68							1721	6.97	2346	5.12	2816	4.26

1400RPM	F157							18000Nm
減速比 i	5.5kw-7.5HP		7.5kw-10HP		11kw-15HP		15kw-20HP	
	輸出轉矩 (N.m)	使用係數 (f.s)	輸出轉矩 (N.m)	使用係數 (f.s)	輸出轉矩 (N.m)	使用係數 (f.s)	輸出轉矩 (N.m)	使用係數 (f.s)
3 Stage								
267.43	9833	1.83	13408	1.34	19665	0.92		
217.62	8001	2.25	10911	1.65	16003	1.12	21822	0.82
178.20	6552	2.75	8935	2.01	13104	1.37	17869	1.01
162.96	5992	3	8170	2.2	11983	1.5	16341	1.1
141.80	5214	3.45	7109	2.53	10427	1.73	14219	1.27
125.14	4601	3.91	6274	2.87	9202	1.96	12548	1.43
108.49	3989	4.51	5439	3.31	7978	2.26	10879	1.65
96.53	3549	5.07	4840	3.72	7098	2.54	9680	1.86
85.80	3155	5.71	4302	4.18	6309	2.85	8604	2.09
78.46	2885	6.24	3934	4.58	5770	3.12	7868	2.29
68.28	2510	7.17	3423	5.26	5021	3.58	6847	2.63
60.25							6042	2.98
52.24								
46.48								
40.06								
32.55								
27.60								
2 Stage								
28.60								
25.43								
22.16								
19.77								
16.85								
13.96								
11.92								

1400RPM	F157							18000Nm
減速比 i	18.5kw-25HP		22kw-30HP		30kw-40HP		37kw-50HP	
	輸出轉矩 (N.m)	使用係數 (f.s)	輸出轉矩 (N.m)	使用係數 (f.s)	輸出轉矩 (N.m)	使用係數 (f.s)	輸出轉矩 (N.m)	使用係數 (f.s)
3 Stage								
267.43								
217.62								
178.20	22038	0.82						
162.96	20154	0.89						
141.80	17537	1.03	20855	0.86				
125.14	15476	1.16	18404	0.98				
108.49	13417	1.34	15956	1.13	21758	0.83		
96.53	11938	1.51	14197	1.27	19359	0.93		
85.80	10611	1.7	12619	1.43	17207	1.05	21222	0.85
78.46	9703	1.86	11539	1.56	15735	1.14	19407	0.93
68.28	8444	2.13	10042	1.79	13694	1.31	16889	1.07
60.25	7451	2.42	8861	2.03	12083	1.49	14903	1.21
52.24	6461	2.79	7683	2.34	10477	1.72	12921	1.39
46.48			6836	2.63	9322	1.93	11497	1.57
40.06			5892	3.05	8034	2.24	9909	1.82
32.55			4787	3.76			8051	2.24
27.60							6827	2.64
2 Stage								
28.60								
25.43								
22.16								
19.77								
16.85								
13.96								
11.92								

1400RPM	F157							18000Nm
減速比 i	45kw-60HP		55kw-75HP		75kw-100HP		90kw-120HP	
	輸出轉矩 (N.m)	使用係數 (f.s)	輸出轉矩 (N.m)	使用係數 (f.s)	輸出轉矩 (N.m)	使用係數 (f.s)	輸出轉矩 (N.m)	使用係數 (f.s)
3 Stage								
267.43								
217.62								
178.20								
162.96								
141.80								
125.14								
108.49								
96.53								
85.80								
78.46								
68.28	20540	0.88						
60.25	18125	0.99	22152	0.81				
52.24	15715	1.15	19207	0.94				
46.48	13982	1.29	17090	1.05	23304	0.77		
40.06	12051	1.49	14729	1.22	20085	0.9		
32.55	9792	1.84	11968	1.5	16320	1.1	19584	0.92
27.60	8303	2.17	10148	1.77	13838	1.3	16606	1.08
2 Stage								
28.60			10516	1.71	14339	1.26	17207	1.05
25.43			9350	1.93	12750	1.41	15300	1.18
22.16			8148	2.21	11110	1.62	13333	1.35
19.77			7269	2.48	9912	1.82	11895	1.51
16.85			6195	2.91	8448	2.13	10138	1.78
13.96					6999	2.57	8399	2.14
11.92					5976	3.01	7172	2.51

1400RPM	F157							18000Nm
減速比 i	110kw-150HP		132kw-180HP		160kw-215HP		200kw-270HP	
	輸出轉矩 (N.m)	使用係數 (f.s)	輸出轉矩 (N.m)	使用係數 (f.s)	輸出轉矩 (N.m)	使用係數 (f.s)	輸出轉矩 (N.m)	使用係數 (f.s)
3 Stage								
267.43								
217.62								
178.20								
162.96								
141.80								
125.14								
108.49								
96.53								
85.80								
78.46								
68.28								
60.25								
52.24								
46.48								
40.06								
32.55								
27.60	20296	0.89						
2 Stage								
28.60								
25.43								
22.16	16295	1.1	19554	0.92				
19.77	14538	1.24	17445	1.03				
16.85	12391	1.45	14869	1.21	18023	1	22528	0.8
13.96	10265	1.75	12319	1.46	14932	1.21	18665	0.96
11.92	8765	2.05	10518	1.71	12750	1.41	15937	1.13

平行軸斜齒輪減速機 Parallel Shaft Helical Gear Reducer

F37-AM

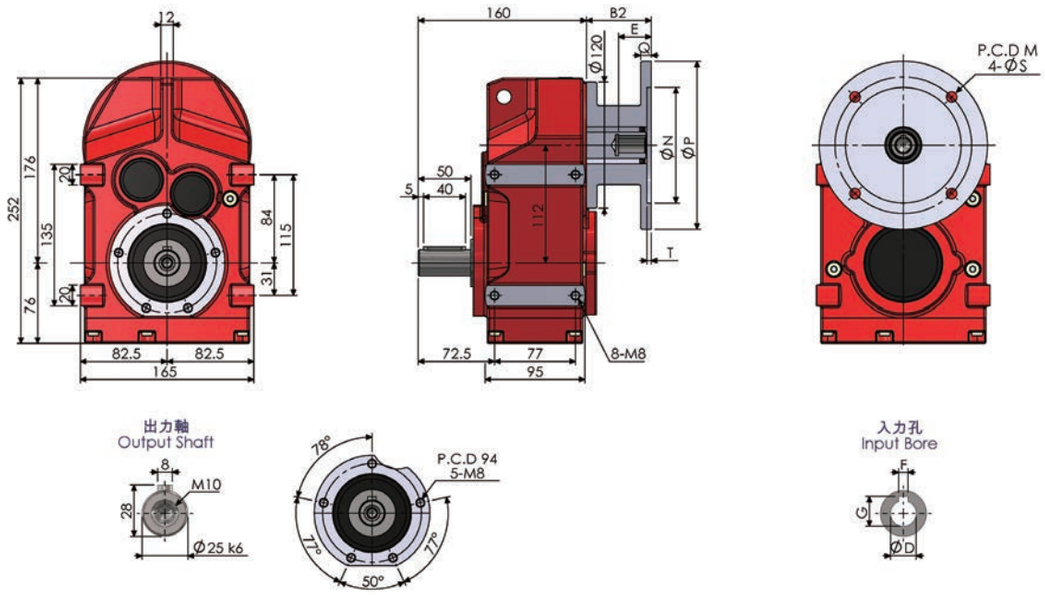

FF37-AM

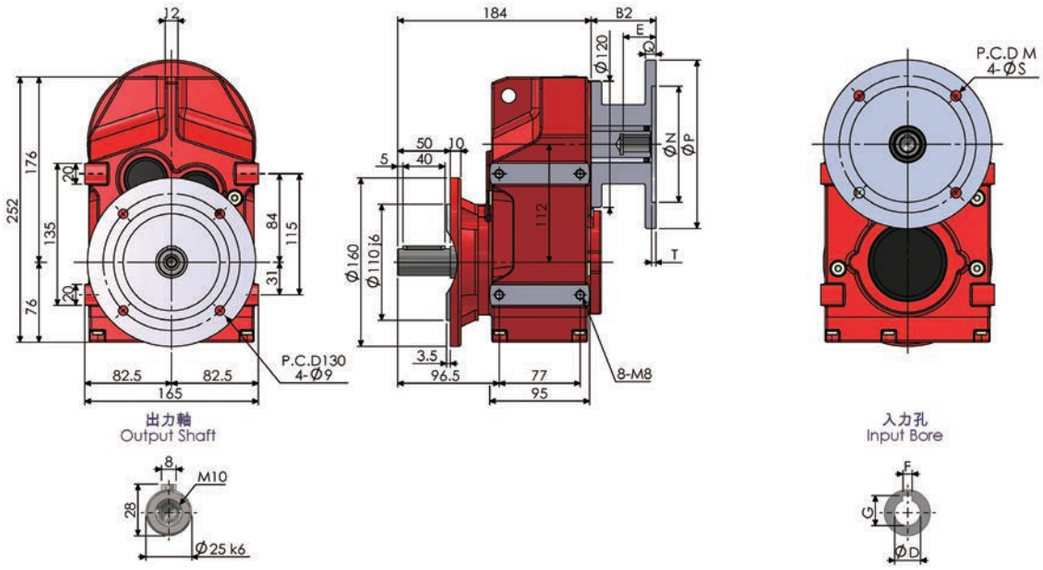

FA37-AM

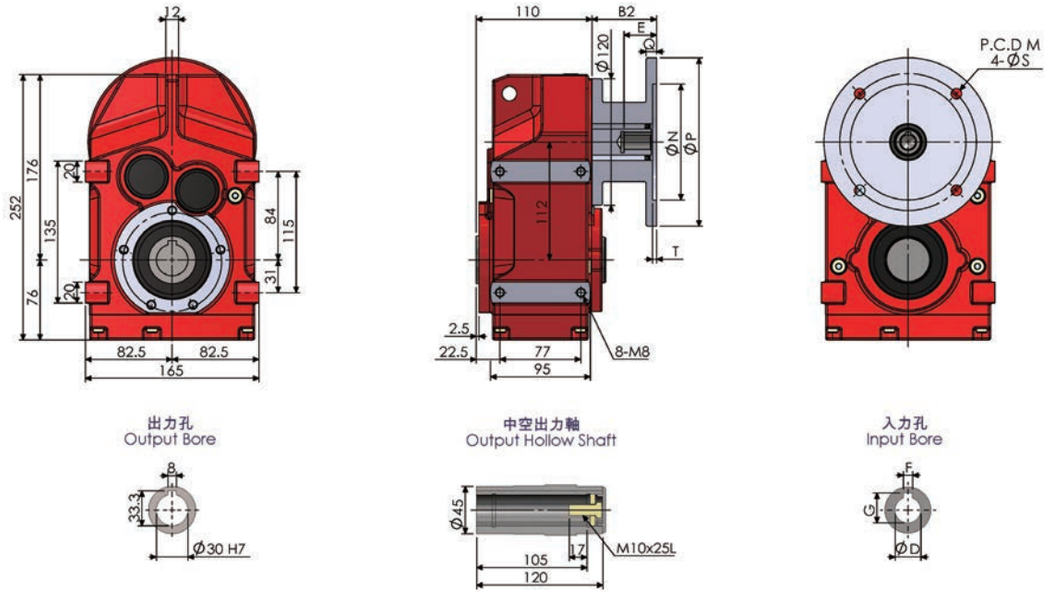

FAF37-AM

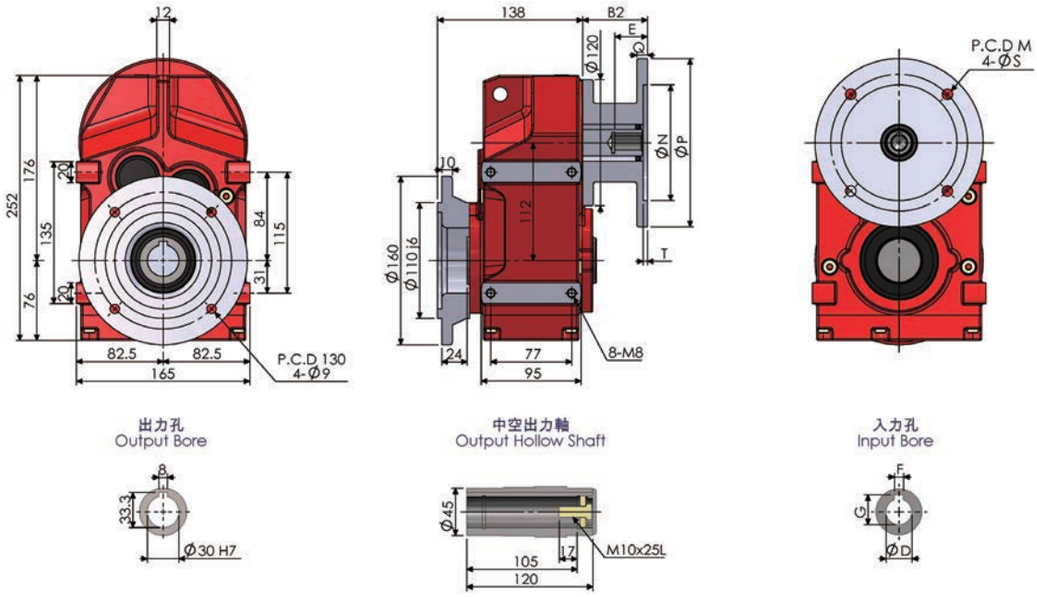

F37AD

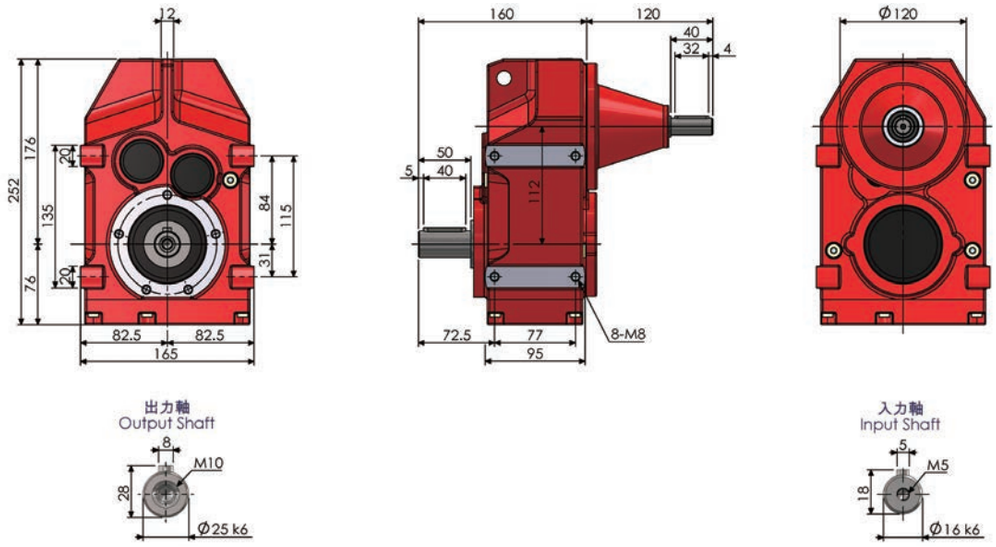

F37

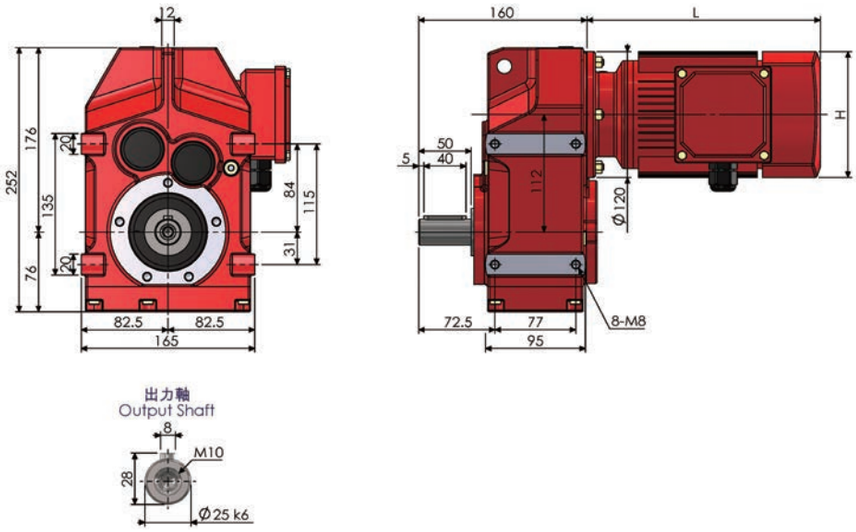

平行軸斜齒輪減速機 Parallel Shaft Helical Gear Reducer

F37-RF17-AM

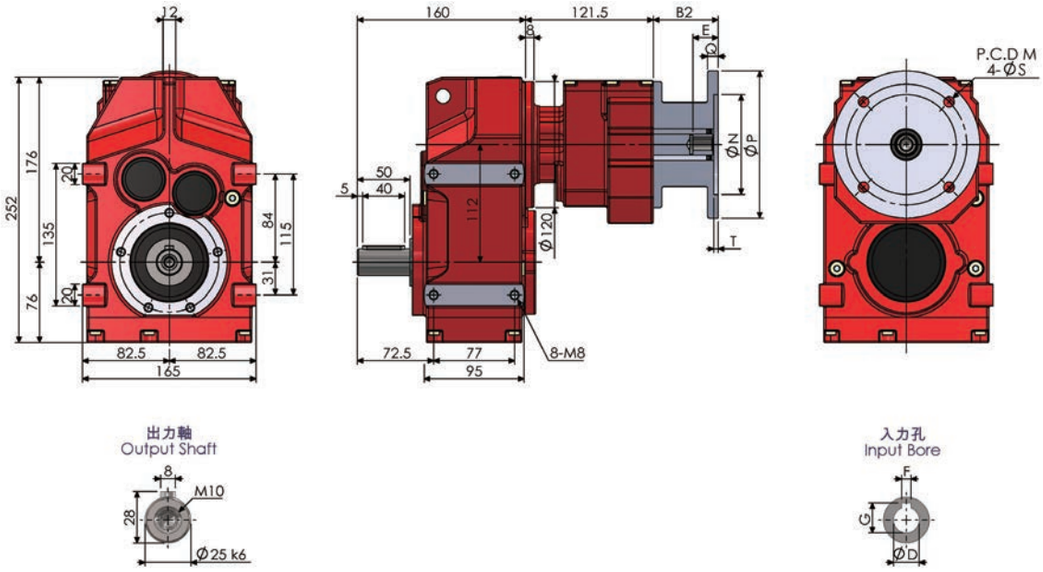

尺寸表 (單位：mm) Dimension (Unit：mm)											
AM	B2	E	M	N	P	Q	S	T	入力孔 Input Bore		
									D	F	G
63	61.5	24	115	95	140	10	10	4	11	4	12.8
71	61.5	31	130	110	160	10	10	4	14	5	16.3
80	80	41	165	130	200	12	12	4	19	6	21.8
90	80	51	165	130	200	12	12	4	24	8	27.3
100	98	61	215	180	250	15	14	4.5	28	8	31.3

NOTE

F47-AM

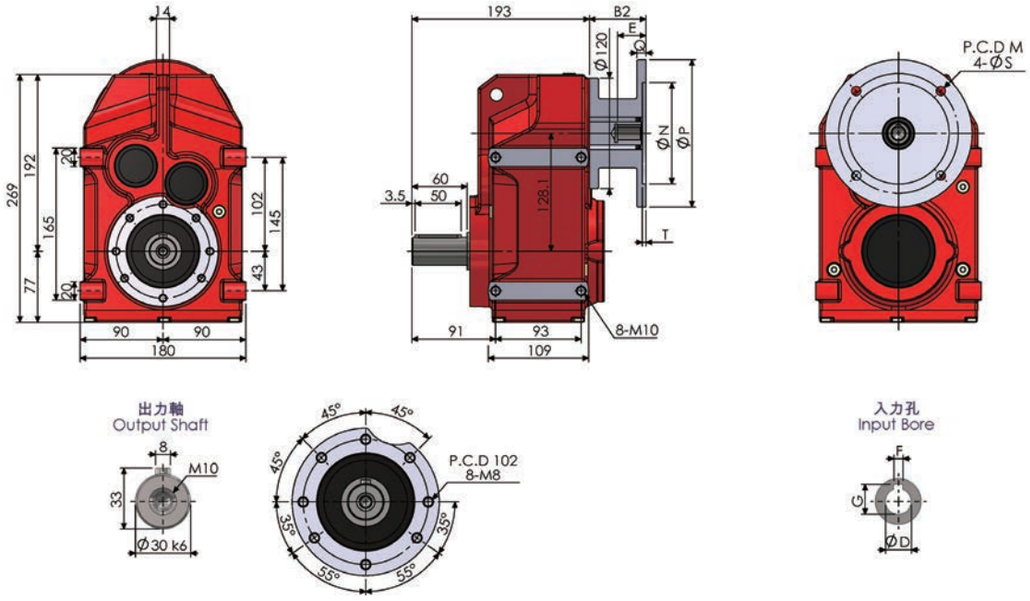

FF47-AM

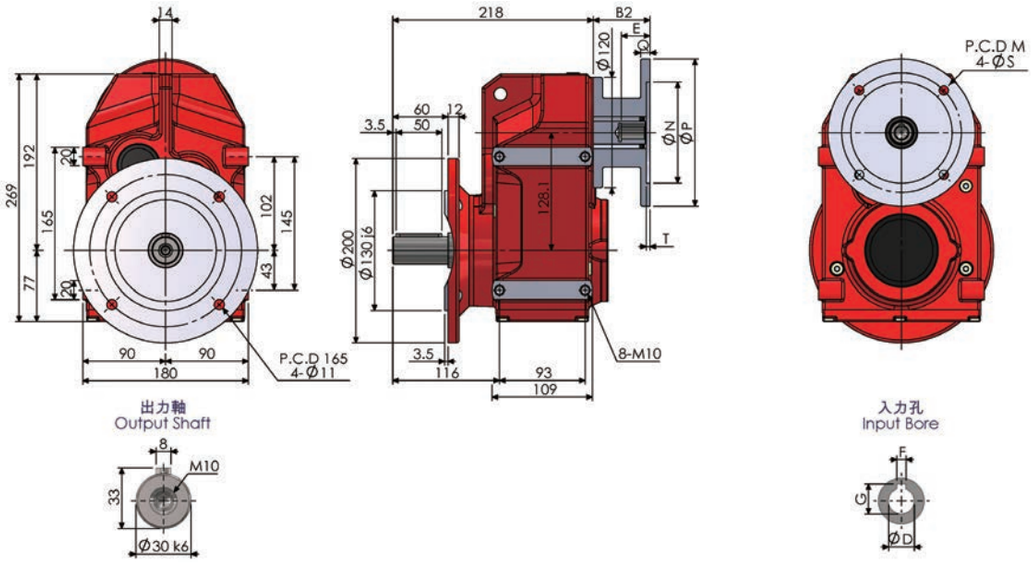

FA47-AM

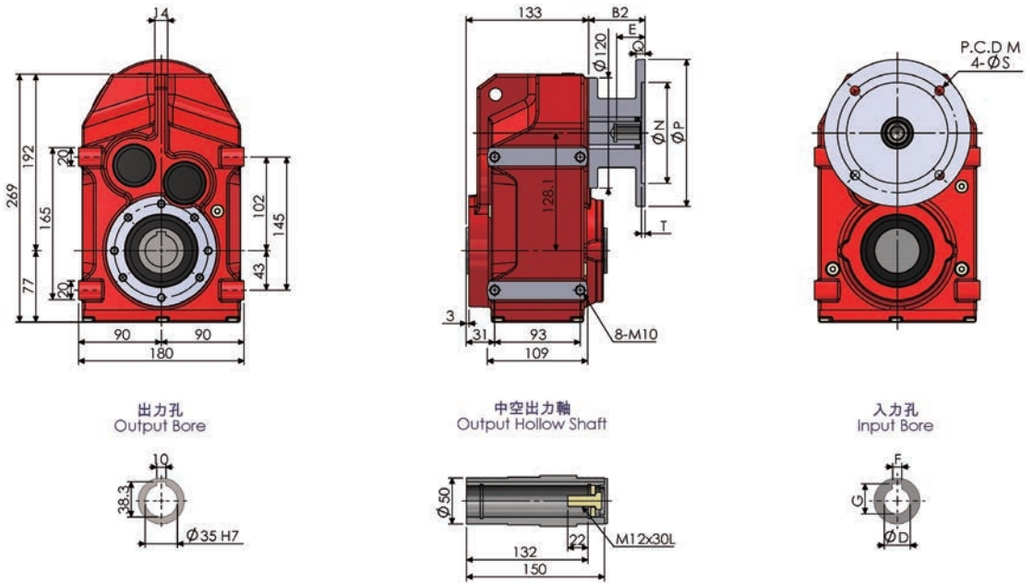

平行軸斜齒輪減速機 Parallel Shaft Helical Gear Reducer

FAF47-AM

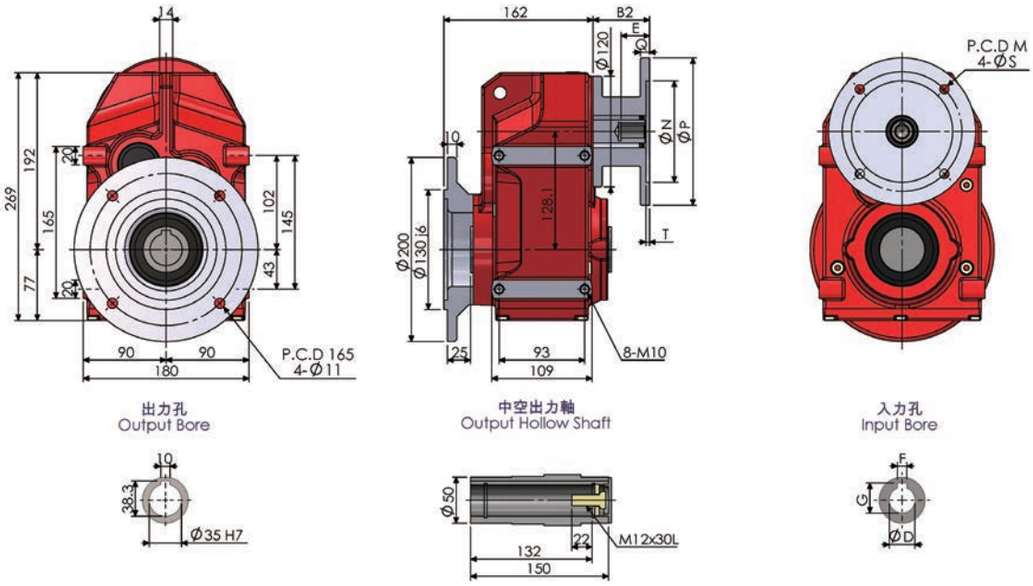

F47AD

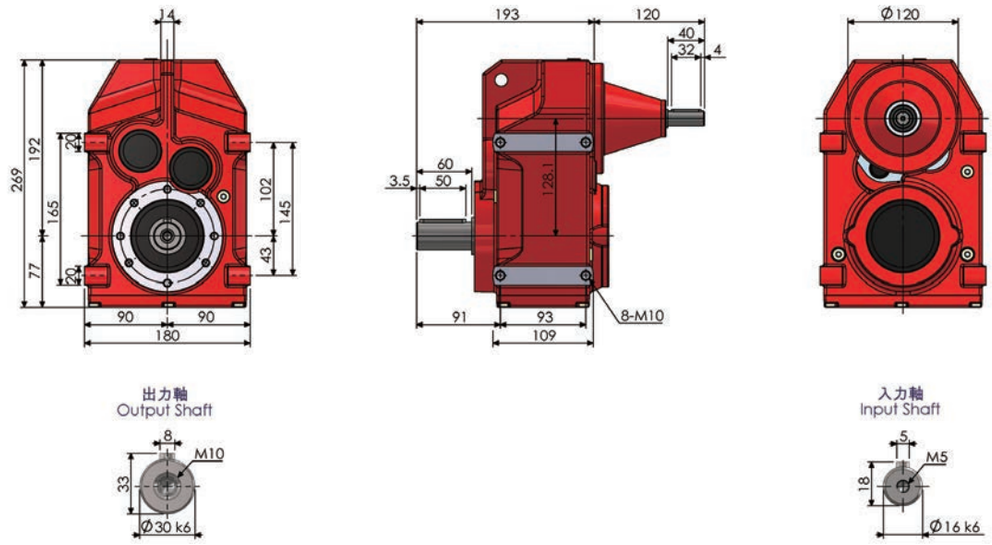

F47

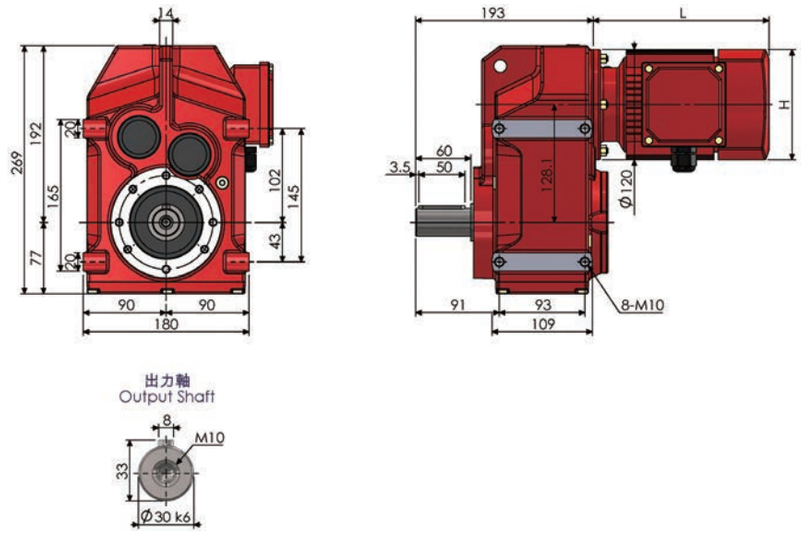

F47-RF17-AM

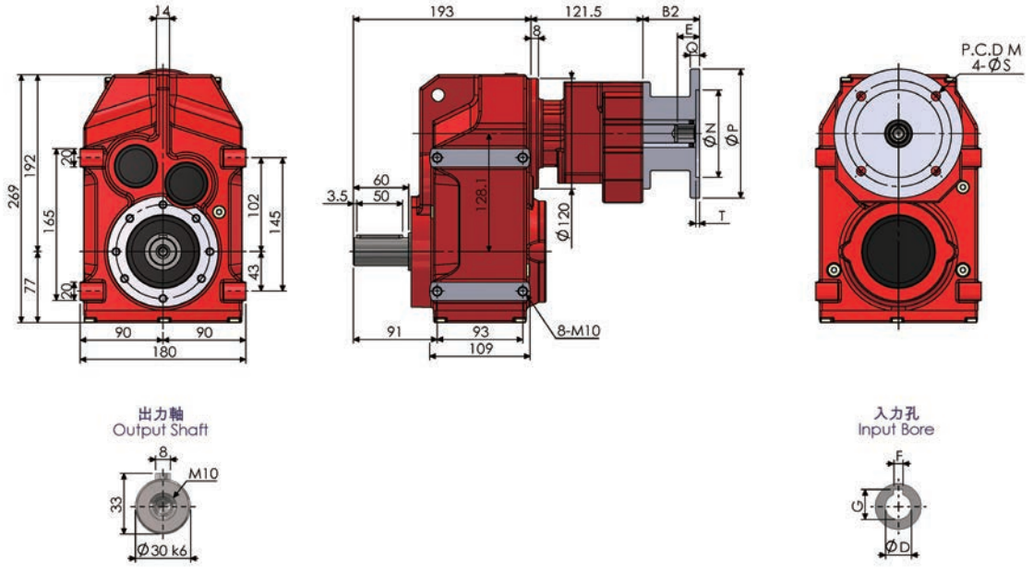

尺寸表 (單位：mm) Dimension (Unit：mm)											
AM	B2	E	M	N	P	Q	S	T	入力孔 Input Bore		
									D	F	G
63	61.5	24	115	95	140	10	10	4	11	4	12.8
71	61.5	31	130	110	160	10	10	4	14	5	16.3
80	80	41	165	130	200	12	12	4	19	6	21.8
90	80	51	165	130	200	12	12	4	24	8	27.3
100	98	61	215	180	250	15	14	4.5	28	8	31.3

NOTE

平行軸斜齒輪減速機 Parallel Shaft Helical Gear Reducer

F57-AM

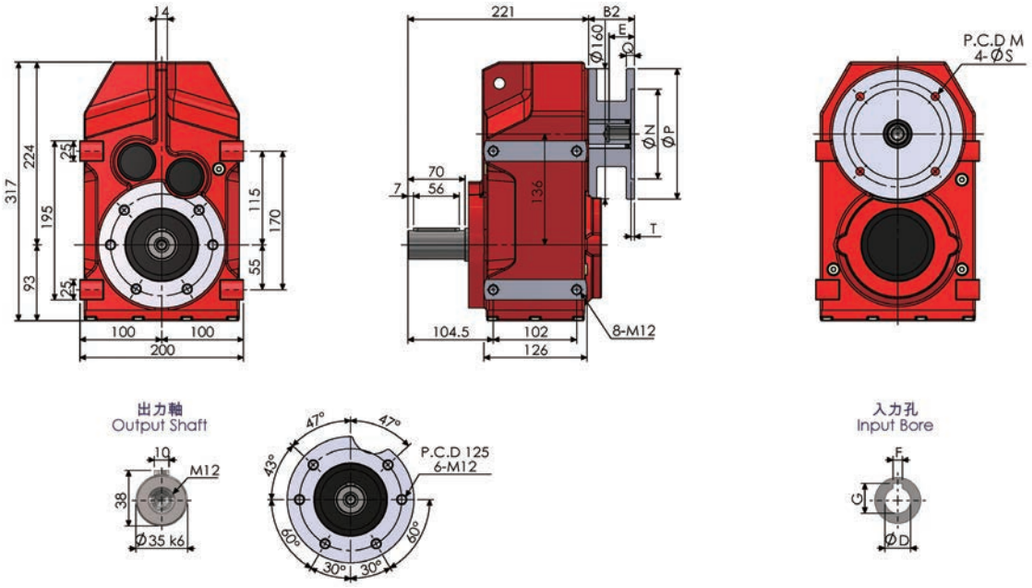

FF57-AM

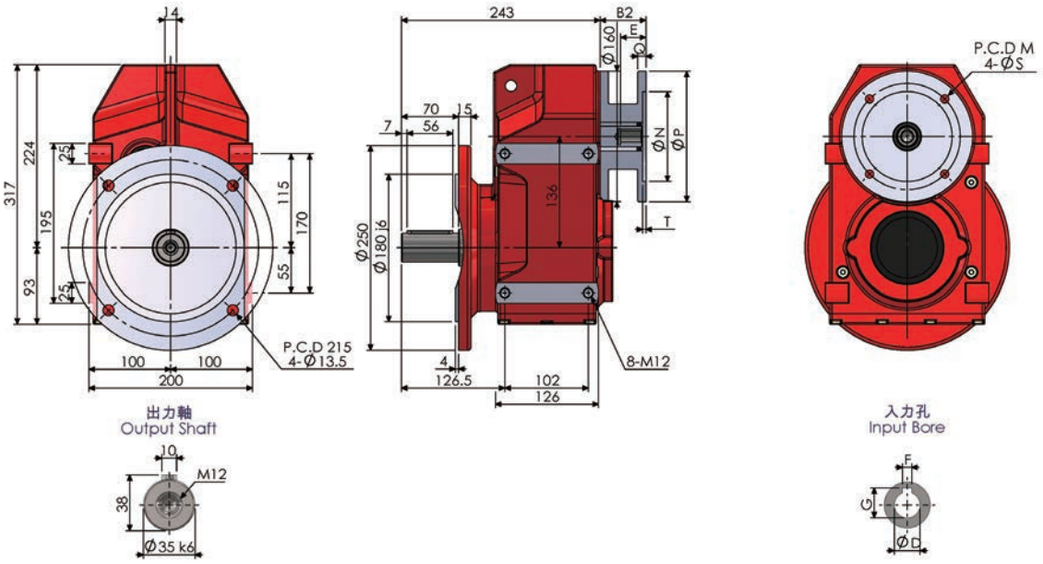

FA57-AM

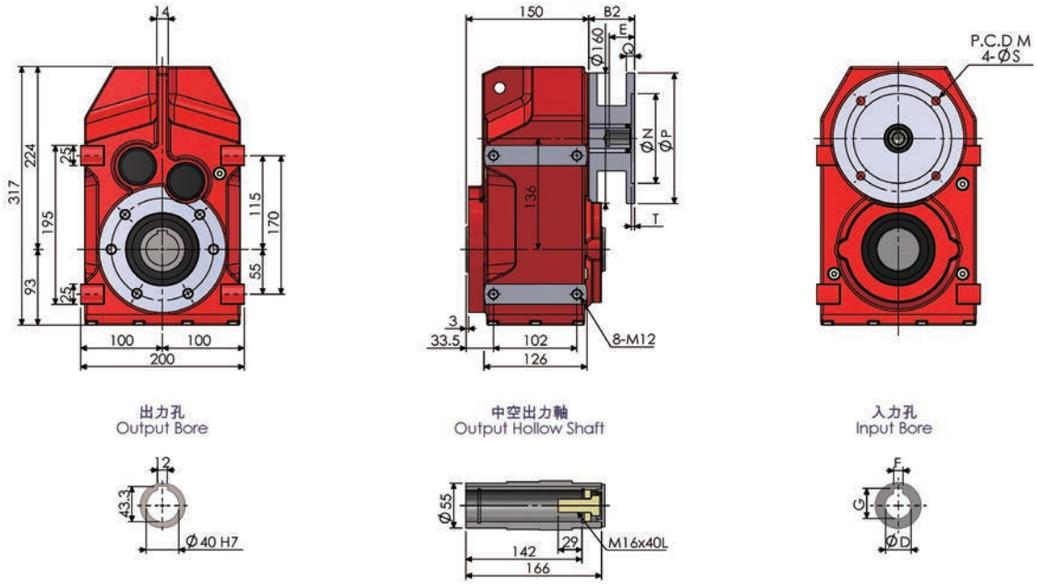

FAF57-AM

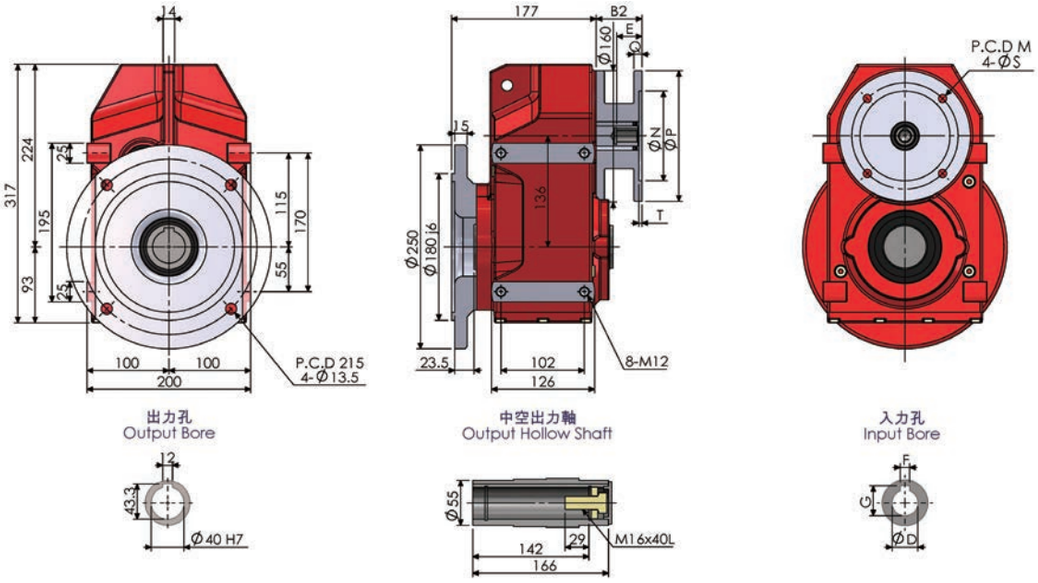

F57AD

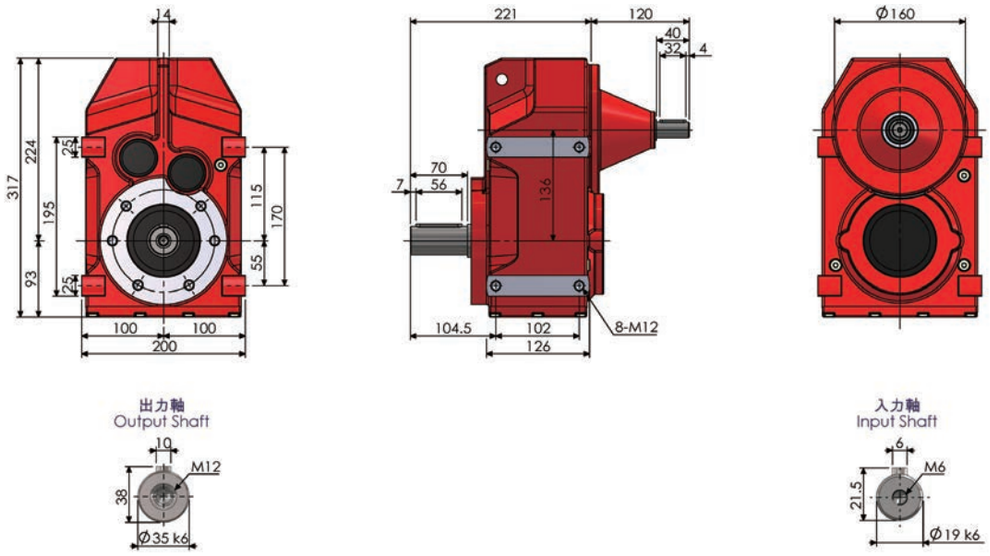

F57

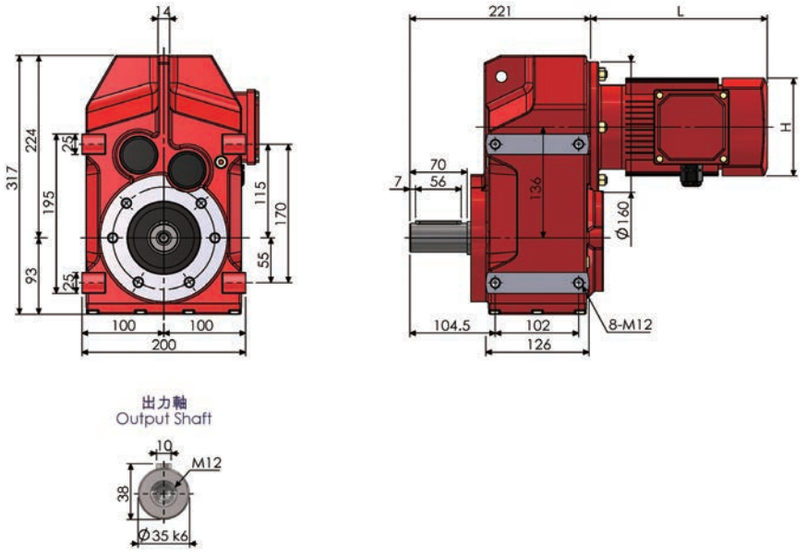

平行軸斜齒輪減速機 Parallel Shaft Helical Gear Reducer

F57-RF37-AM

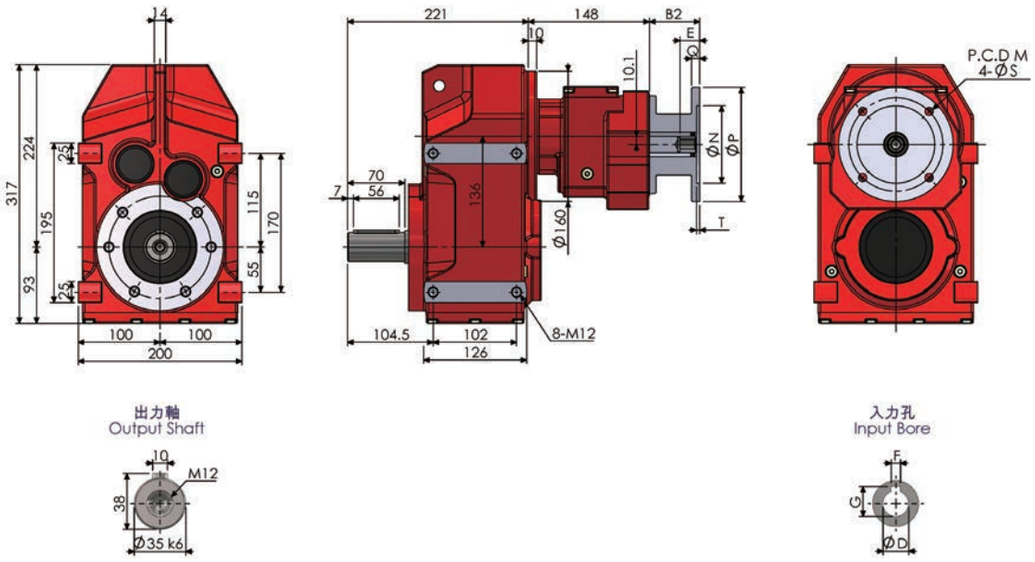

尺寸表 (單位：mm) Dimension (Unit：mm)											
AM	B2	E	M	N	P	Q	S	T	入力孔 Input Bore		
									D	F	G
63	56 (61.5)	24	115	95	140	10	10	4	11	4	12.8
71	56 (61.5)	31	130	110	160	10	10	4	14	5	16.3
80	74.5 (80)	41	165	130	200	12	12	4	19	6	21.8
90	74.5 (80)	51	165	130	200	12	12	4	24	8	27.3
100	90.5 (98)	61	215	180	250	15	14	4.5	28	8	31.3
112	90.5	61	215	180	250	15	14	4.5	28	8	31.3
132	123	81	265	230	300	16	14	4.5	38	10	41.8

括號內為 F57-RF37 雙段型斜齒輪減速機對應尺寸，入力法蘭規格為 AM63~AM100。
The number in ( ) is for Double Stages Dimension for F57-RF37, the input IEC Frame is AM63~AM100.

NOTE

F67-AM

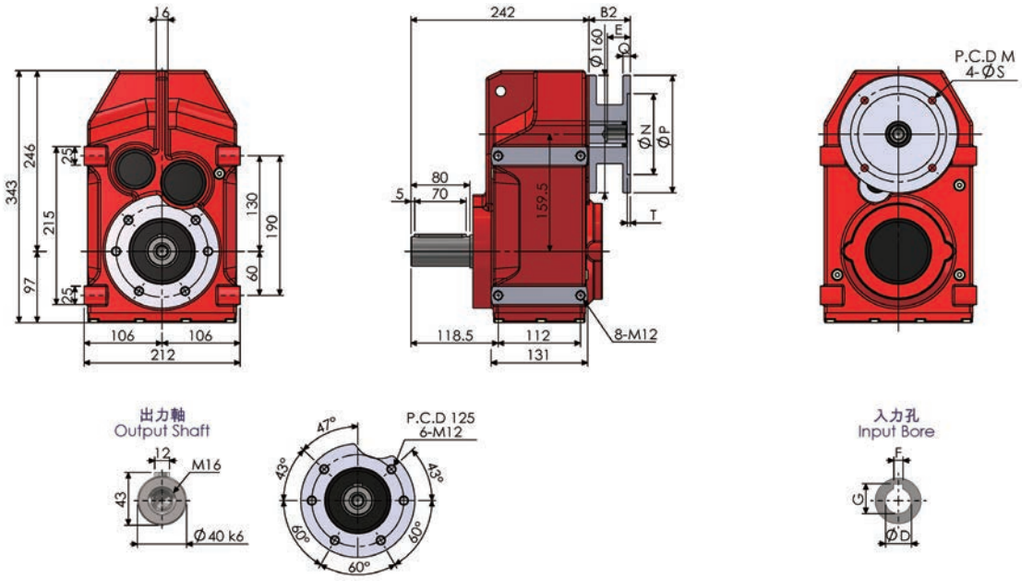

FF67-AM

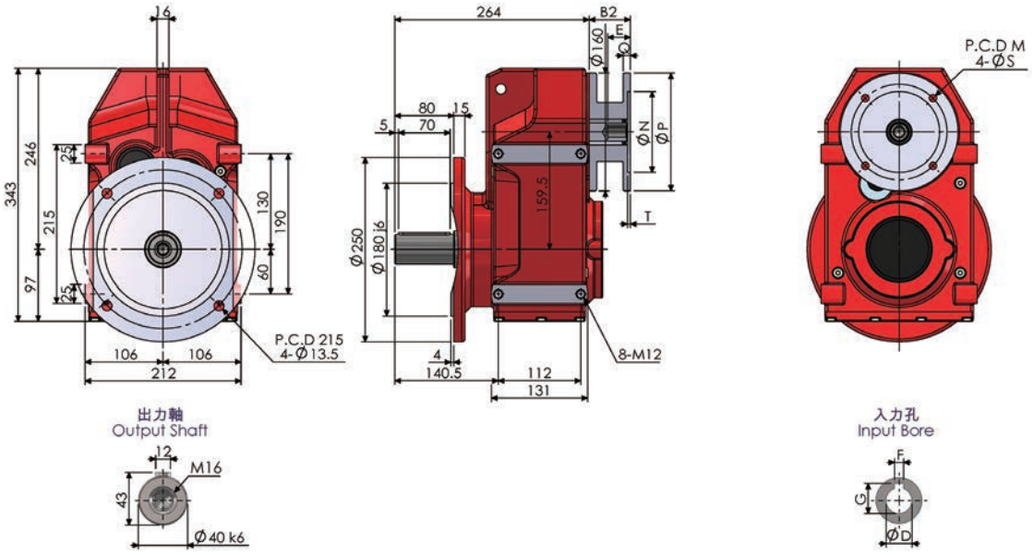

FA67-AM

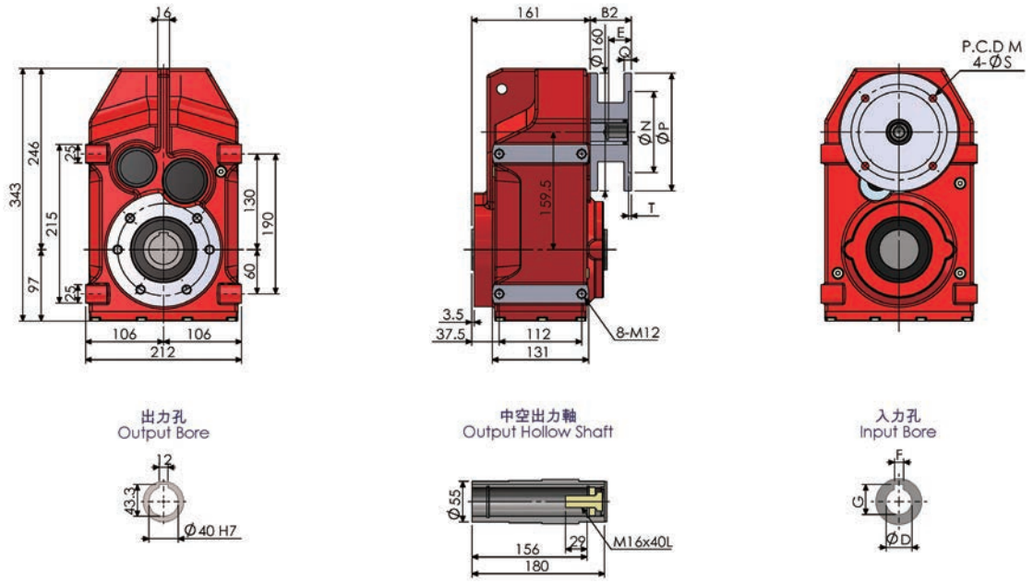

平行軸斜齒輪減速機 Parallel Shaft Helical Gear Reducer

FAF67-AM

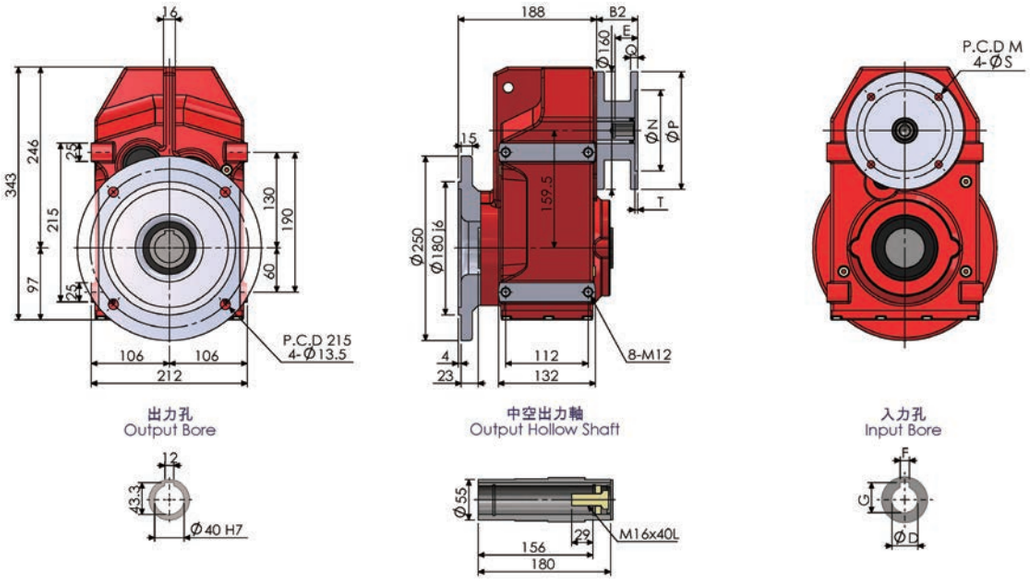

F67AD

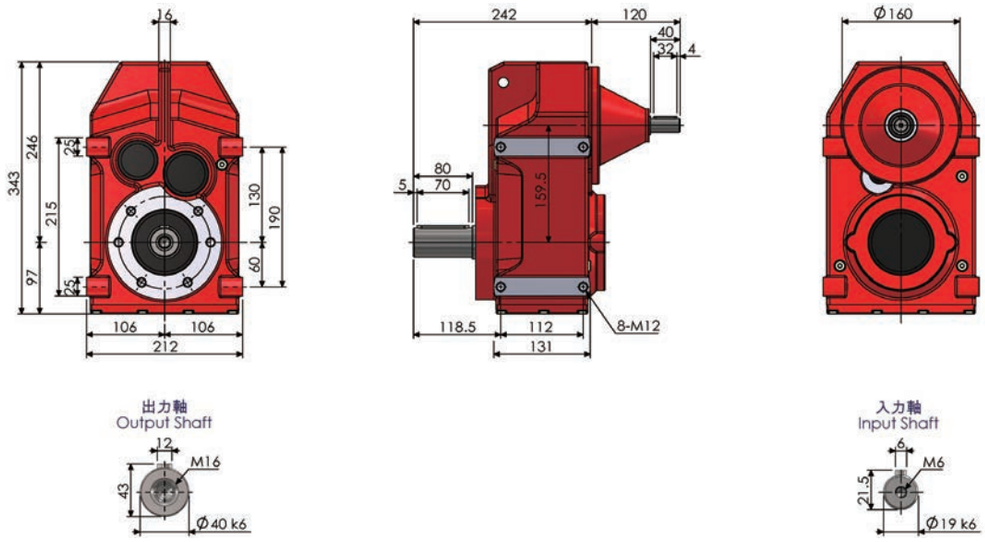

F67

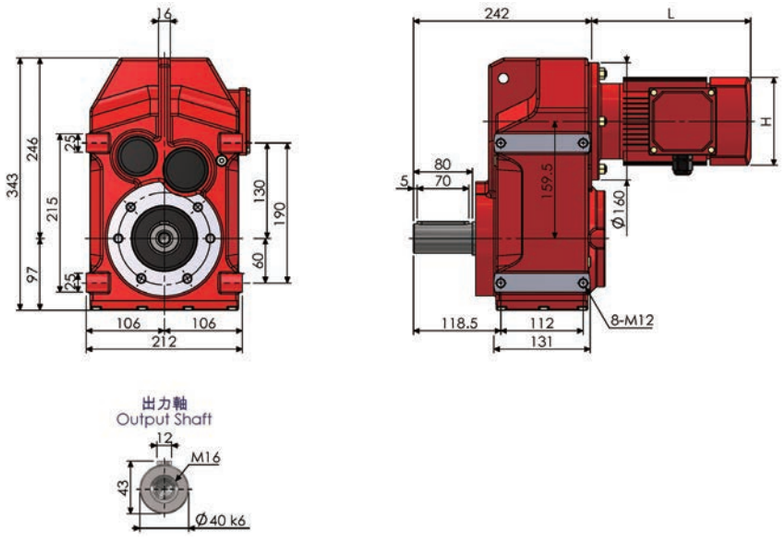

F67-RF37-AM

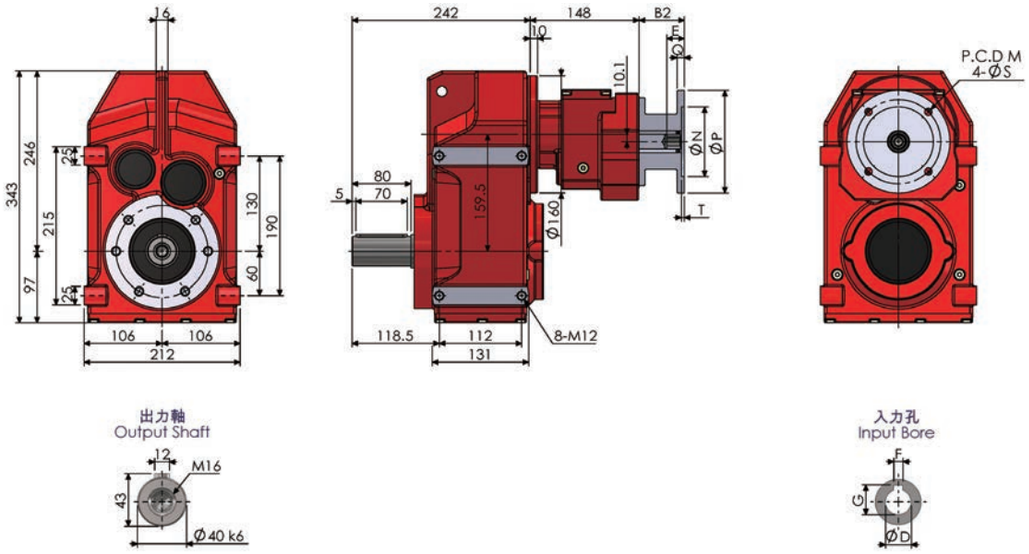

尺寸表 (單位：mm) Dimension (Unit：mm)											
AM	B2	E	M	N	P	Q	S	T	入力孔 Input Bore		
									D	F	G
63	56 (61.5)	24	115	95	140	10	10	4	11	4	12.8
71	56 (61.5)	31	130	110	160	10	10	4	14	5	16.3
80	74.5 (80)	41	165	130	200	12	12	4	19	6	21.8
90	74.5 (80)	51	165	130	200	12	12	4	24	8	27.3
100	90.5 (98)	61	215	180	250	15	14	4.5	28	8	31.3
112	90.5	61	215	180	250	15	14	4.5	28	8	31.3
132	123	81	265	230	300	16	14	4.5	38	10	41.8

括號內為 F67-RF37 雙段型斜齒輪減速機對應尺寸，入力法蘭規格為 AM63~AM100。
The number in ( ) is for Double Stages Dimension for F67-RF37, the input IEC Frame is AM63~AM100.

NOTE

平行軸斜齒輪減速機 Parallel Shaft Helical Gear Reducer

F77-AM

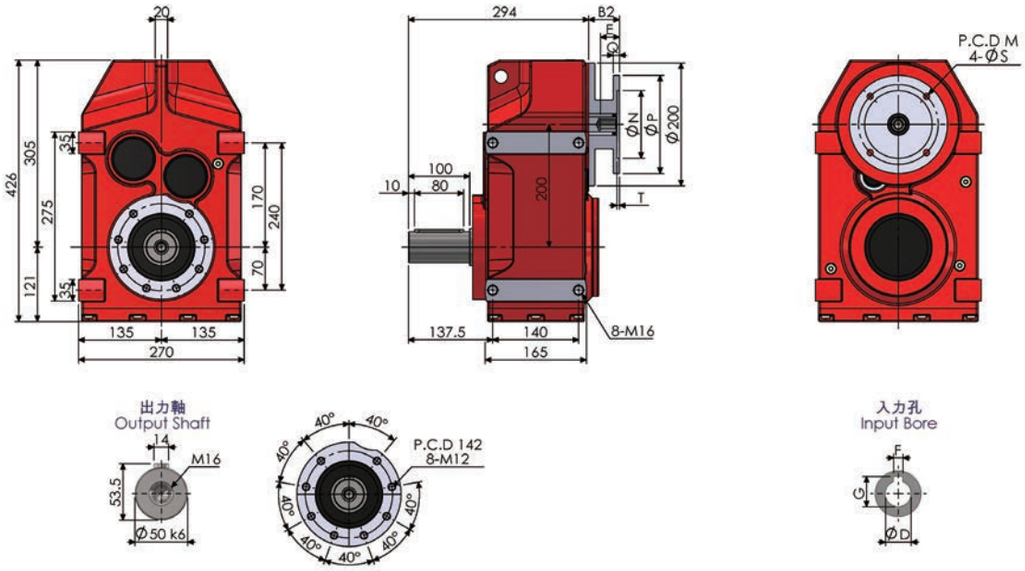

FF77-AM

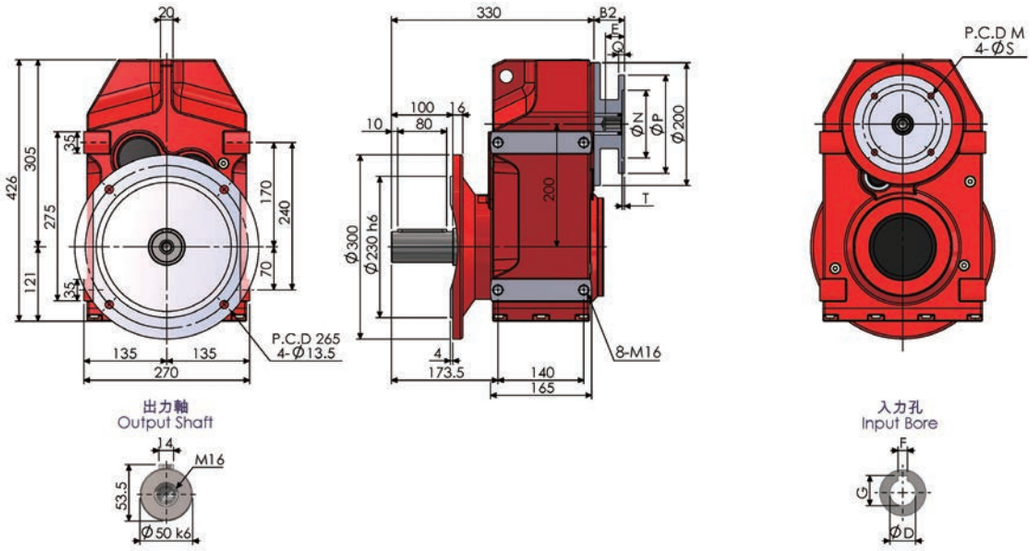

FA77-AM

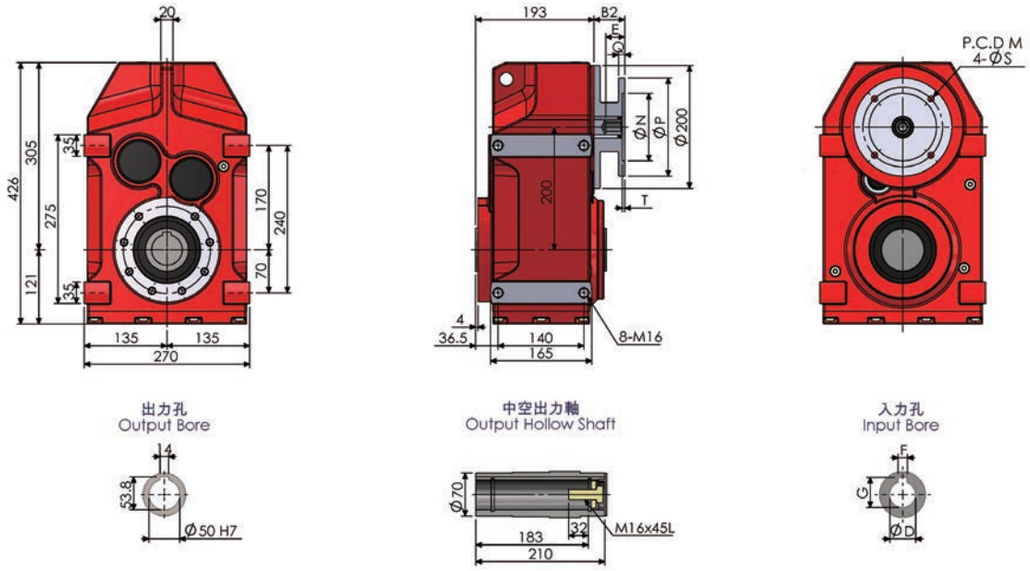

FAF77-AM

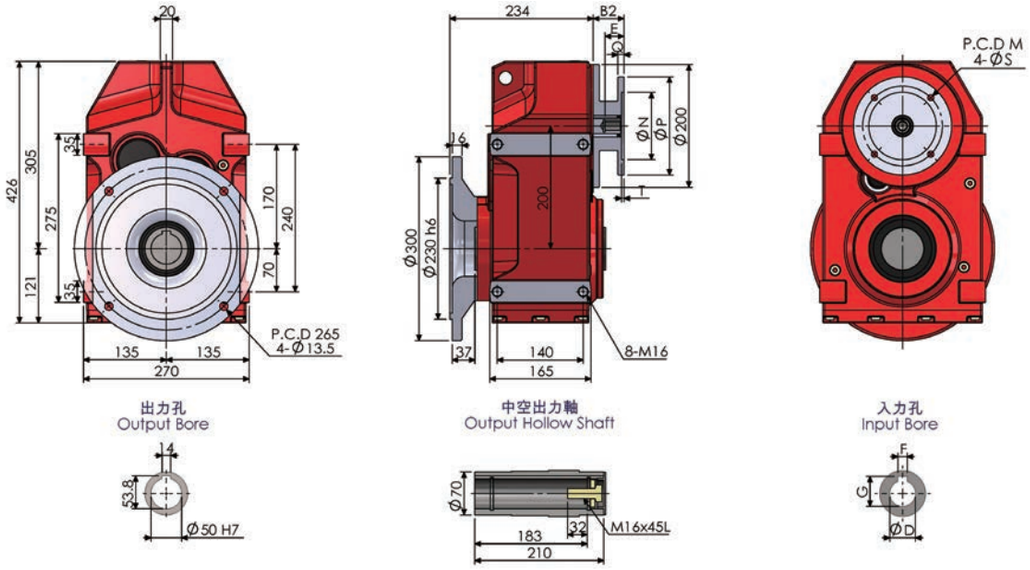

F77AD

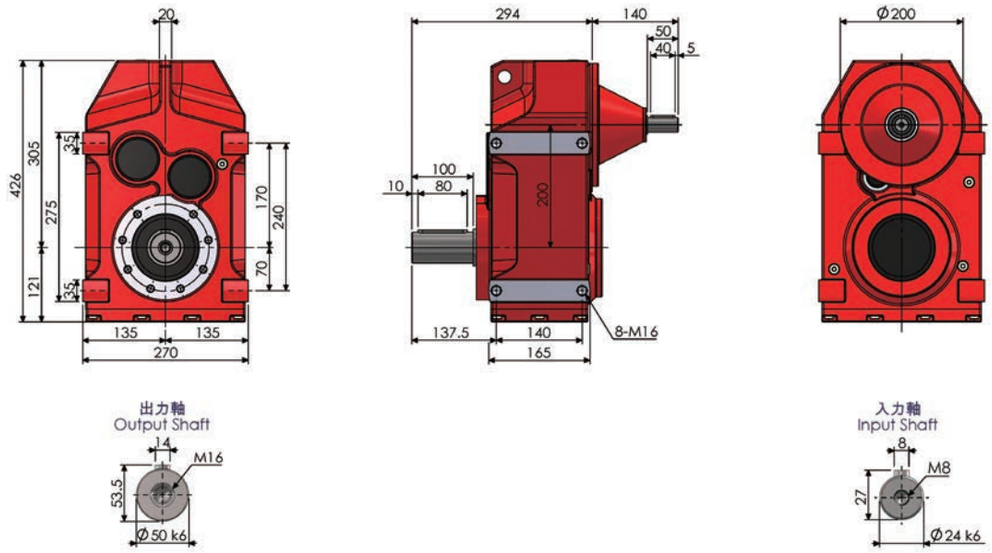

F77

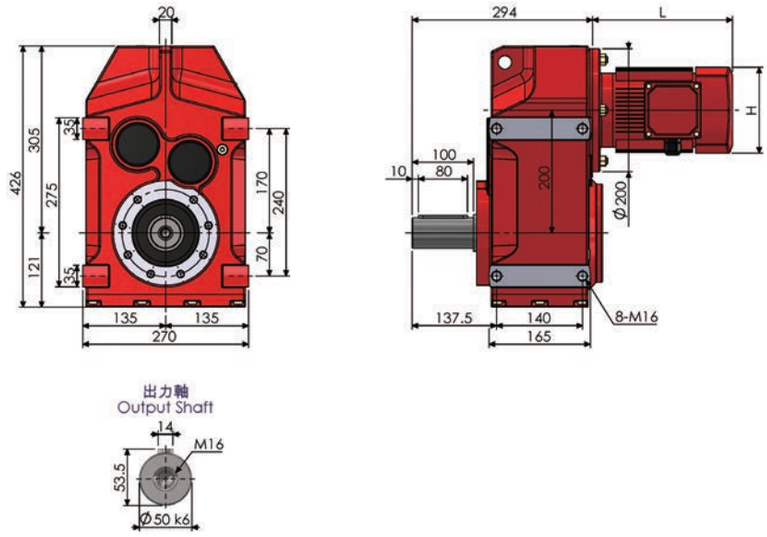

平行軸斜齒輪減速機 Parallel Shaft Helical Gear Reducer

F77-RF37-AM

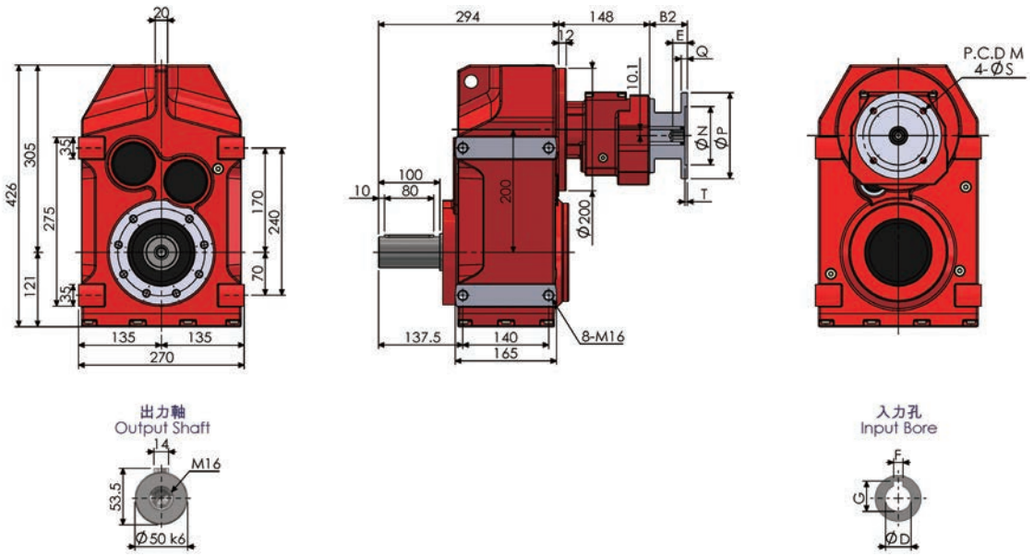

尺寸表 (單位：mm) Dimension (Unit：mm)											
AM	B2	E	M	N	P	Q	S	T	入力孔 Input Bore		
									D	F	G
63	50 (61.5)	24	115	95	140	10	10	4	11	4	12.8
71	50 (61.5)	31	130	110	160	10	10	4	14	5	16.3
80	68.5 (80)	41	165	130	200	12	12	4	19	6	21.8
90	68.5 (80)	51	165	130	200	12	12	4	24	8	27.3
100	82.5 (98)	61	215	180	250	15	14	4.5	28	8	31.3
112	82.5	61	215	180	250	15	14	4.5	28	8	31.3
132	111	81	265	230	300	16	14	4.5	38	10	41.8
160	152.5	111	300	250	350	18	18	6	42	12	45.3

括號內為 F77-RF37 雙段型斜齒輪減速機對應尺寸，入力法蘭規格為 AM63~AM100。
The number in ( ) is for Double Stages Dimension for F77-RF37, the input IEC Frame is AM63~AM100.

NOTE

F87-AM

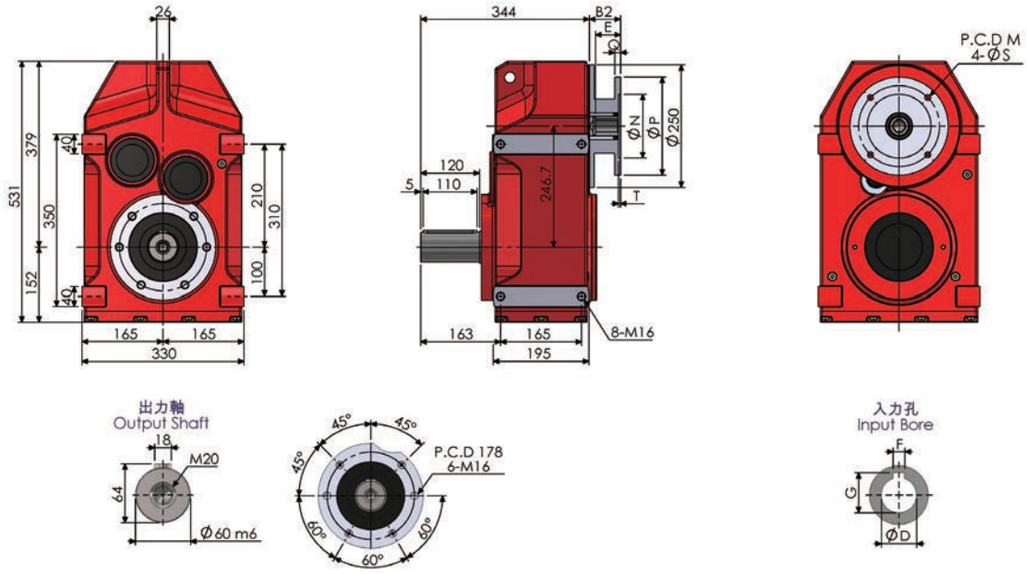

FF87-AM

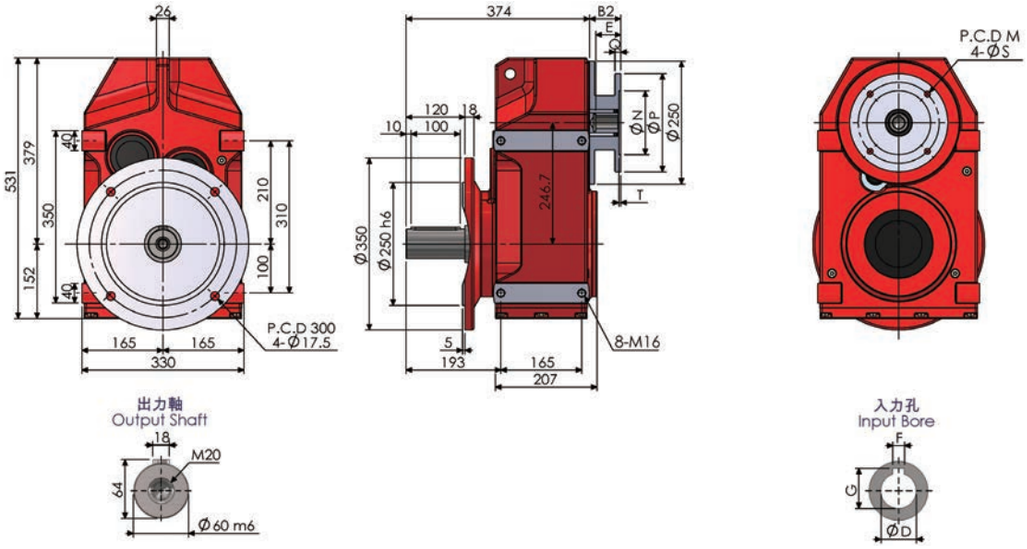

FA87-AM

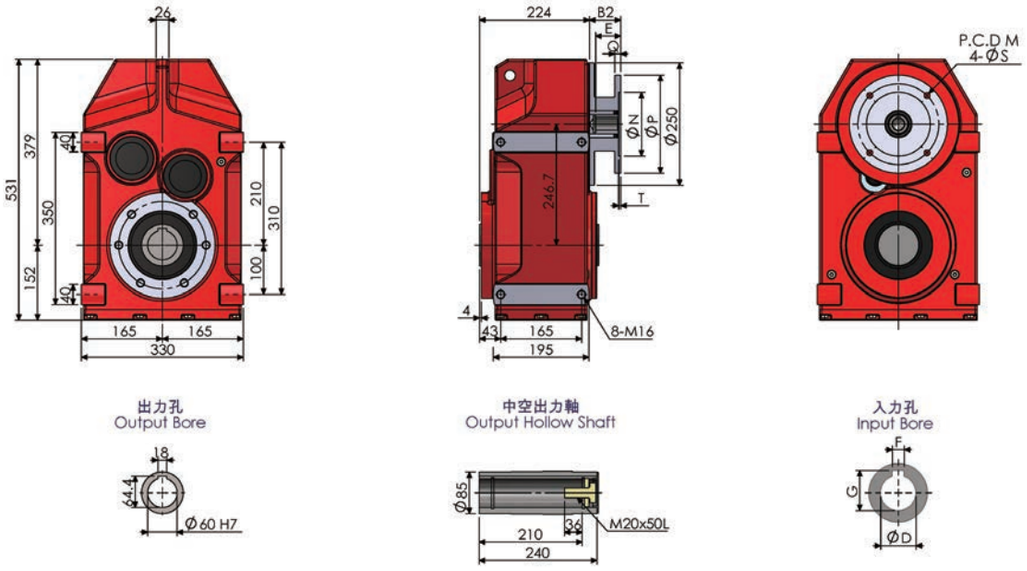

平行軸斜齒輪減速機 Parallel Shaft Helical Gear Reducer

FAF87-AM

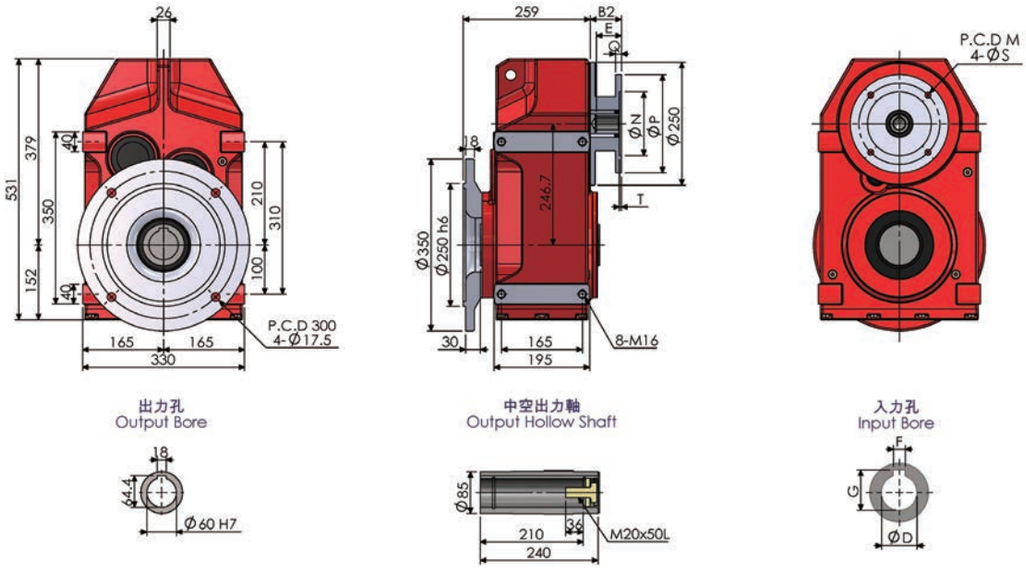

F87AD

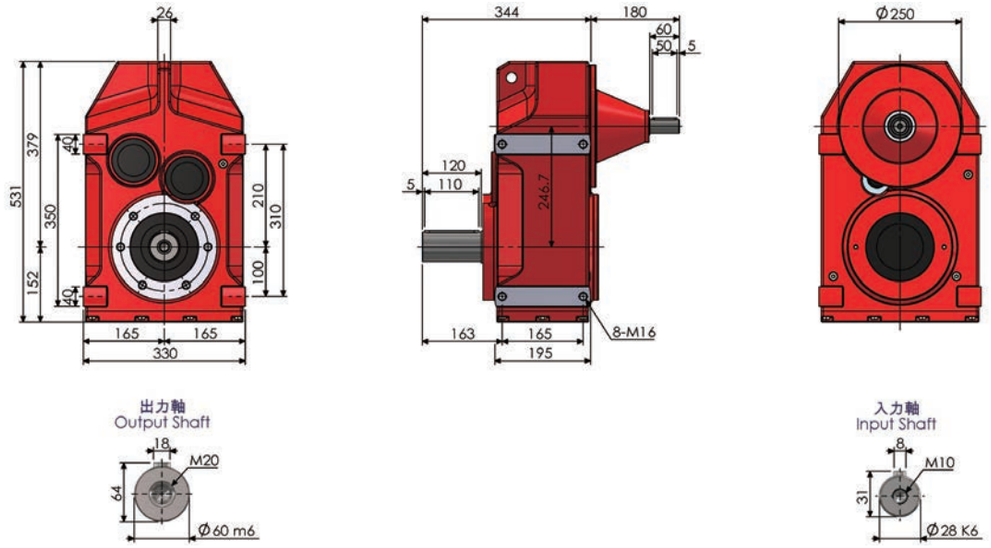

F87

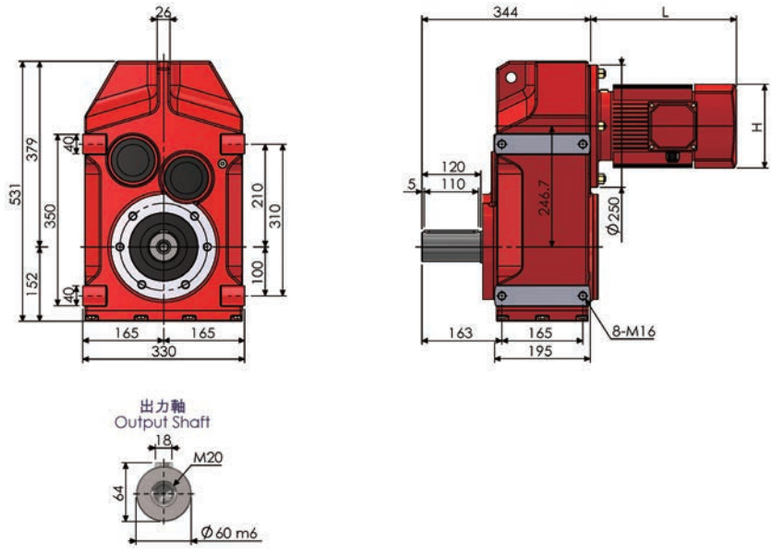

F87-RF57-AM

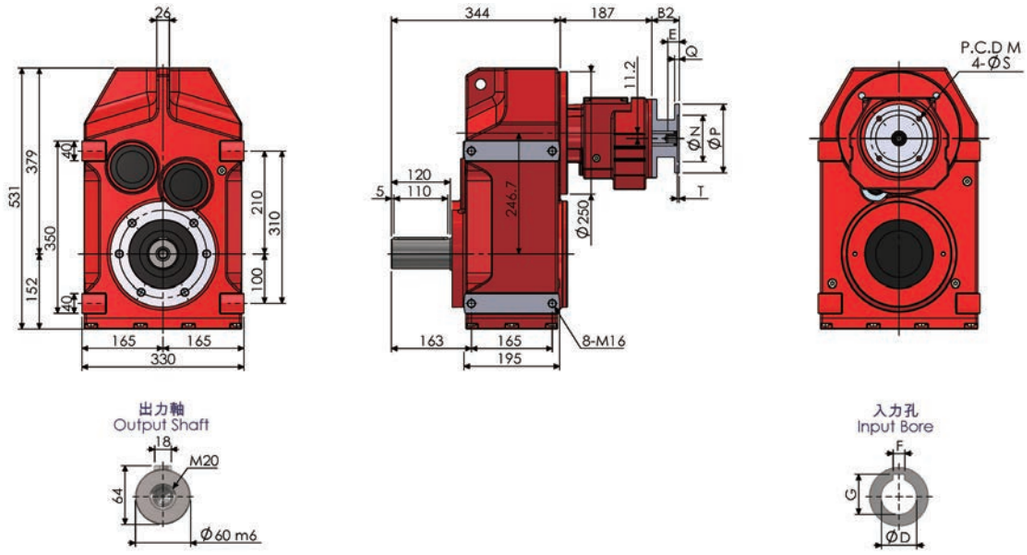

尺寸表 (單位：mm) Dimension (Unit：mm)											
AM	B2	E	M	N	P	Q	S	T	入力孔 Input Bore		
									D	F	G
(63)	(56)	(24)	(115)	(95)	(140)	(10)	(10)	(4)	(11)	(4)	(12.8)
(71)	(56)	(31)	(130)	(110)	(160)	(10)	(10)	(4)	(14)	(5)	(16.3)
80	63.5 (74.5)	41	165	130	200	12	12	4	19	6	21.8
90	63.5 (74.5)	51	165	130	200	12	12	4	24	8	27.3
100	78.5 (90.5)	61	215	180	250	15	14	4.5	28	8	31.3
112	78.5 (90.5)	61	215	180	250	15	14	4.5	28	8	31.3
132	106 (123)	81	265	230	300	16	14	4.5	38	10	41.8
160	147.5	111	300	250	350	18	18	6	42	12	45.3
180	147.5	111	300	250	350	18	18	6	48	14	51.8

括號內為 F87-RF57 雙段型斜齒輪減速機對應尺寸，入力法蘭規格為 AM63~AM132。
The number in ( ) is for Double Stages Dimension for F87-RF57, the input IEC Frame is AM63~AM132

NOTE

平行軸斜齒輪減速機 Parallel Shaft Helical Gear Reducer

F97-AM

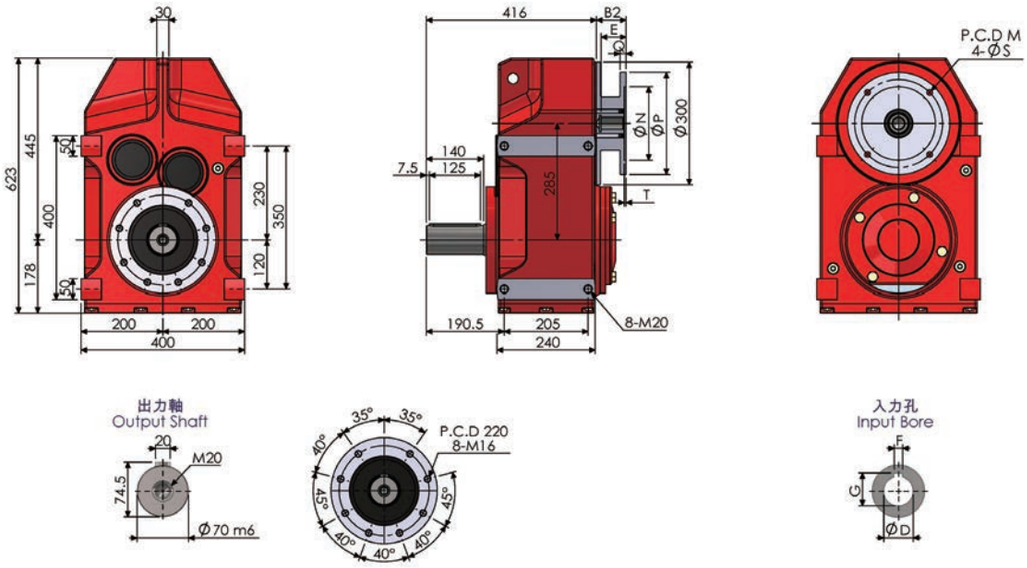

FF97-AM

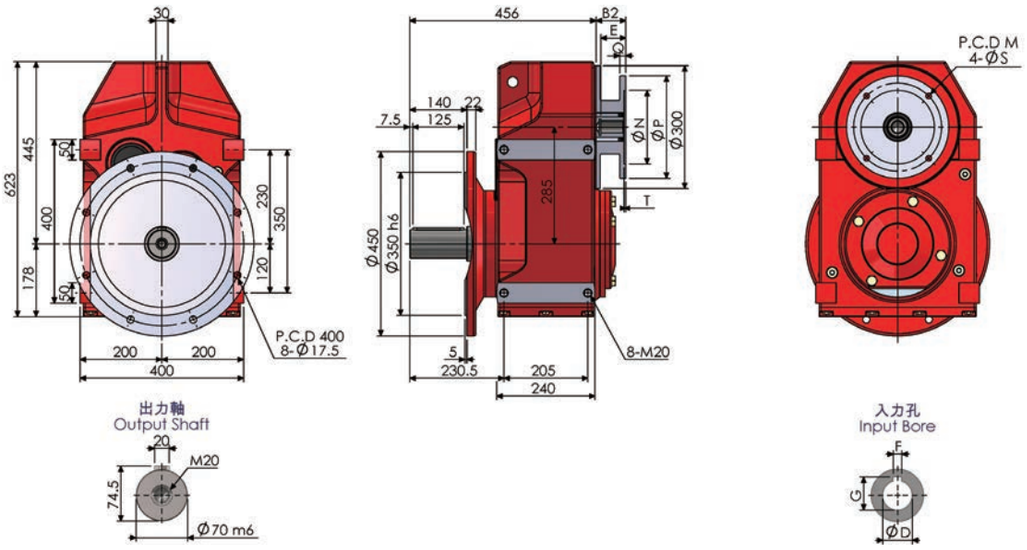

FA97-AM

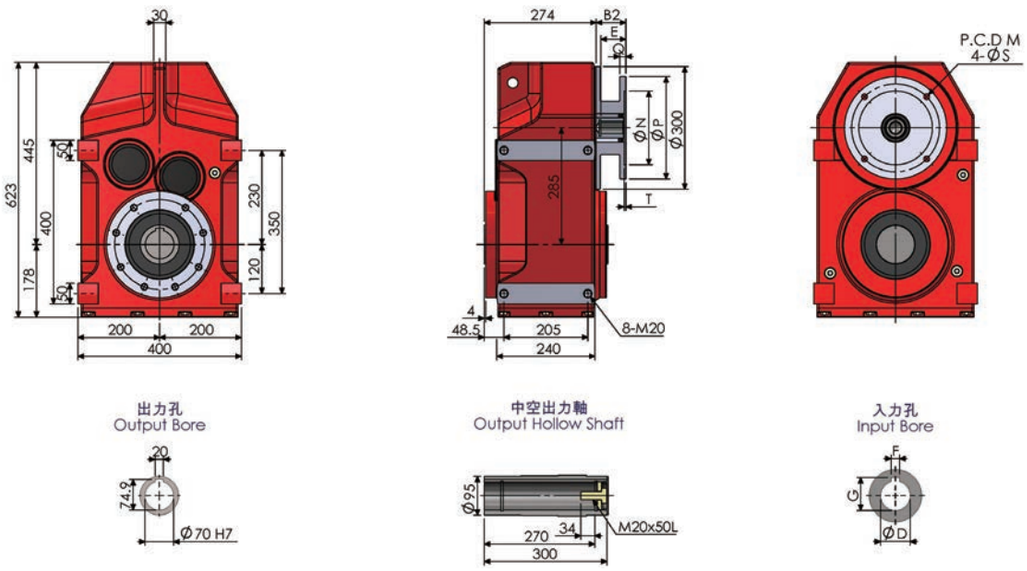

FAF97-AM

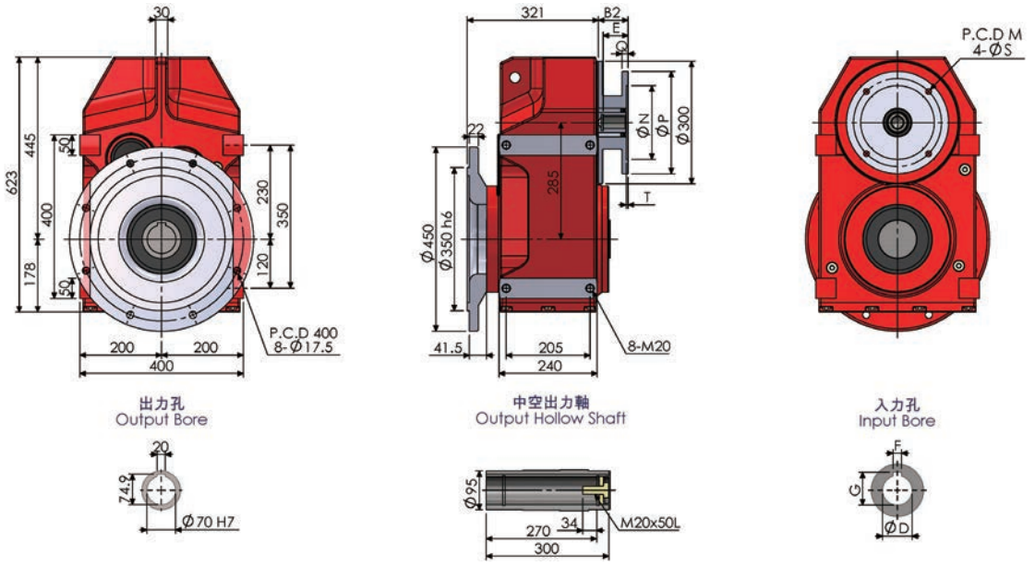

F97AD

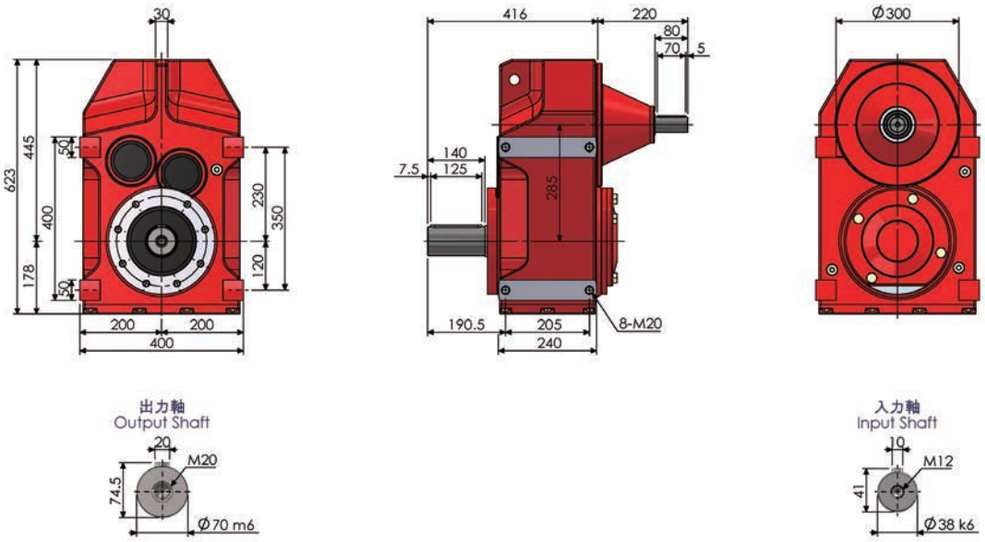

F97

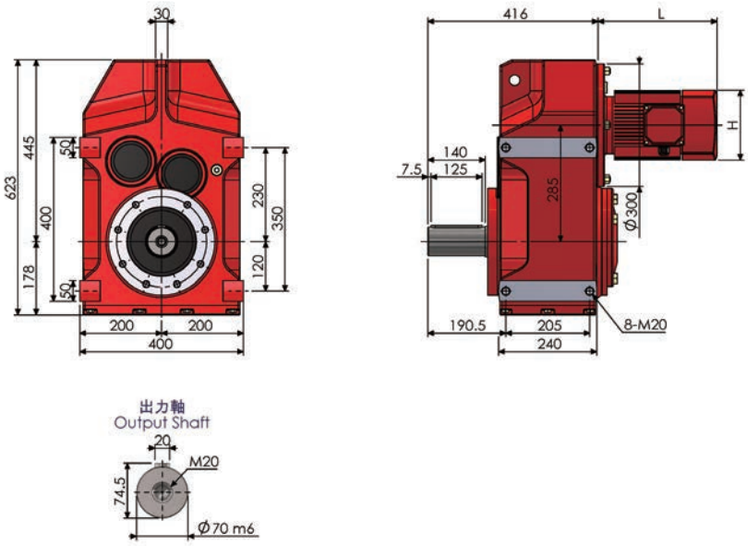

平行軸斜齒輪減速機 Parallel Shaft Helical Gear Reducer

F97-RF57-AM

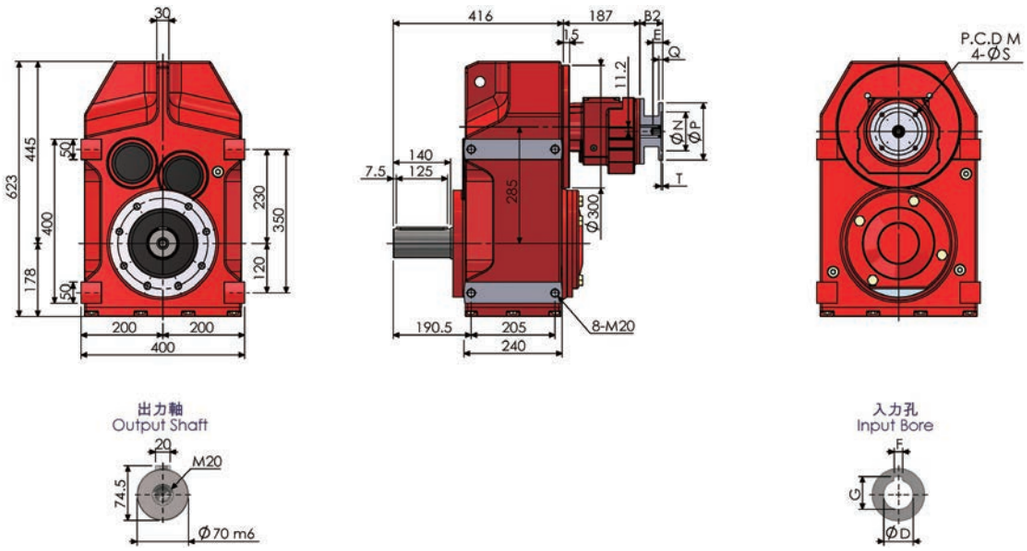

尺寸表 (單位：mm) Dimension (Unit：mm)											
AM	B2	E	M	N	P	Q	S	T	入力孔 Input Bore		
									D	F	G
(63)	(56)	(24)	(115)	(95)	(140)	(10)	(10)	(4)	(11)	(4)	(12.8)
(71)	(56)	(31)	(130)	(110)	(160)	(10)	(10)	(4)	(14)	(5)	(16.3)
(80)	(74.5)	(41)	(165)	(130)	(200)	(12)	(12)	(4)	(19)	(6)	(21.8)
90	57.5 (74.5)	51	165	130	200	12	12	4	24	8	27.3
100	72.5 (90.5)	61	215	180	250	15	14	4.5	28	8	31.3
112	72.5 (90.5)	61	215	180	250	15	14	4.5	28	8	31.3
132	101 (123)	81	265	230	300	16	14	4.5	38	10	41.8
160	142.5	111	300	250	350	18	18	6	42	12	45.3
180	142.5	111	300	250	350	18	18	6	48	14	51.8
200	144.5	111	350	300	400	20	18	6	55	16	59.3

括號內為 F97-RF57 雙段型斜齒輪減速機對應尺寸，入力法蘭規格為 AM63~AM100。
The number in ( ) is for Double Stages Dimension for F97-RF57, the input IEC Frame is AM63~AM100.

NOTE

F107-AM

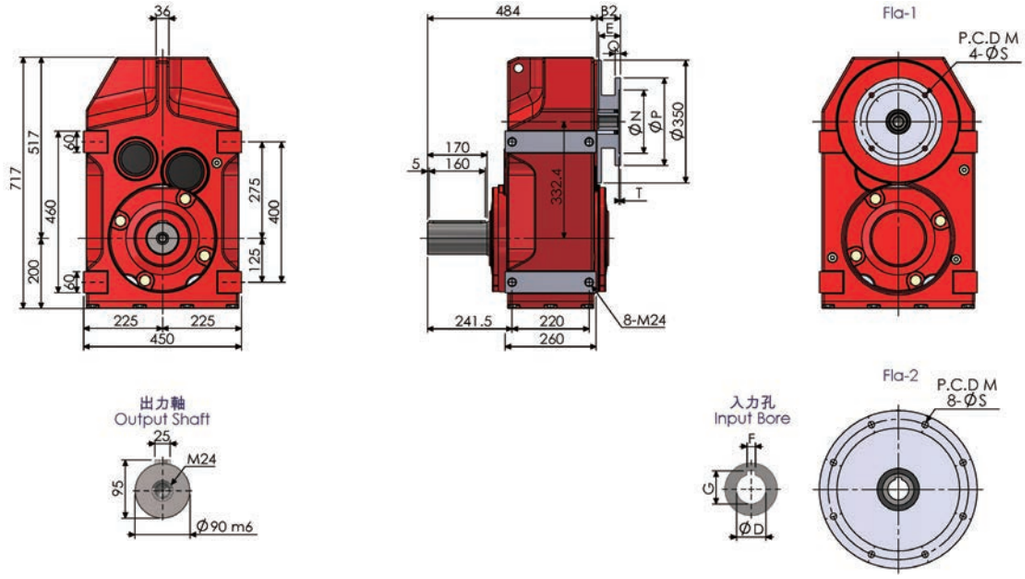

FF107-AM

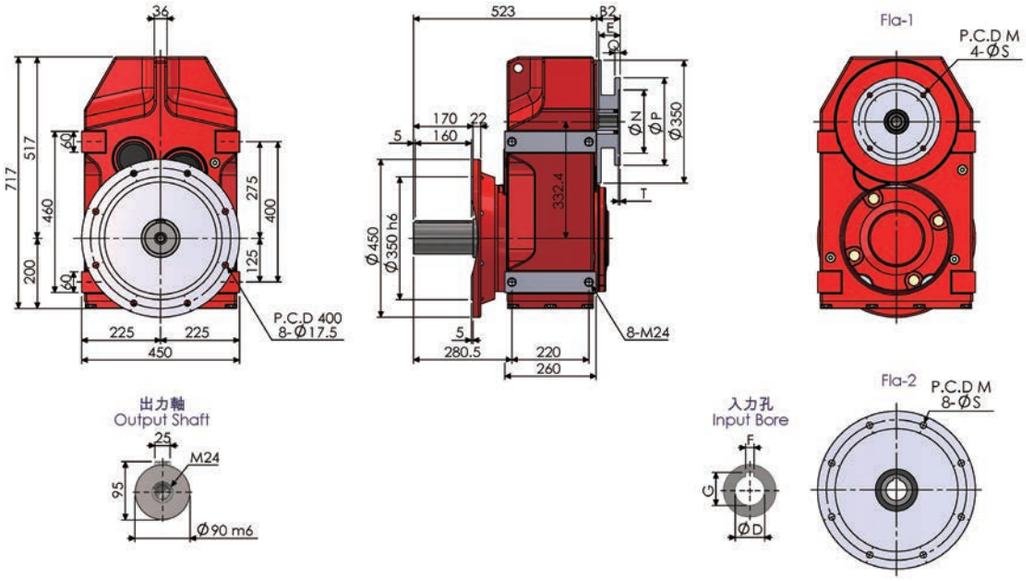

FA107-AM

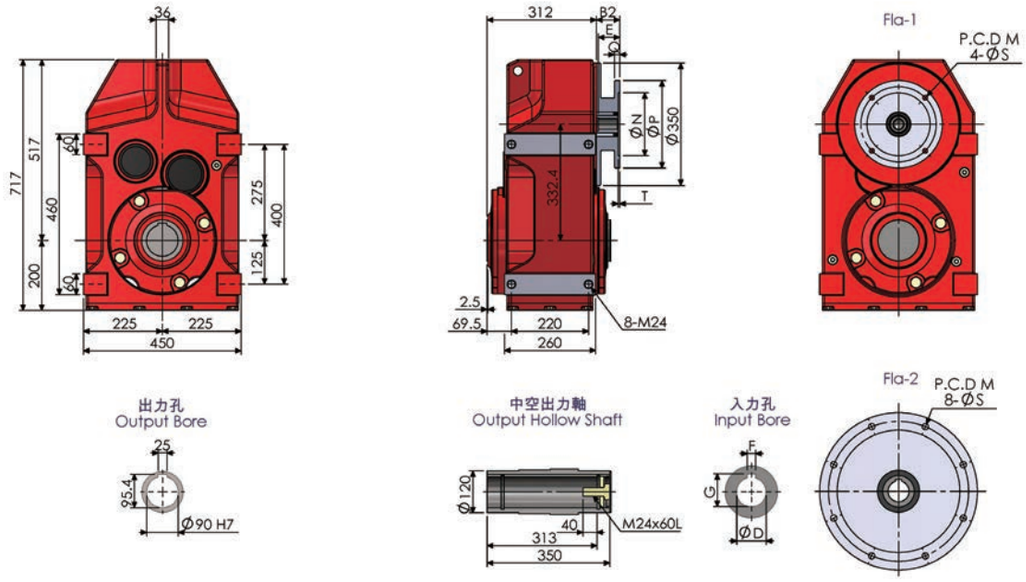

平行軸斜齒輪減速機 Parallel Shaft Helical Gear Reducer

FAF107-AM

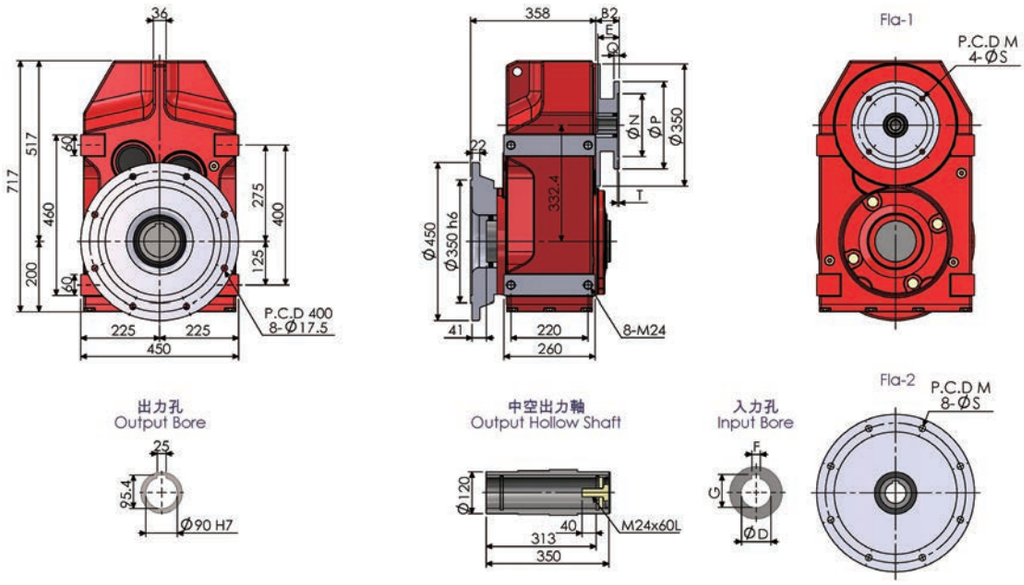

F107AD

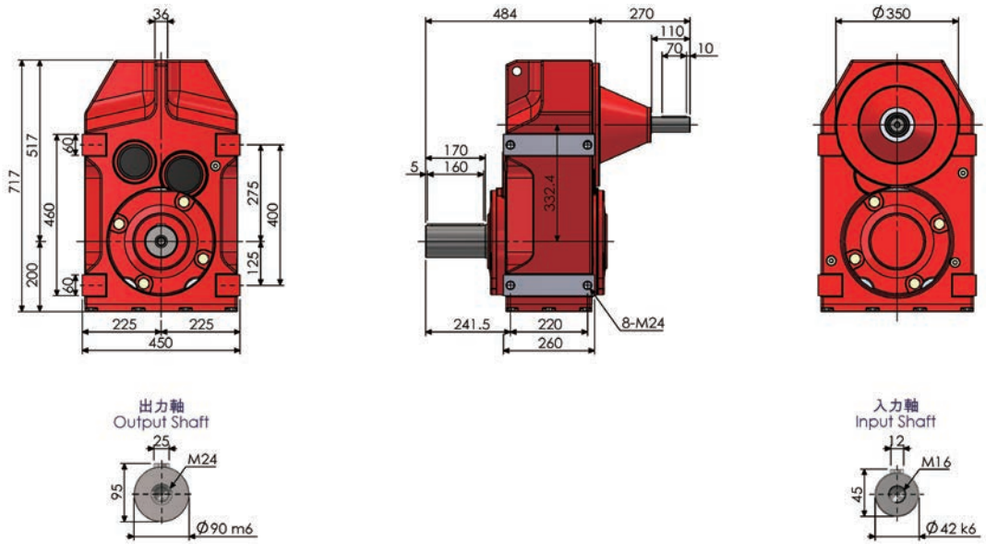

F107

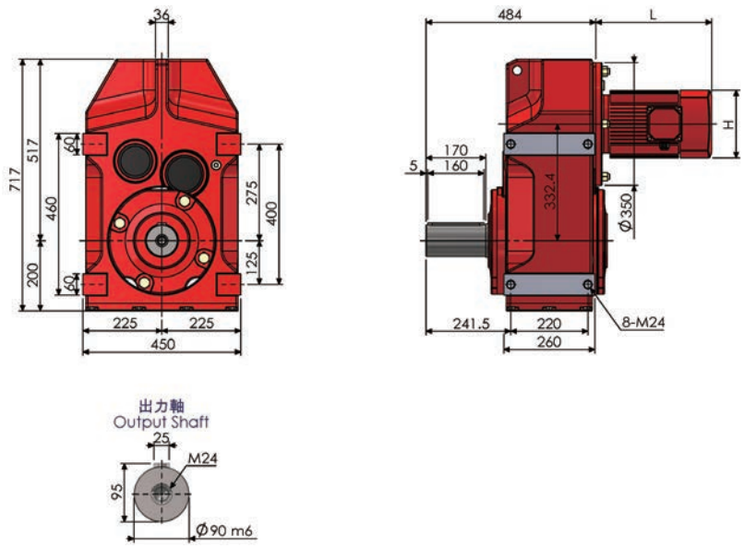

F107-RF77-AM

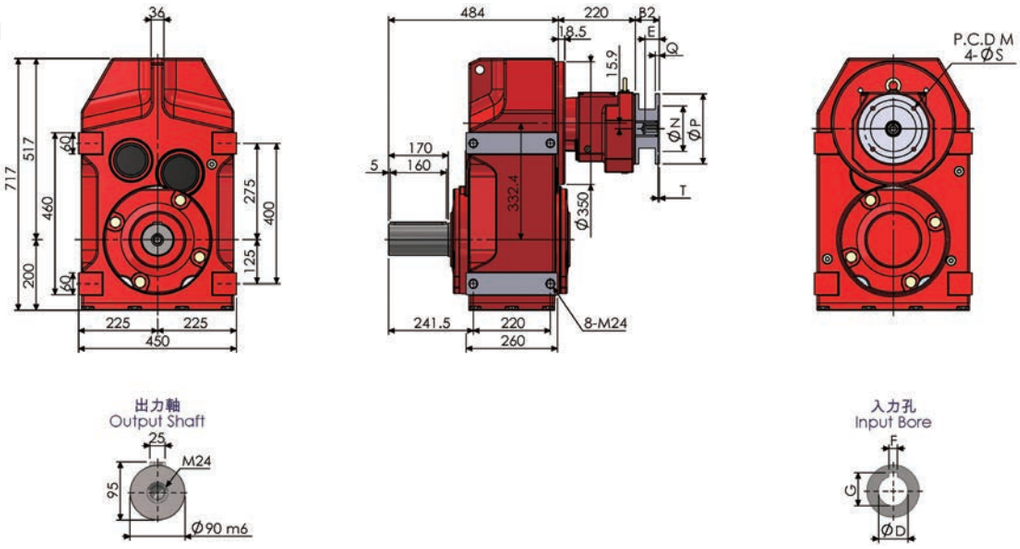

尺寸表 (單位：mm) Dimension (Unit：mm)												
AM	Fla	B2	E	M	N	P	Q	S	T	入力孔 Input Bore		
										D	F	G
100	1	66.5	61	215	180	250	15	14	4.5	28	8	31.3
112	1	66.5	61	215	180	250	15	14	4.5	28	8	31.3
132	1	95	81	265	230	300	16	14	4.5	38	10	41.8
160	1	136.5	111	300	250	350	18	18	6	42	12	45.3
180	1	136.5	111	300	250	350	18	18	6	48	14	51.8
200	1	138.5	111	350	300	400	20	18	6	55	16	59.3
225	2	168.5	141	400	350	450	22	18	6	60	18	64.4

雙段式 F107-RF77 尺寸表 (單位：mm) Double stages Dimension (Unit：mm)											
AM	B2	E	M	N	P	Q	S	T	入力孔 Input Bore		
									D	F	G
63	50	24	115	95	140	10	10	4	11	4	12.8
71	50	31	130	110	160	10	10	4	14	5	16.3
80	68.5	41	165	130	200	12	12	4	19	6	21.8
90	68.5	51	165	130	200	12	12	4	24	8	27.3
100	82.5	61	215	180	250	15	14	4.5	28	8	31.3
112	82.5	61	215	180	250	15	14	4.5	28	8	31.3
132	111	81	265	230	300	16	14	4.5	38	10	41.8
160	152.5	111	300	250	350	18	18	6	42	12	45.3

NOTE

平行軸斜齒輪減速機 Parallel Shaft Helical Gear Reducer

F127-AM

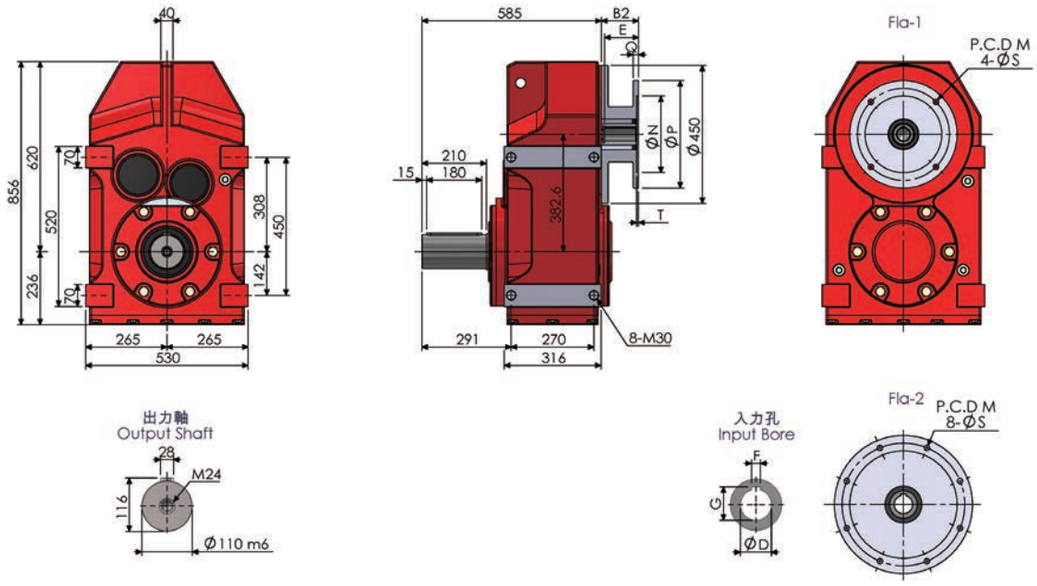

FF127-AM

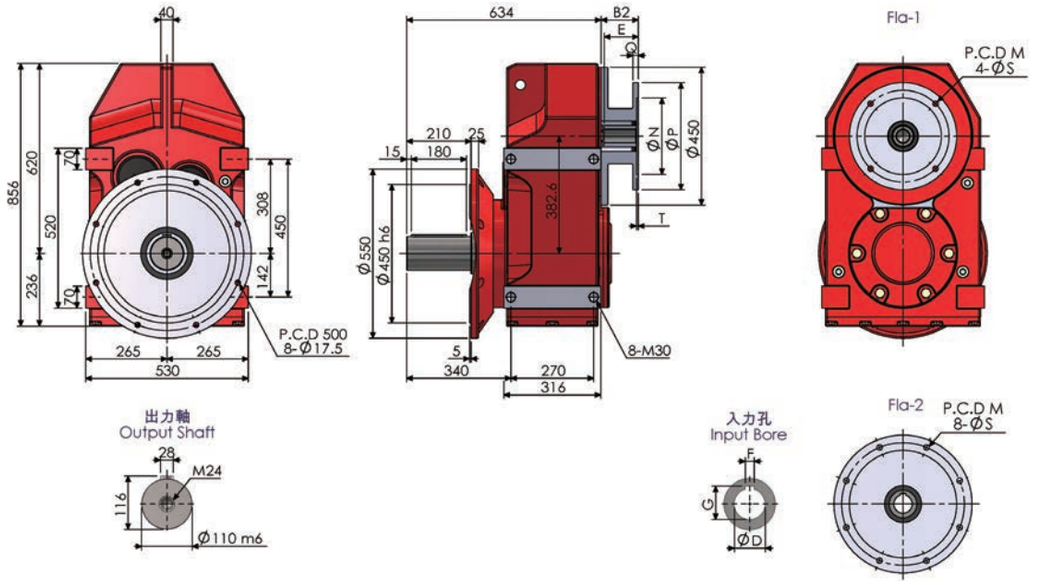

FA127-AM

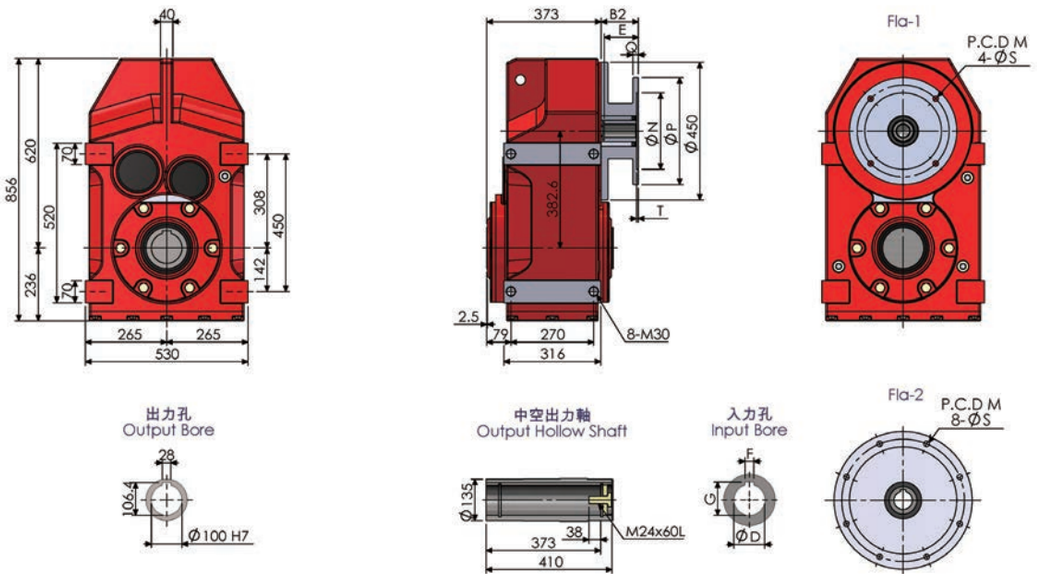

FAF127-AM

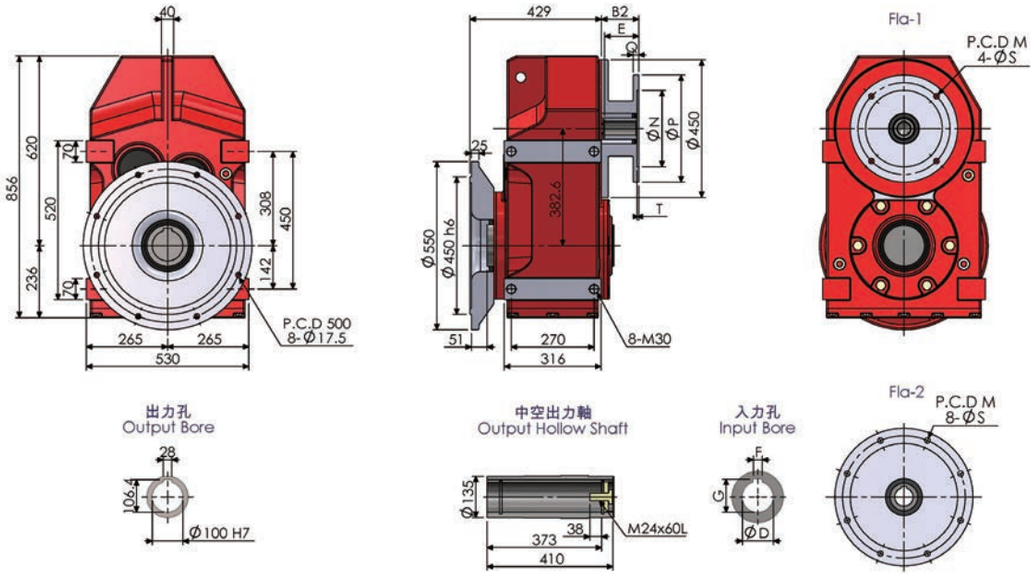

F127AD

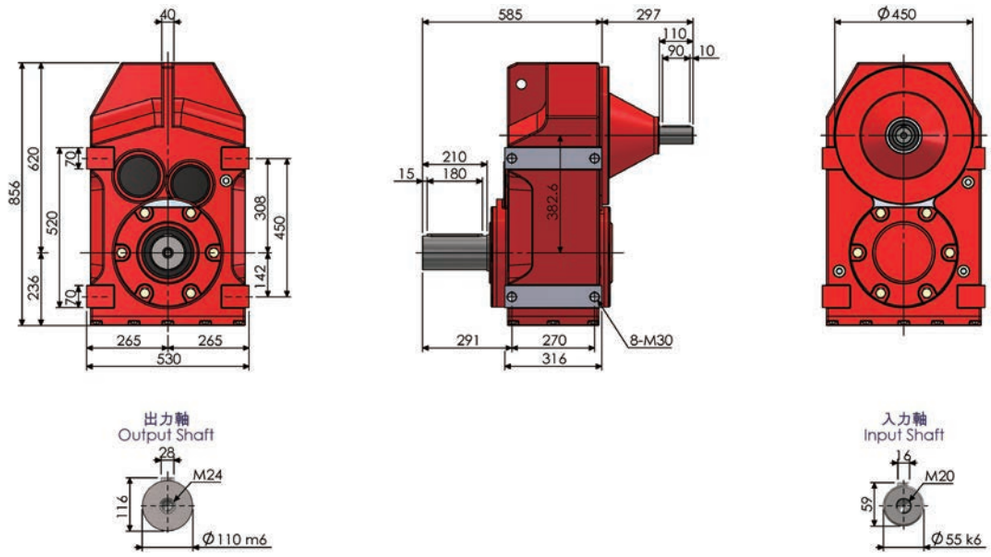

F127

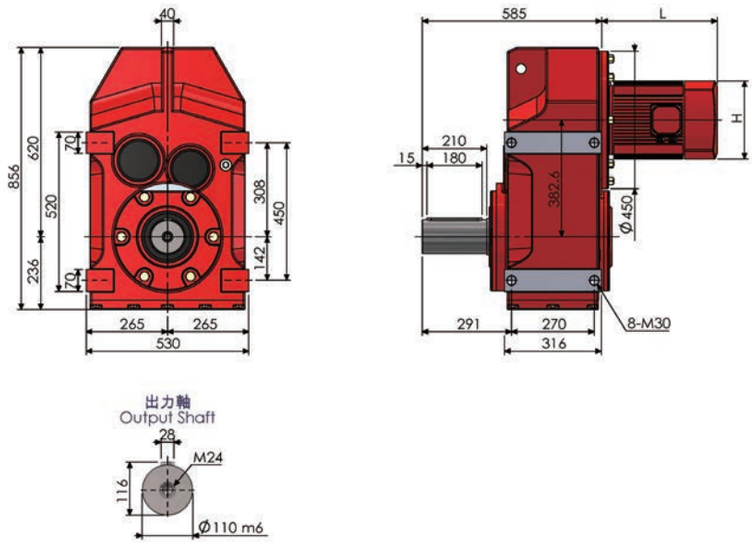

平行軸斜齒輪減速機 Parallel Shaft Helical Gear Reducer

F127-RF77-AM

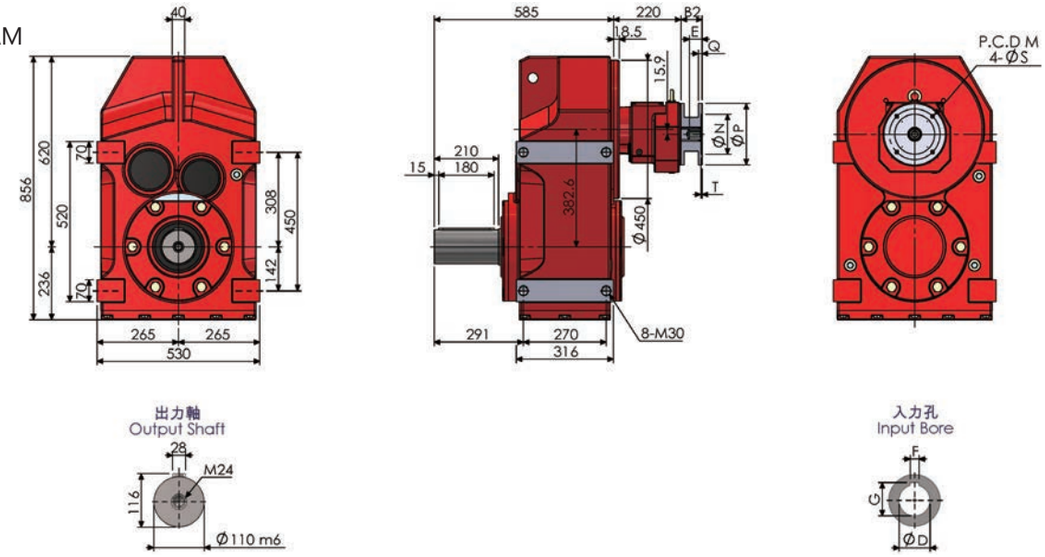

F127-RF87-AM

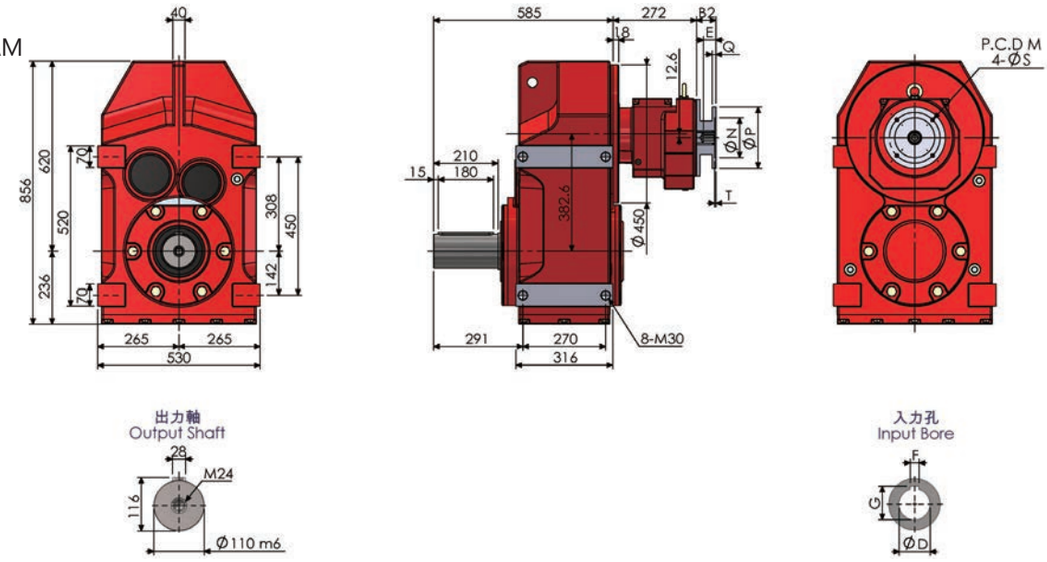

尺寸表 (單位：mm) Dimension (Unit：mm)												
AM	Fla	B2	E	M	N	P	Q	S	T	入力孔 Input Bore		
										D	F	G
132	1	80	81	265	230	300	16	14	4.5	38	10	41.8
160	1	121.5	111	300	250	350	18	18	6	42	12	45.3
180	1	121.5	111	300	250	350	18	18	6	48	14	51.8
200	1	123.5	111	350	300	400	20	18	6	55	16	59.3
225	2	153.5	141	400	350	450	22	18	6	60	18	64.4
250	2	153.5	141	500	450	550	25	18	6	65	18	69.4
280	2	153.5	141	500	450	550	25	18	6	75	20	79.9

雙段式 F127-RF77 尺寸表 (單位：mm) Double stages Dimension (Unit：mm)											
AM	B2	E	M	N	P	Q	S	T	入力孔 Input Bore		
									D	F	G
63	50	24	115	95	140	10	10	4	11	4	12.8
71	50	31	130	110	160	10	10	4	14	5	16.3
80	68.5	41	165	130	200	12	12	4	19	6	21.8
90	68.5	51	165	130	200	12	12	4	24	8	27.5
100	82.5	61	215	180	250	15	14	4.5	28	8	31.3
112	82.5	61	215	180	250	15	14	4.5	28	8	31.3
132	111	81	265	230	300	16	14	4.5	38	10	41.8
160	152.5	111	300	250	350	18	18	6	42	12	45.3

雙段式 F127-RF87 尺寸表 (單位：mm) Double stages Dimension (Unit：mm)											
AM	B2	E	M	N	P	Q	S	T	入力孔 Input Bore		
									D	F	G
80	63.5	41	165	130	200	12	12	4	19	6	21.8
90	63.5	51	165	130	200	12	12	4	24	8	27.3
100	78.5	61	215	180	250	15	14	4.5	28	8	31.3
112	78.5	61	215	180	250	15	14	4.5	28	8	31.3
132	106	81	265	230	300	16	14	4.5	38	10	41.8
160	147.5	111	300	250	350	18	18	6	42	12	45.3
180	147.5	111	300	250	350	18	18	6	48	14	51.8

NOTE

平行軸斜齒輪減速機 Parallel Shaft Helical Gear Reducer

F157-AM

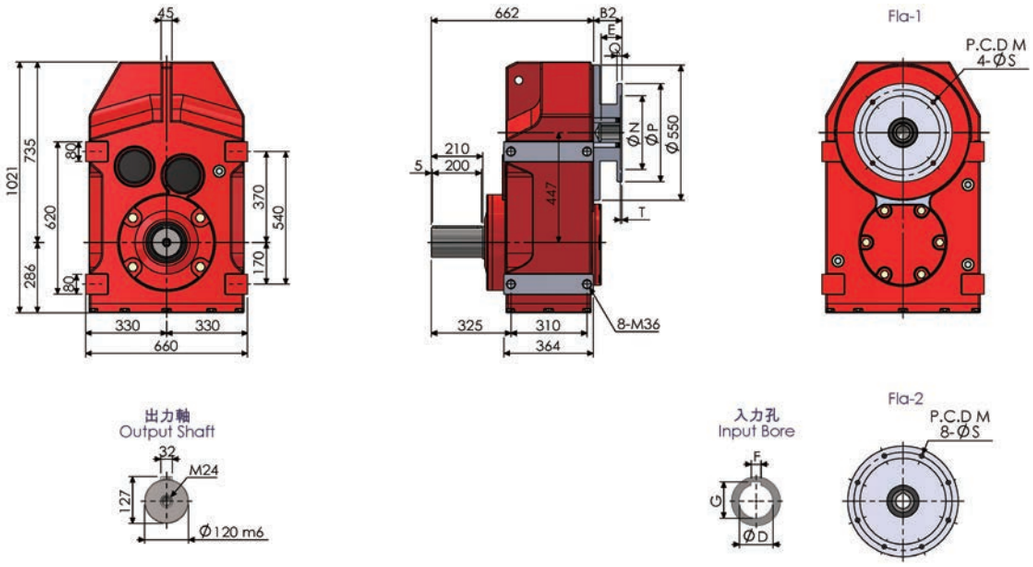

FF157-AM

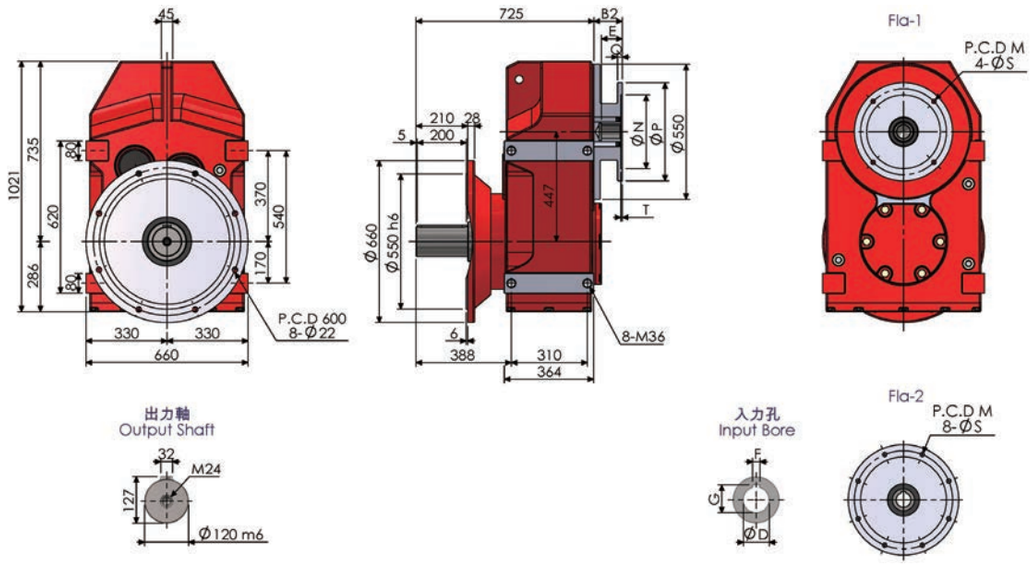

FA157-AM

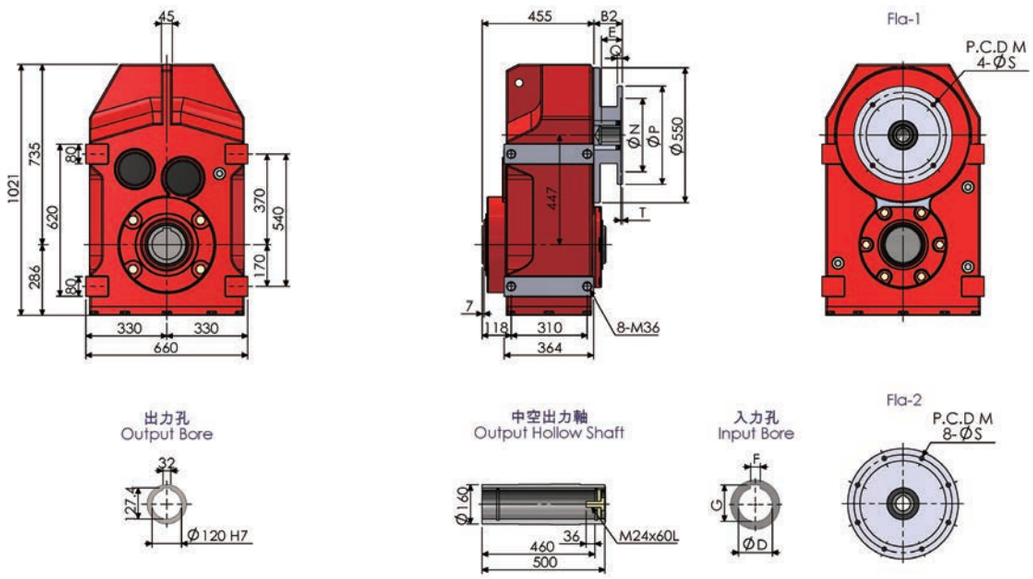

FAF157-AM

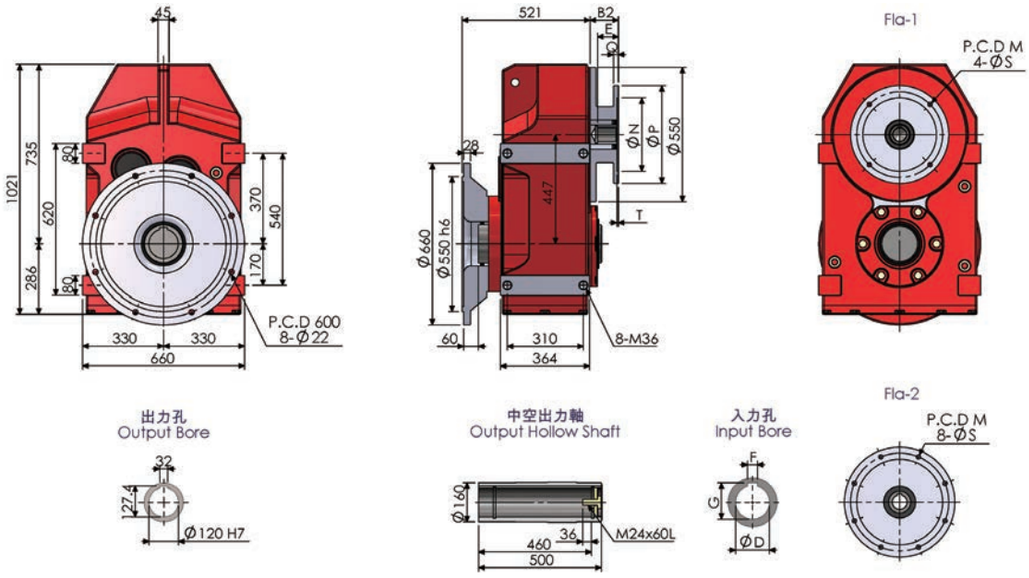

F157AD

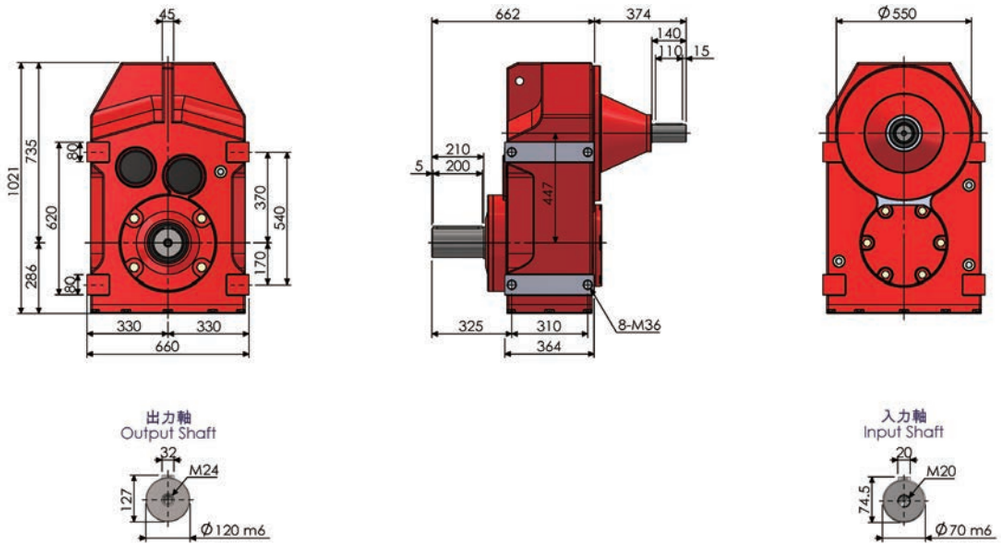

F157

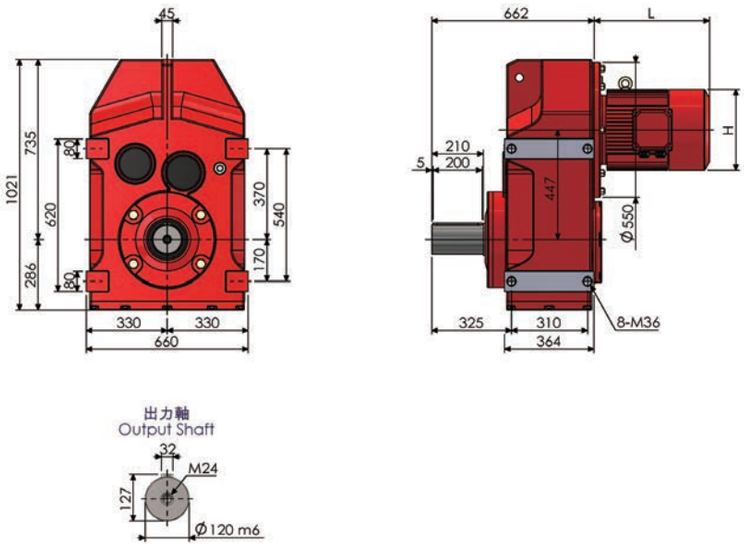

平行軸斜齒輪減速機 Parallel Shaft Helical Gear Reducer

F157-RF97-AM

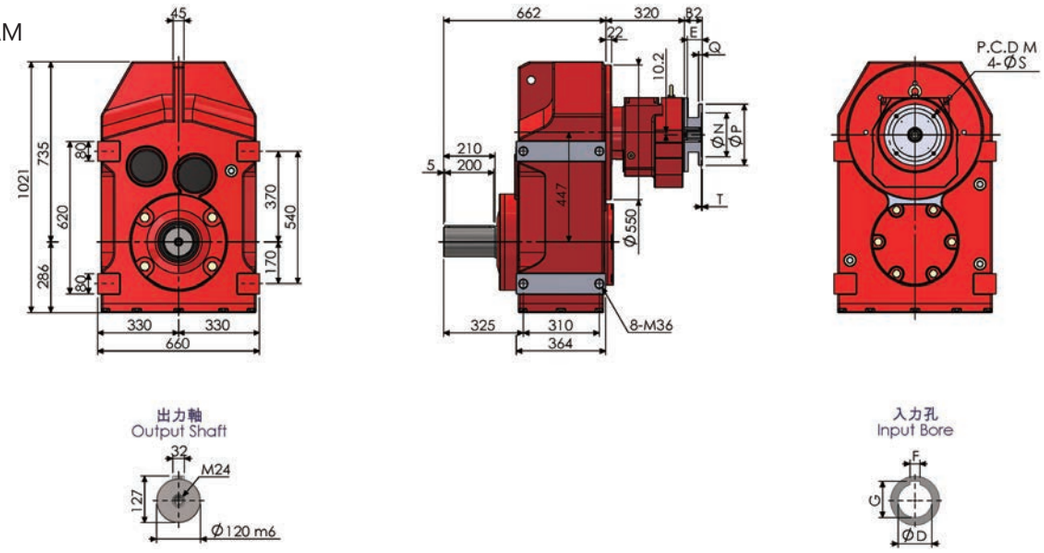

尺寸表 (單位：mm) Dimension (Unit：mm)												
AM	Fla	B2	E	M	N	P	Q	S	T	入力孔 Input Bore		
										D	F	G
160	1	113.5	111	300	250	350	18	18	6	42	12	45.3
180	1	113.5	111	300	250	350	18	18	6	48	14	51.8
200	1	115.5	111	350	300	400	20	18	6	55	16	59.3
225	2	145.5	141	400	350	450	22	18	6	60	18	64.4
250	2	145.5	141	500	450	550	25	18	6	65	18	69.4
280	2	145.5	141	500	450	550	25	18	6	70	20	79.9
315	2	184	171	600	550	660		24	7	80	22	85.4

雙段式 F157-RF97 尺寸表 (單位：mm) Double stages Dimension (Unit：mm)											
AM	B2	E	M	N	P	Q	S	T	入力孔 Input Bore		
									D	F	G
90	57.5	51	165	130	200	12	12	4	24	8	27.3
100	72.5	61	215	180	250	15	14	4.5	28	8	31.3
112	72.5	61	215	180	250	15	14	4.5	28	8	31.3
132	101	81	265	230	300	16	14	4.5	38	10	41.8
160	142.5	111	300	250	350	18	18	6	42	12	45.3
180	142.5	111	300	250	350	18	18	6	48	14	51.8
200	144.5	111	350	300	400	20	18	6	55	16	59.3

NOTE

NOTE